Fig. 1

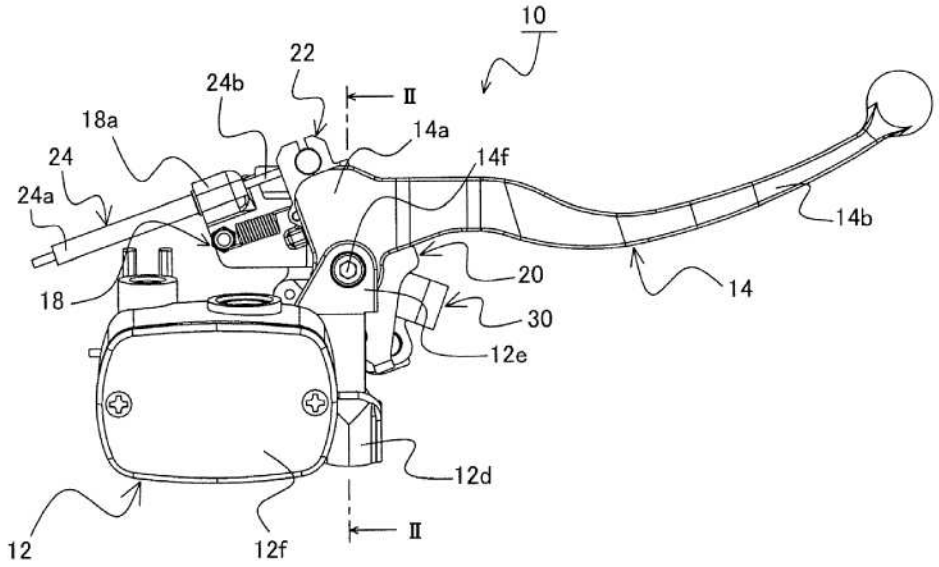
10
22
24b
Ⅱ
18a
14a
24
14f
24a
14b
18
20
14
30
12e
12d
12
12f
Ⅱ

Fig. 2

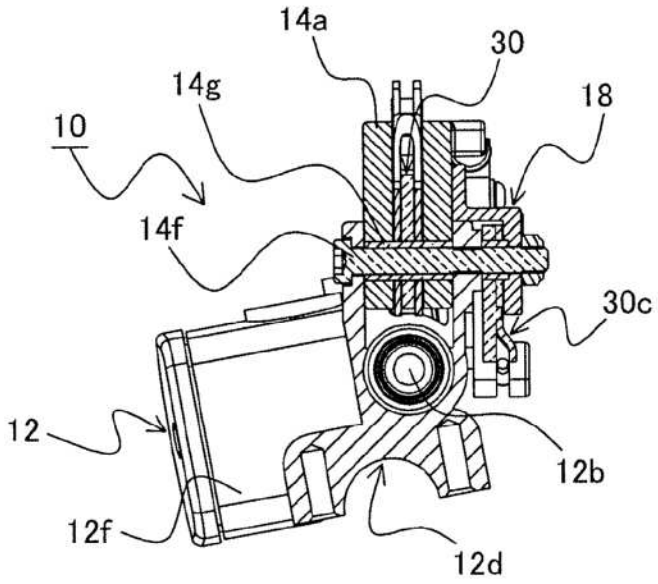
14a
30
14g
18
10
14f
30c
12
12b
12f
12d

Fig. 3

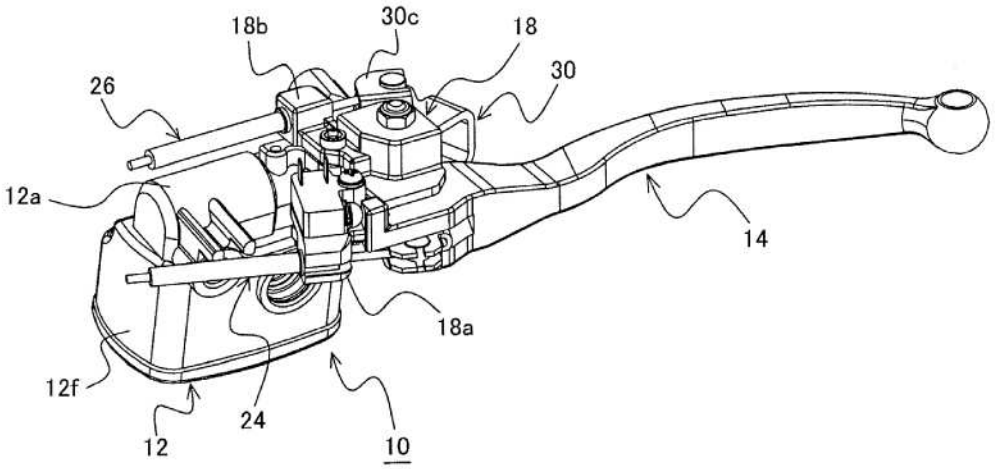
18b
30c
18
30
26
12a
14
18a
12f
24
12
10

Fig. 4

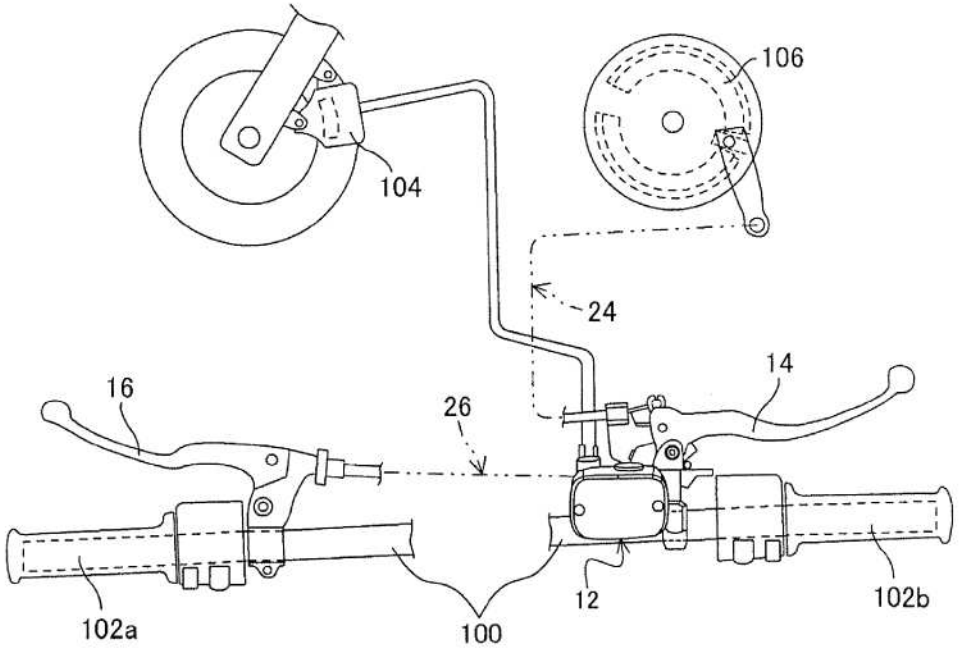
106
104
24
14
16
26
12
102b
102a
100

Fig. 5

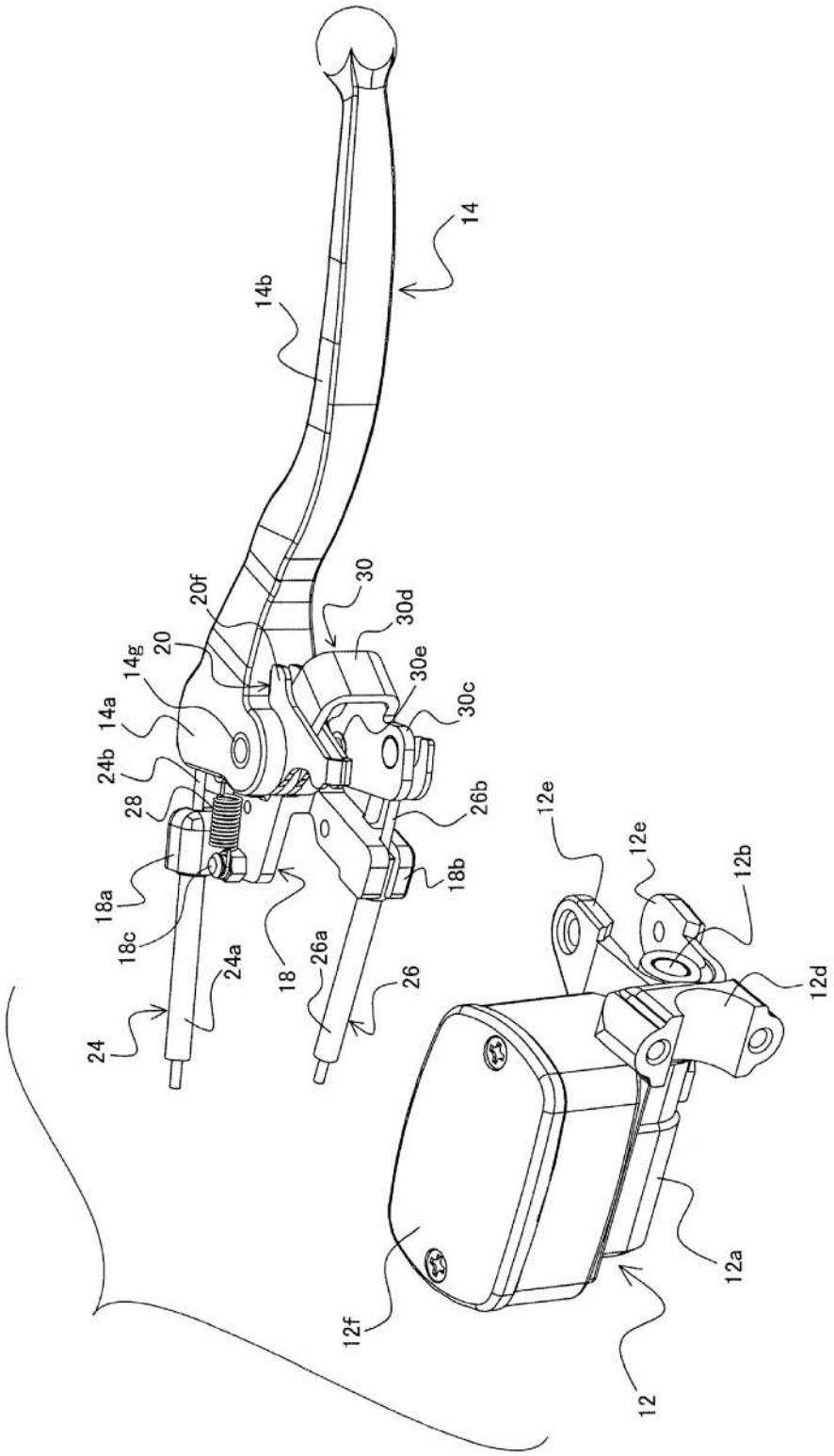
14
14b
20f
30
30d
20
14g
30e
14a
30c
24b
26b
28
12e
12e
12b
18a
18b
18c
24a
18
26a
26
12d
24
12a
12f
12

Fig. 6

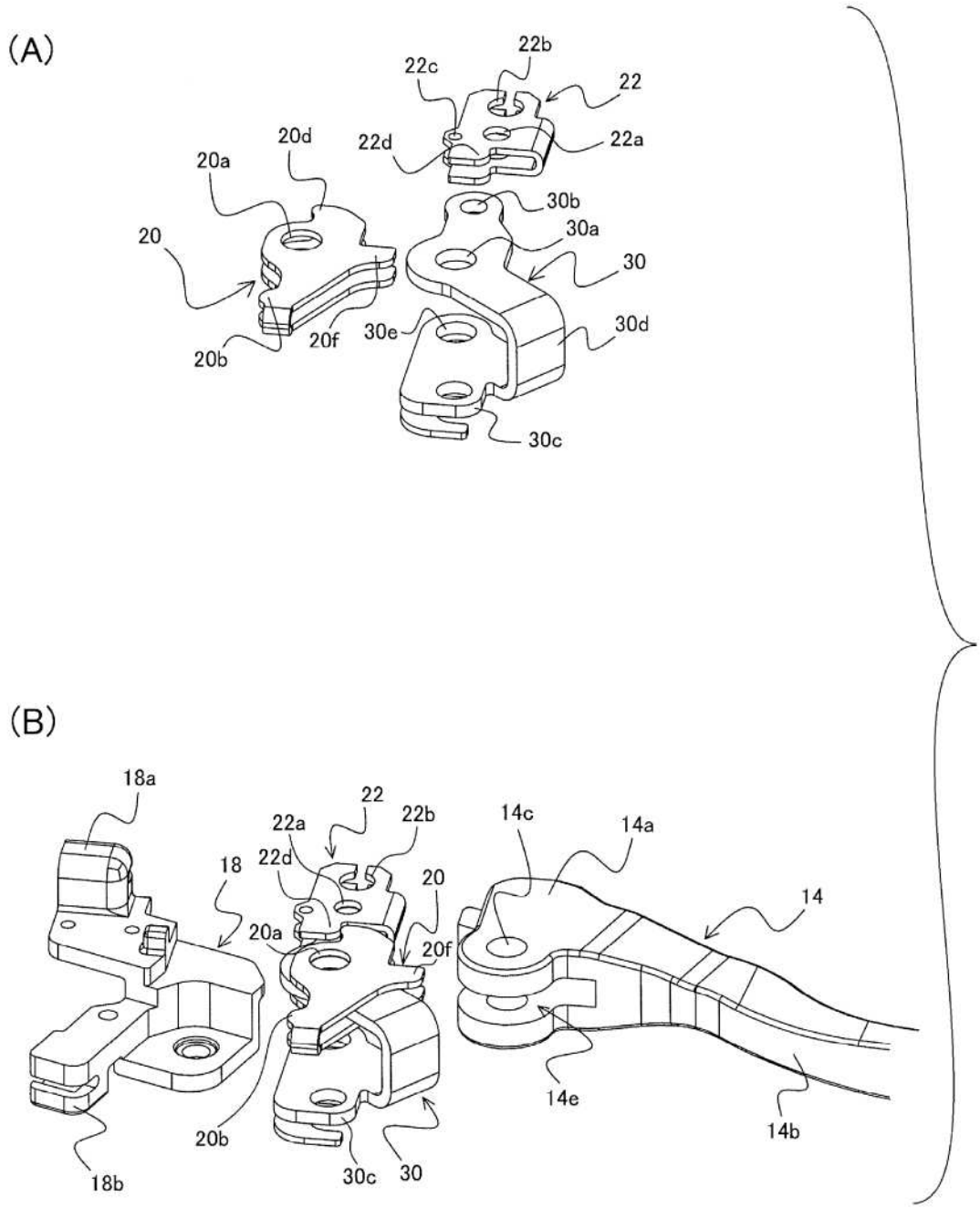
(A)
22b
22c
22
20d
22d
22a
20a
30b
30a
20
30
30d
30e
20f
20b
30c
(B)
18a
22
22a
22b
14c
14a
18
22d
20
14
20a
20f
20b
14e
14b
18b
30c
30

Fig. 7

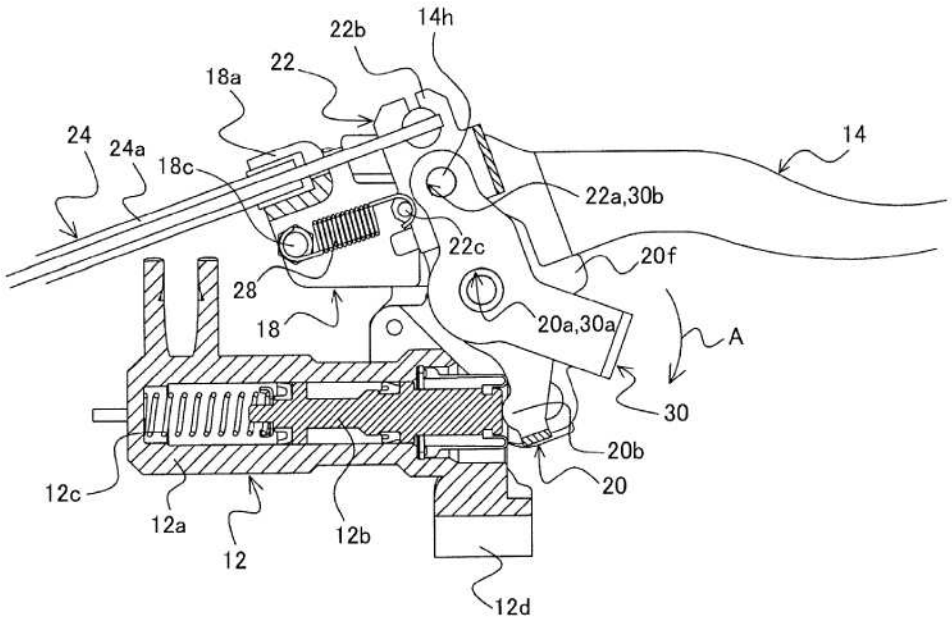
22b
14h
22
18a
24
24a
18c
14
22a,30b
22c
20f
28
18
20a,30a
A
30
20b
20
12c
12a
12
12b
12d

Fig. 8

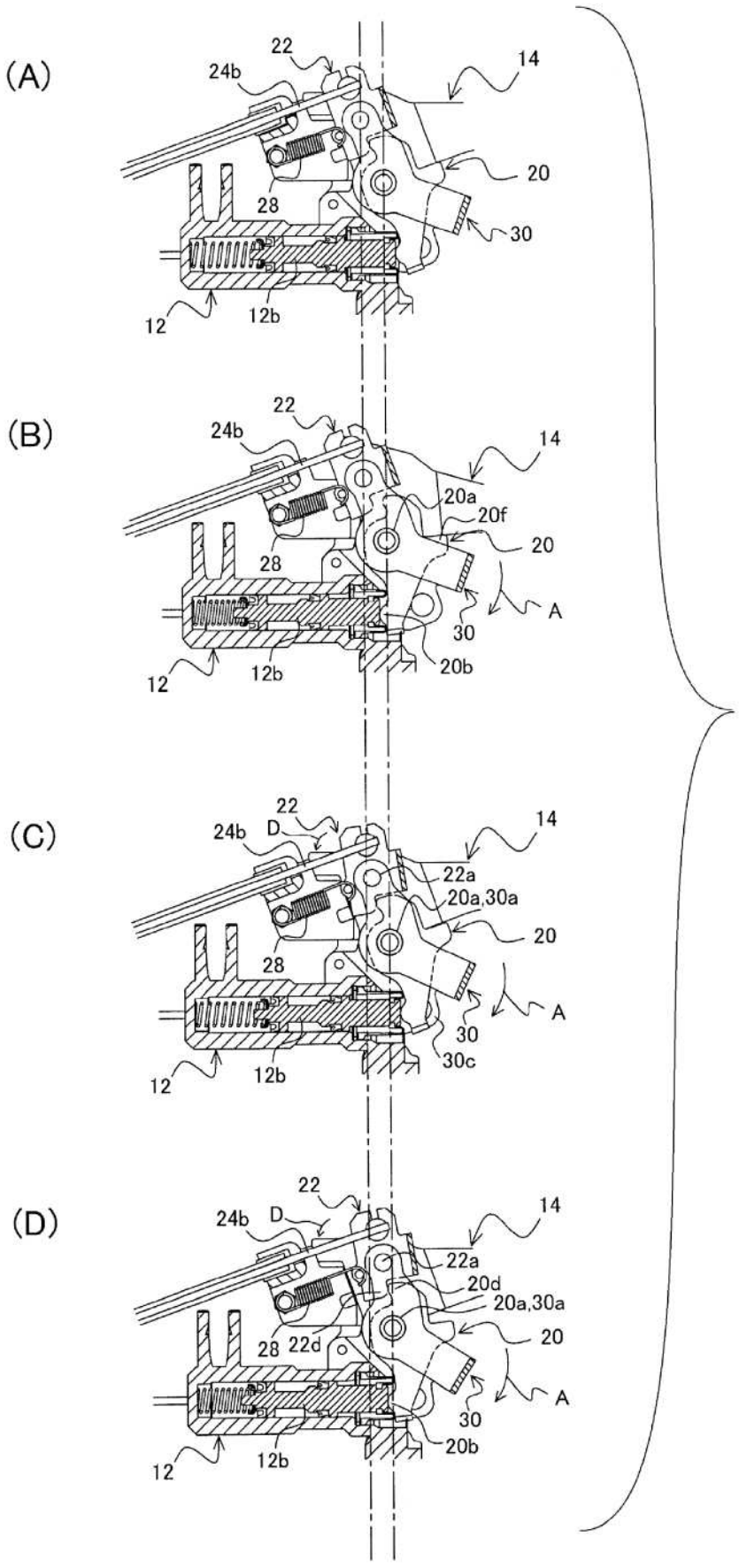
(A)
22
24b
14
20
28
30
12
12b
(B)
22
24b
14
20a
20f
20
28
A
30
12
12b
20b
(C)
22
24b
D
14
22a
20a,30a
20
28
A
30
12
12b
30c
(D)
22
24b
D
14
22a
20d
20a,30a
20
28
22d
A
30
12
12b
20b

Fig. 9

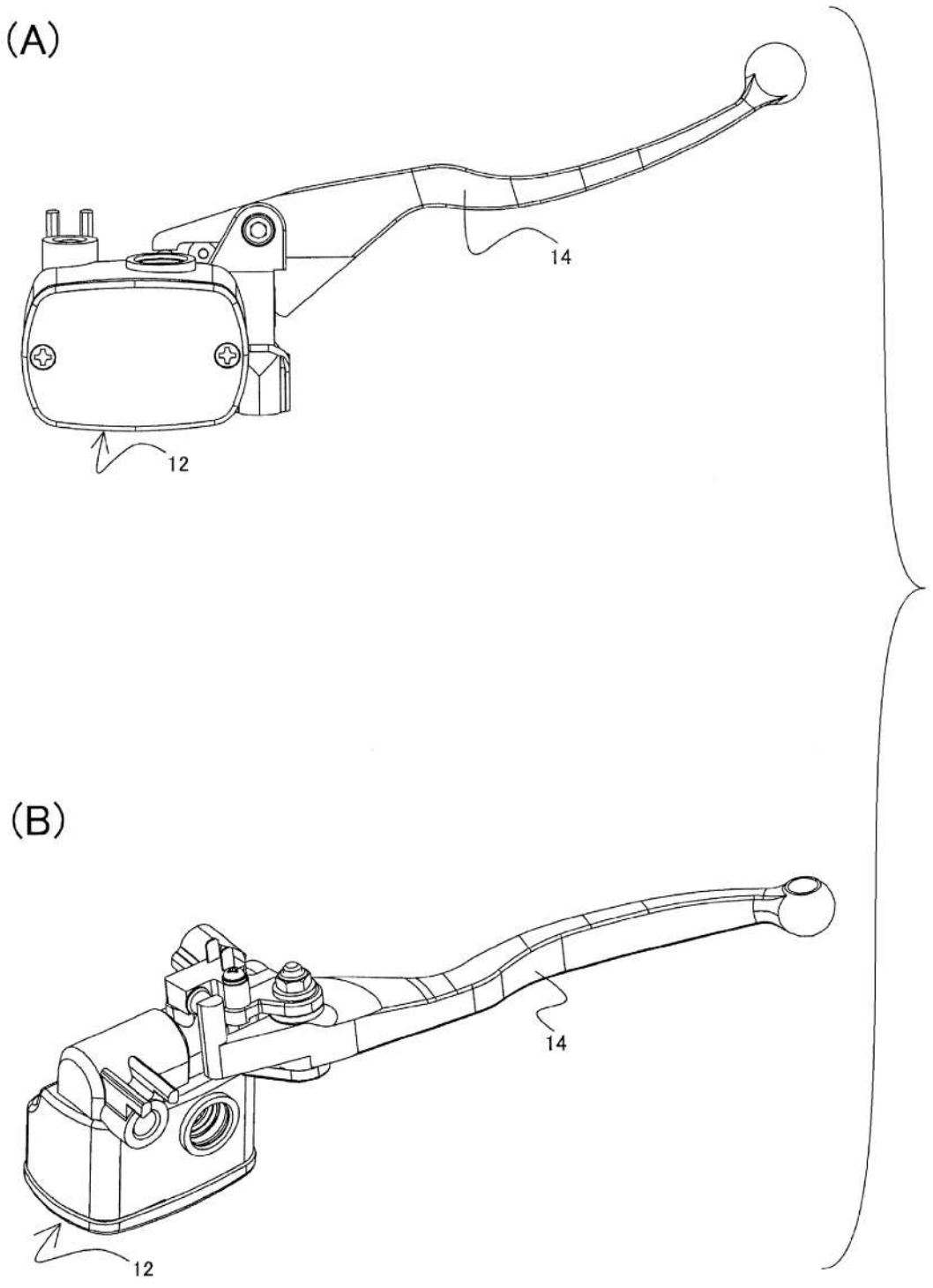

Fig. 10

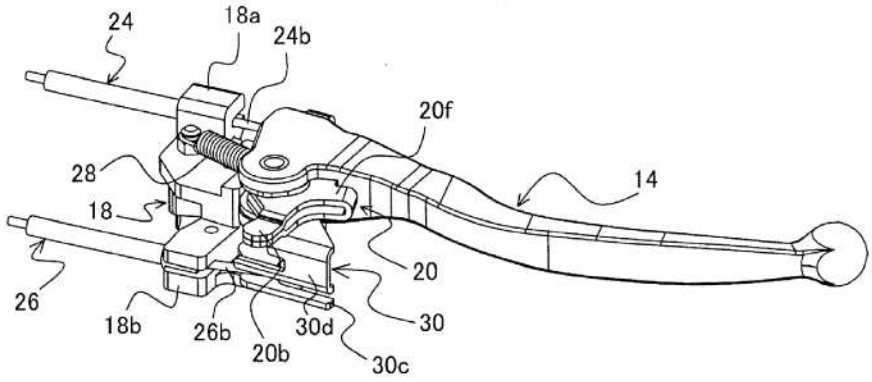
24
18a
24b
20f
28
14
18
20
26
18b
26b
30d
30
20b
30c

Fig. 11

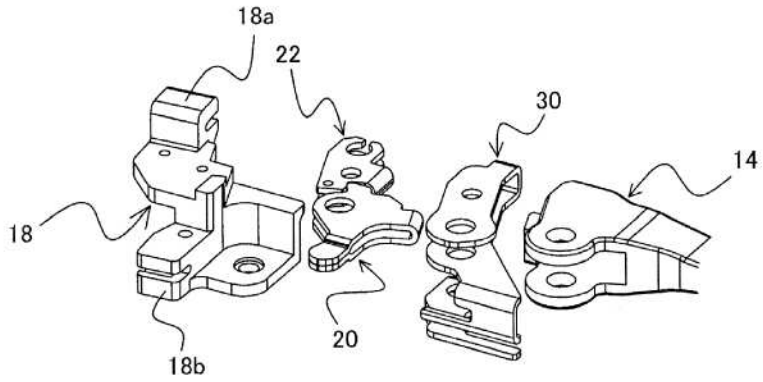
18a
22
30
14
18
20
18b

Fig. 12

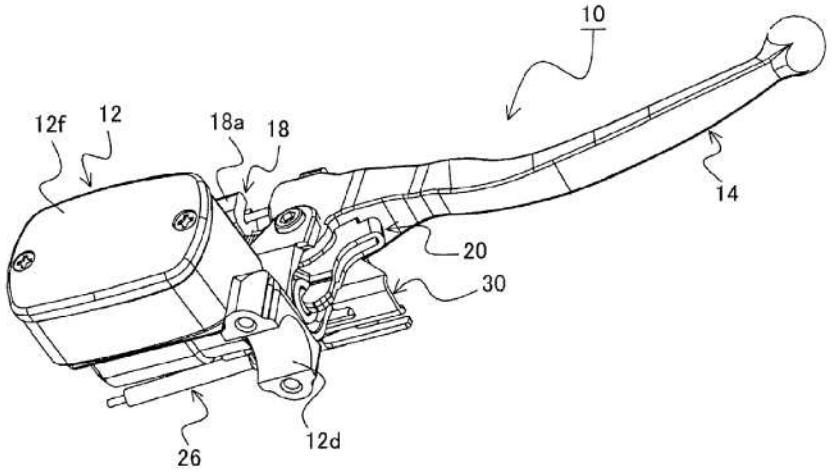
10
12f
12
18a
18
14
20
30
26
12d

Fig. 13

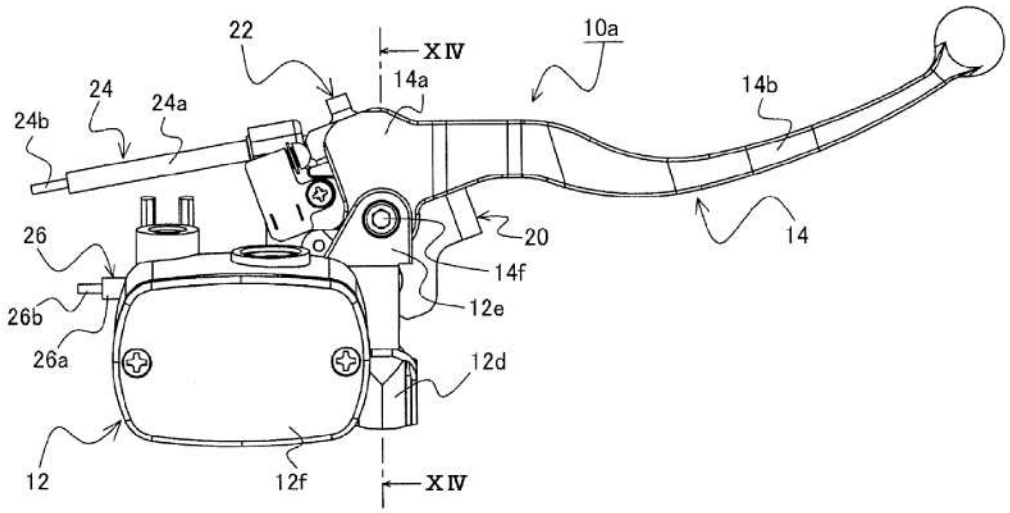
22
XIV
10a
14a
14b
24
24a
24b
26
20
14
14f
26b
12e
26a
12d
12
12f
XIV

Fig. 14

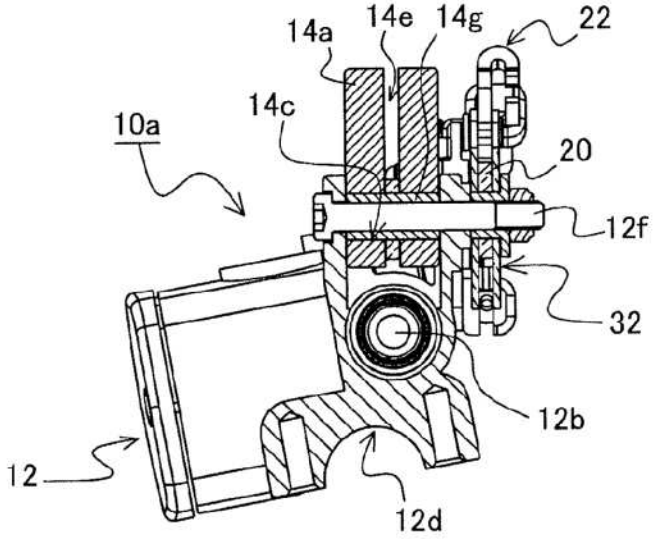
14a
14e
14g
22
14c
10a
20
12f
32
12b
12
12d

Fig. 15

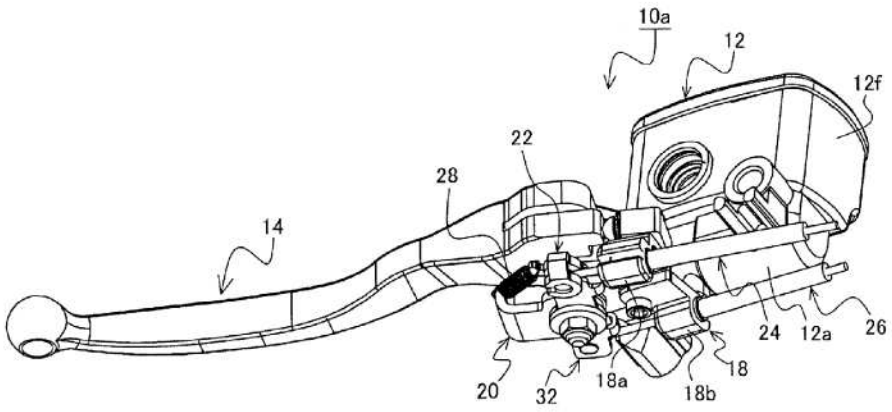
10a
12
12f
22
28
14
24
12a
26
20
32
18a
18b
18

Fig. 16

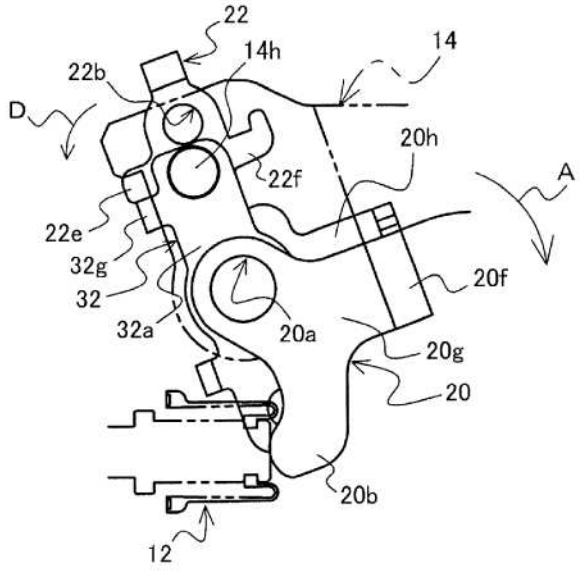
22
14h
14
22b
D
20h
A
22f
22e
32g
32
20f
32a
20a
20g
20
20b
12

Fig. 17

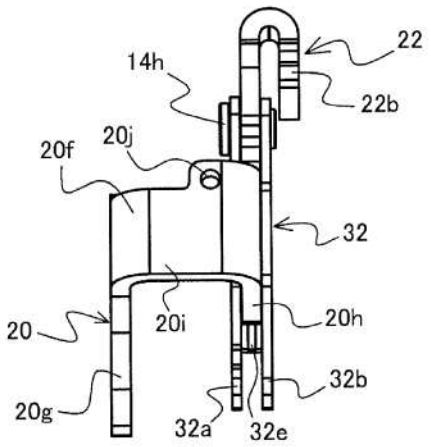
22
14h
22b
20j
20f
32
20
20i
20h
32b
20g
32a
32e

Fig. 18

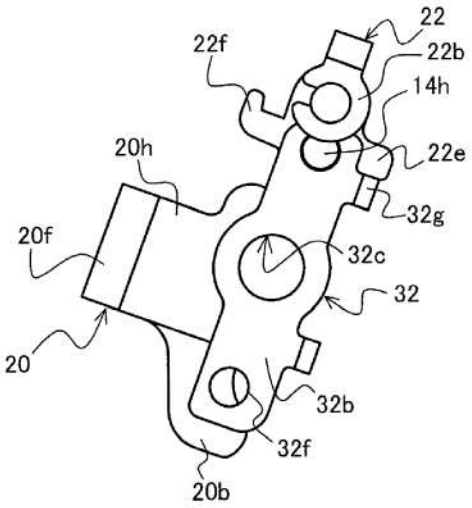
22
22f
22b
14h
20h
22e
32g
20f
32c
32
20
32b
32f
20b

Fig. 19

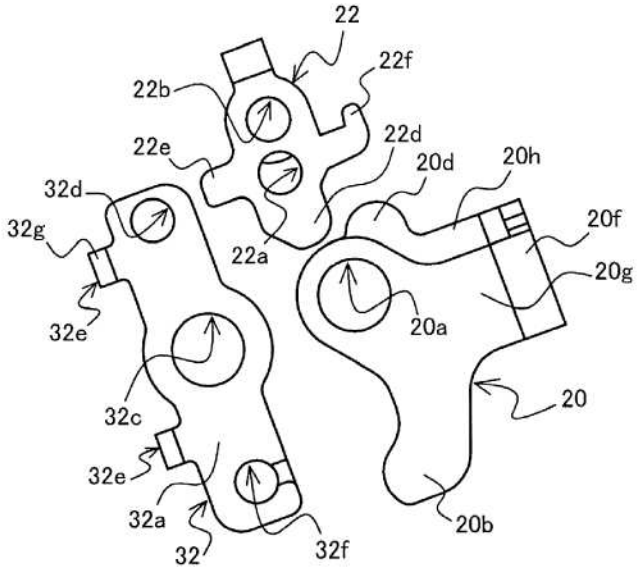
22
22f
22b
22d
22e
20d
20h
32d
20f
32g
22a
20g
20a
32e
20
32c
32e
32a
20b
32
32f

Fig. 20

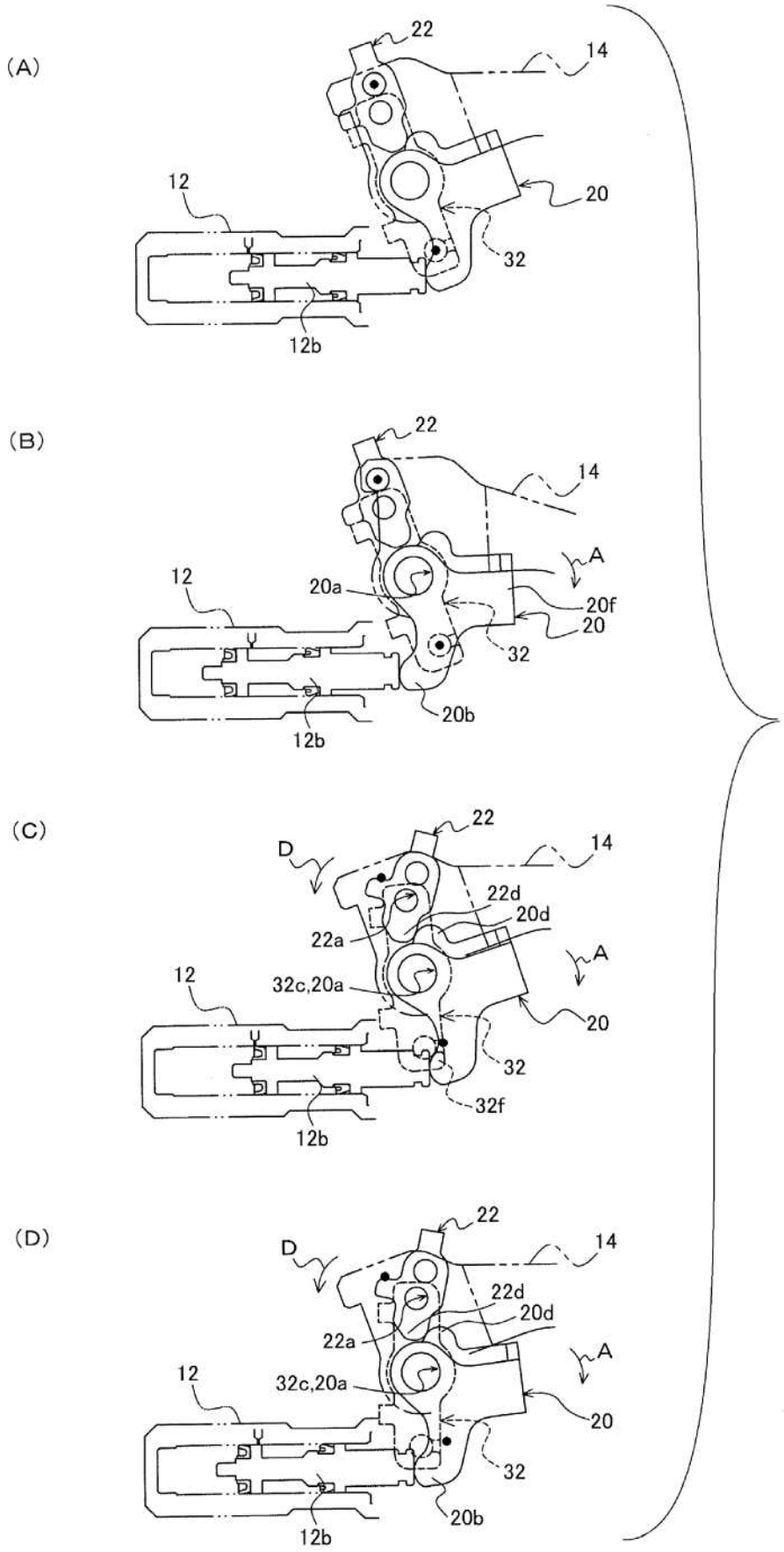
(A)
22
14
12
20
32
12b
(B)
22
14
A
12
20a
20f
20
32
20b
12b
(C)
22
14
D
22d
20d
22a
A
12
32c,20a
20
32
32f
12b
(D)
22
14
D
22d
20d
22a
A
12
32c,20a
20
32
20b
12b

Fig. 21

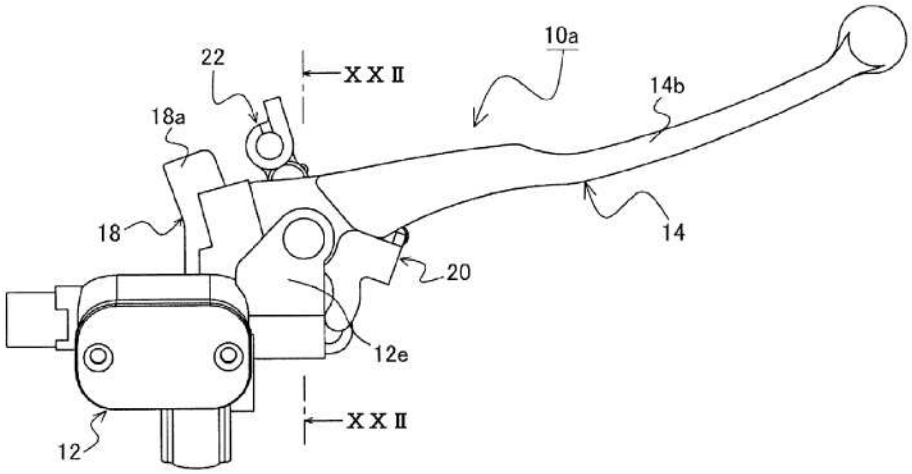
22
XXII
10a
14b
18a
18
14
20
12e
XXII
12

Fig. 22

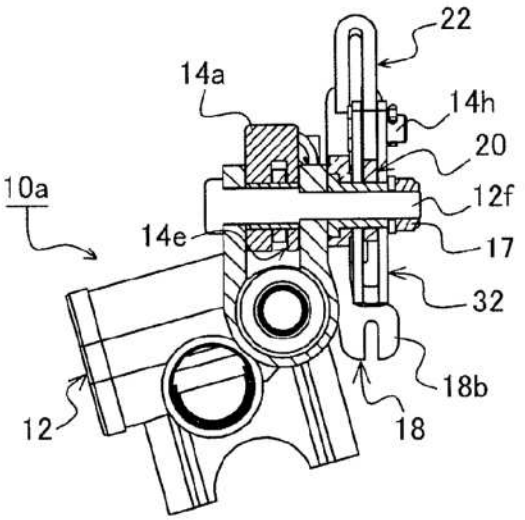
22
14a
14h
20
10a
12f
14e
17
32
18b
12
18

Fig. 23

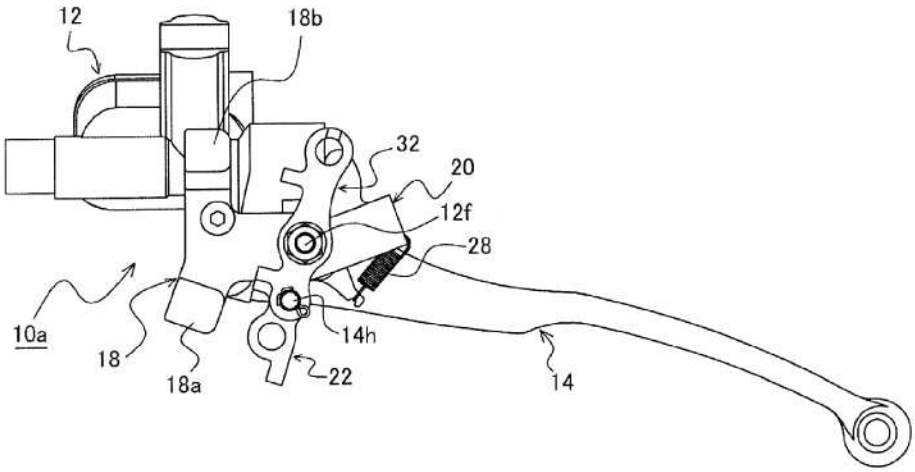

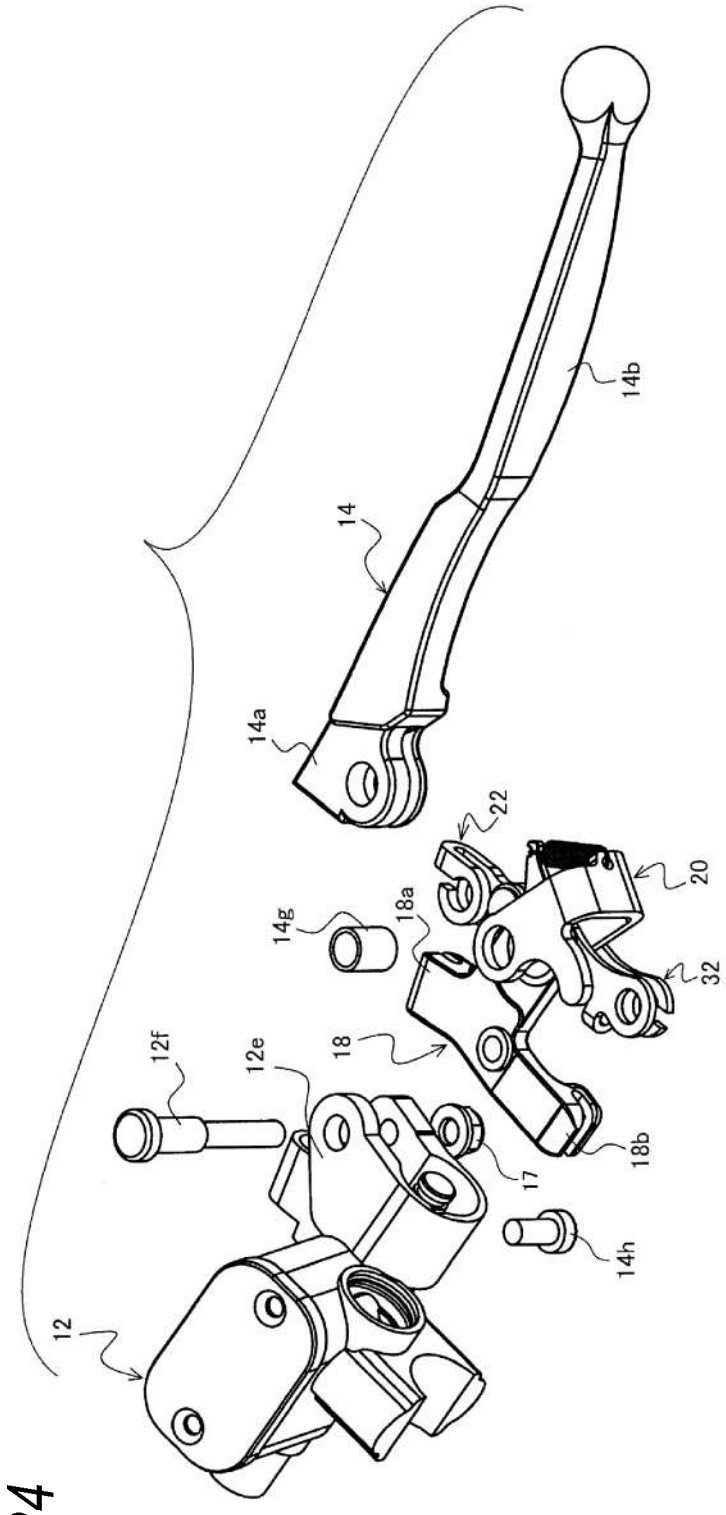

Fig. 24

Fig. 25

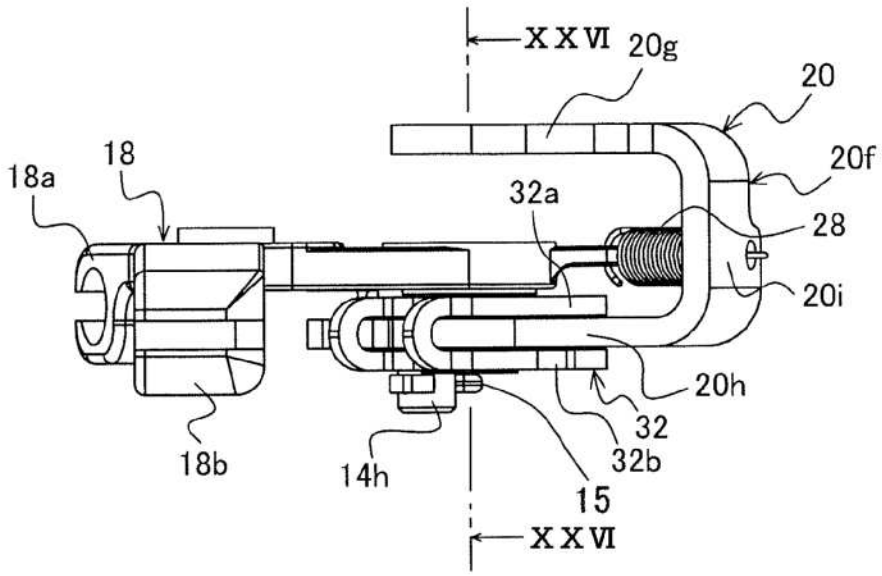
XXVI
20g
20
20f
18
18a
32a
28
20i
20h
32
32b
18b
14h
15
XXVI

Fig. 26

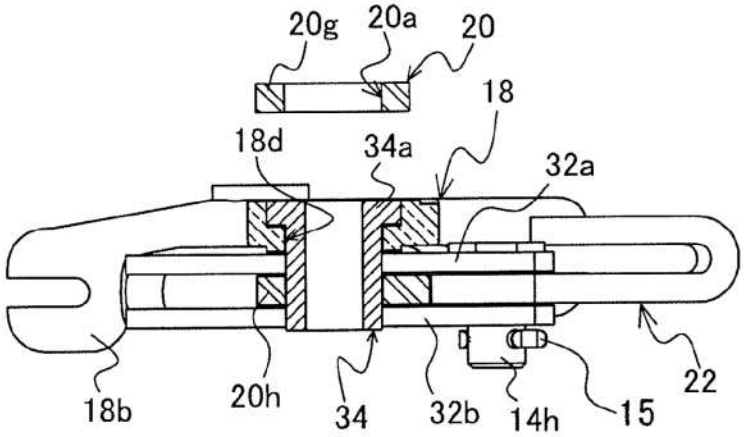
20g
20a
20
18
18d
34a
32a
18b
20h
34
32b
14h
15
22

Fig. 27

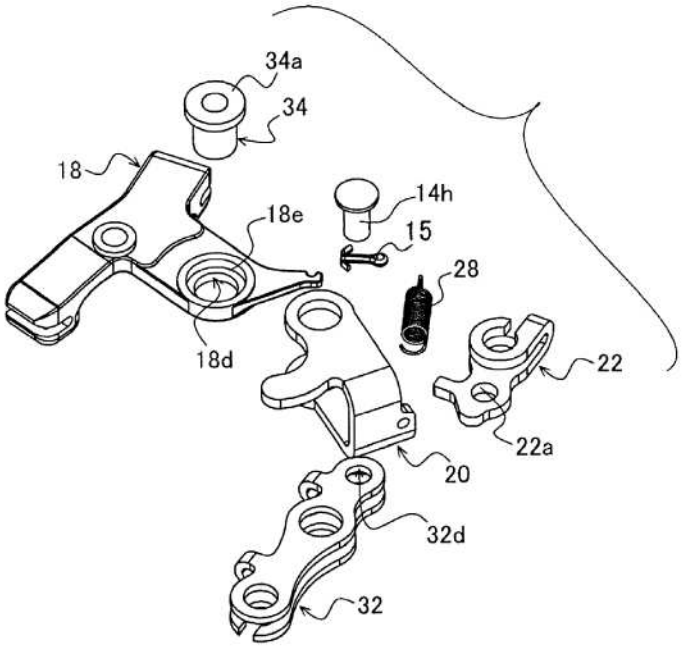
34a
34
18
14h
18e
15
28
18d
22
22a
20
32d
32

Fig. 28

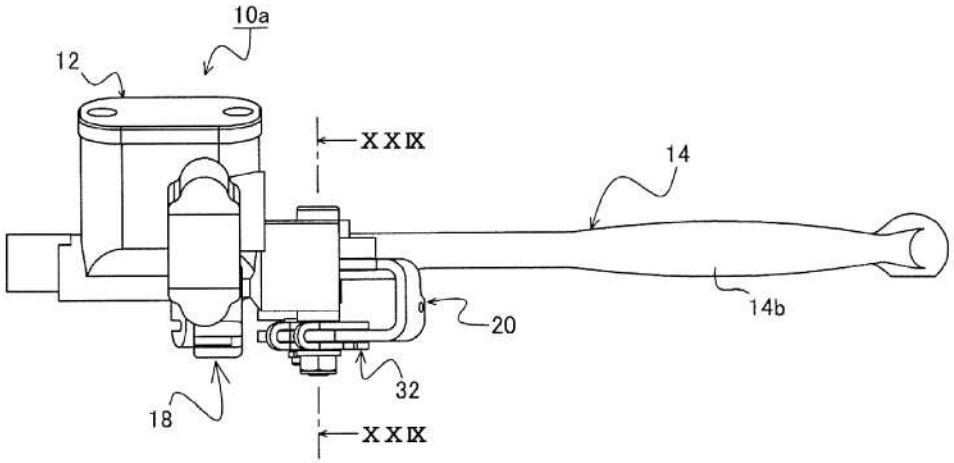
10a
12
XXIX
14
20
14b
32
18
XXIX

Fig. 29

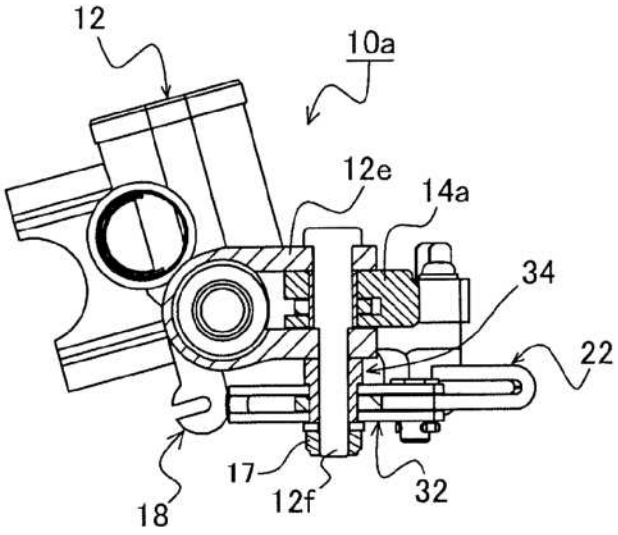

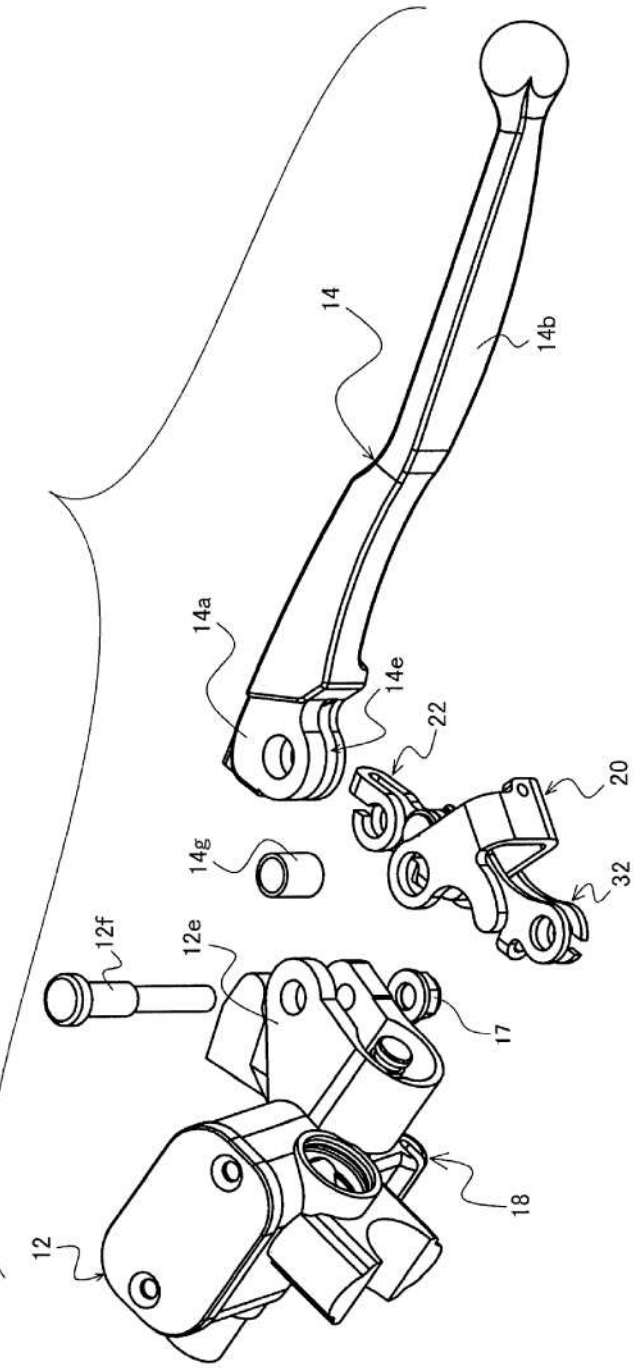

Fig. 30

Fig. 31

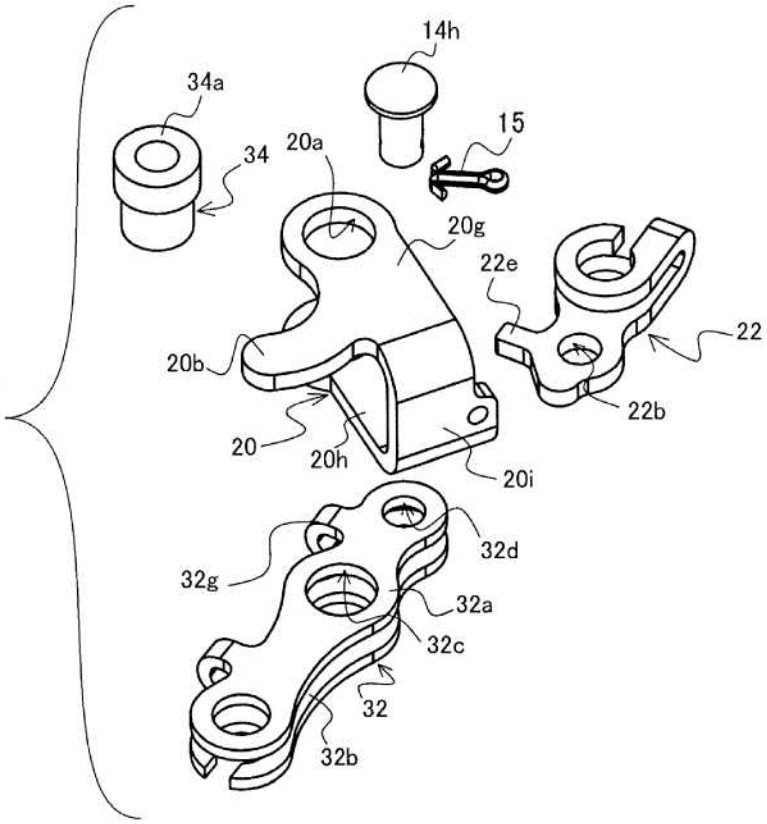
14h
34a
15
34
20a
20g
22e
22
20b
22b
20
20h
20i
32d
32g
32a
32c
32
32b

Fig. 32

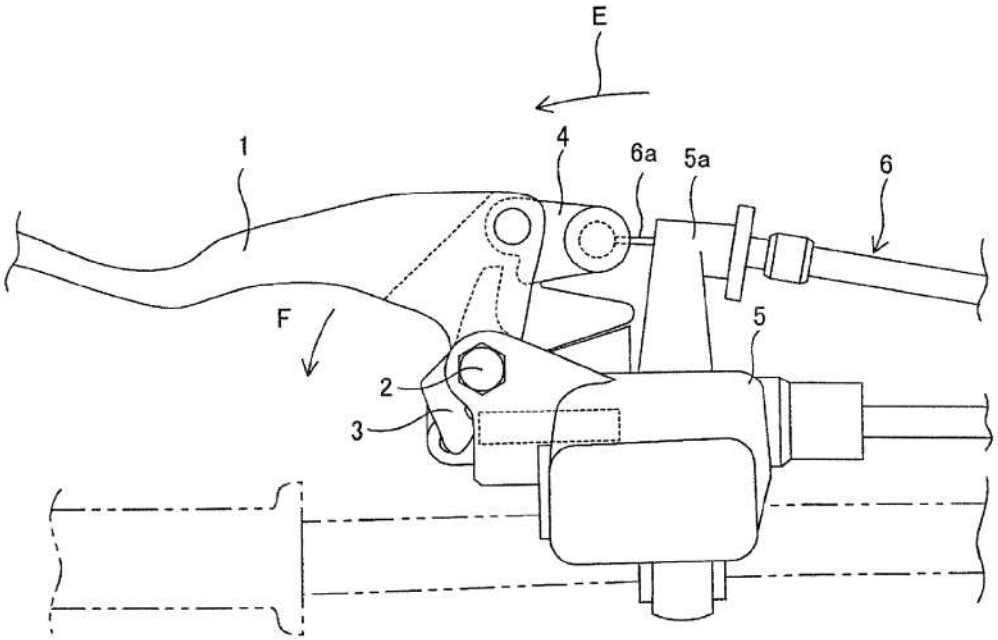
E
1
4
6a
5a
6
F
5
2
3