(19)国家知识产权局

(12)实用新型专利

(10)授权公告号 CN 222497315 U
(45)授权公告日 2025.02.18

(21)申请号 202420094702.X

(22)申请日 2024.01.15

(73)专利权人 景德镇市万宏陶瓷有限公司
地址 333000 江西省景德镇市高新区吕蒙乡历尧村

(72)发明人 万建宝

(74)专利代理机构 郑州欧凯专利代理事务所(普通合伙) 41166
专利代理师 程书强

(51)Int.Cl.
*B65D 85/72*(2006.01)
*A47G 19/02*(2006.01)

权利要求书1页 说明书2页 附图2页

(54)实用新型名称

一种可盛装酒的双层碗

(57)摘要

一种可盛装酒的双层碗,包括碗体,碗体的底部设置有碗座,碗体为双层内壁,碗体的内壁内部设置有酒液盛装腔,所述碗座的中心处固定有接头,接头与酒液盛装腔连接,接头上设置有堵盖;综上所述,本实用新型涉及一种可盛装酒的双层碗,该双层碗一方面可以作为碗具使用,另一方面,该双层碗还可以向酒液盛装腔内注入酒液,用于盛装酒液,使其具备酒瓶的盛装酒液的功能,使得双层碗具有多功能用途,并且还可以在碗体外壁绘制图画,使得双层碗作为摆放的工艺品,增加了酒文化的色彩,视觉效果、把玩趣味性好。

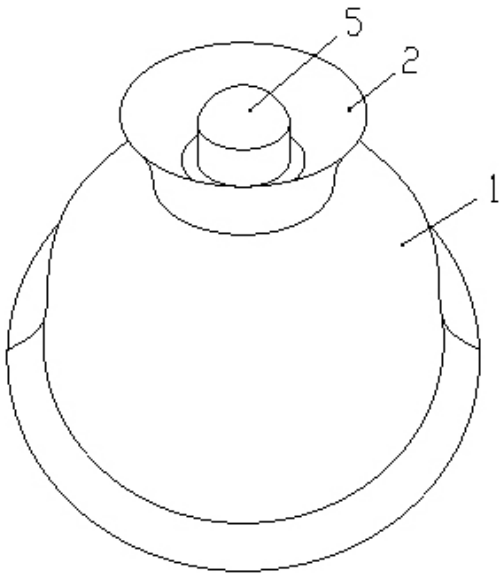


CN 222497315 U

1.一种可盛装酒的双层碗,其特征在于:包括碗体,碗体的底部设置有碗座,碗体为双层内壁,碗体的内壁内部设置有酒液盛装腔,所述碗座的中心处固定有接头,接头与酒液盛装腔连接,接头上设置有堵盖。

2.根据权利要求1所述的一种可盛装酒的双层碗,其特征在于:所述接头具有外螺纹,堵盖具有螺纹孔,堵盖通过螺纹孔螺纹安装在接头上,且螺纹孔内设置有密封圈。

3.根据权利要求1所述的一种可盛装酒的双层碗,其特征在于:碗体的外侧壁设置有酒液观察透明窗。

4.根据权利要求3所述的一种可盛装酒的双层碗,其特征在于:所述碗体的外侧壁设置有橡胶防滑环。

5.根据权利要求4所述的一种可盛装酒的双层碗,其特征在于:所述碗体的碗沿设置有保护环,保护环为翻边结构,保护环可通过翻边结构扣套在碗体的碗沿上。

# 一种可盛装酒的双层碗

## 技术领域

[0001] 本实用新型属于碗具技术领域,具体涉及一种可盛装酒的双层碗。

## 背景技术

[0002] 现今的酒瓶大多是陶瓷和玻璃,其中玻璃占据了主要份额,由于酒瓶结构极其简单,所以变化形式较少,多以色彩、图案、花纹以及内饰装点,没有其它变化;而市场销售和人们使用的各类普通碗具,仅起盛饭置菜作用,其功能单一。

## 实用新型内容

[0003] 本实用新型旨在提供一种可盛装酒的双层碗,解决现有技术中酒瓶结构简单、变化形式较少的技术问题。

[0004] 为解决上述技术问题,本实用新型采用以下技术方案:

[0005] 一种可盛装酒的双层碗,包括碗体,碗体的底部设置有碗座,碗体为双层内壁,碗体的内壁内部设置有酒液盛装腔,所述碗座的中心处固定有接头,接头与酒液盛装腔连接,接头上设置有堵盖。

[0006] 进一步的,所述接头具有外螺纹,堵盖具有螺纹孔,堵盖通过螺纹孔螺纹安装在接头上,且螺纹孔内设置有密封圈。

[0007] 进一步的,碗体的外侧壁设置有酒液观察透明窗。

[0008] 进一步的,所述碗体的外侧壁设置有橡胶防滑环。

[0009] 进一步的,所述碗体的碗沿设置有保护环,保护环为翻边结构,保护环可通过翻边结构扣套在碗体的碗沿上。

[0010] 与现有技术相比,本实用新型的有益效果是:本实用新型涉及一种可盛装酒的双层碗,该双层碗一方面可以作为碗具使用,另一方面,该双层碗还可以向酒液盛装腔内注入酒液,用于盛装酒液,使其具备酒瓶的盛装酒液的功能,使得双层碗具有多功能用途,并且还可以在碗体外壁绘制图画,使得双层碗作为摆放的工艺品,增加了酒文化的色彩,视觉效果、把玩趣味性好。

## 附图说明

[0011] 附图用来提供对本实用新型的进一步理解,并且构成说明书的一部分,与本实用新型的实施例一起用于解释本实用新型,并不构成对本实用新型的限制。在附图中:

[0012] 图1为本实用新型一种可盛装酒的双层碗的结构示意图;

[0013] 图2为本实用新型一种可盛装酒的双层碗的另一结构示意图;

[0014] 图3为一种可盛装酒的双层碗的部分剖视图。

## 具体实施方式

[0015] 下面将结合本实用新型实施例中的附图,对本实用新型实施例中的技术方案进行

清楚、完整地描述,显然,所描述的实施例仅仅是本实用新型一部分实施例,而不是全部的实施例。基于本实用新型中的实施例,本领域普通技术人员在没有做出创造性劳动前提下所获得的所有其他实施例,都属于本实用新型保护的范围。

[0016] 以下结合实施例对本实用新型作进一步的详细描述。

[0017] 如图1-3所示,本实用新型所提供的一种可盛装酒的双层碗的具体实施例:

[0018] 一种可盛装酒的双层碗,包括碗体1,碗体1的底部设置有碗座2,碗体1为双层内壁,碗体1的内壁内部设置有酒液盛装腔3,所述碗座2的中心处固定有接头4,接头4与酒液盛装腔3连接,接头4具有外螺纹,接头4上螺纹安装有堵盖5;在使用时,该双层碗一方面可以作为碗具使用,另一方面,该双层碗还可以打开堵盖5,通过接头4向酒液盛装腔3内注入酒液,然后在使用堵盖5封堵接头4,此时双层碗可以用于盛装酒液,使其具备酒瓶的盛装酒液的功能,为了增加堵盖5封堵的密封性,还可以在堵盖5内设置密封圈,当需要喝酒时,将碗体1翻转,使得碗座2朝上,打开堵盖5,倾斜碗体1即可将酒液从接头4倾倒出来,为了方便手持碗体1,防止打滑,还可以在碗体1的外侧壁设置有橡胶防滑环6,橡胶防滑环6增加手持的摩擦力;另外,当碗体1翻转放置时,碗沿与桌台容易发生接触碰撞而损坏,因此还可以在碗体1的碗沿设置有保护环7,保护环7为翻边结构,保护环7可通过翻边结构扣套在碗体1的碗沿上,保护环7的设置避免碗沿与桌台发生接触,从而保护了碗体1,当碗体1作为碗具使用时,也可以取下保护环7,不影响碗具正常使用。

[0019] 另外,还可以在碗体1的外侧壁设置酒液观察透明窗8,利用酒液观察透明窗8可以清楚地观察到酒液盛装腔3内酒液的容量、以及酒液的品质。

[0020] 需要说明书的是,本装置不仅可以作为碗具、酒液盛装容器使用,还可以作为果盘摆放器具使用,实用性强。

[0021] 需要说明的是,在本文中,诸如术语“包括”、“包含”或者其任何其他变体意在涵盖非排他性的包含,从而使得包括一系列要素的过程、方法、物品或者设备不仅包括那些要素,而且还包括没有明确列出的其他要素,或者是还包括为这种过程、方法、物品或者设备所固有的要素。

[0022] 尽管已经示出和描述了本实用新型的实施例,对于本领域的普通技术人员而言,可以理解,在不脱离本实用新型的原理和精神的情况下可以对这些实施例进行多种变化、修改、替换和变型,本实用新型的范围由所附权利要求及其等同物限定。

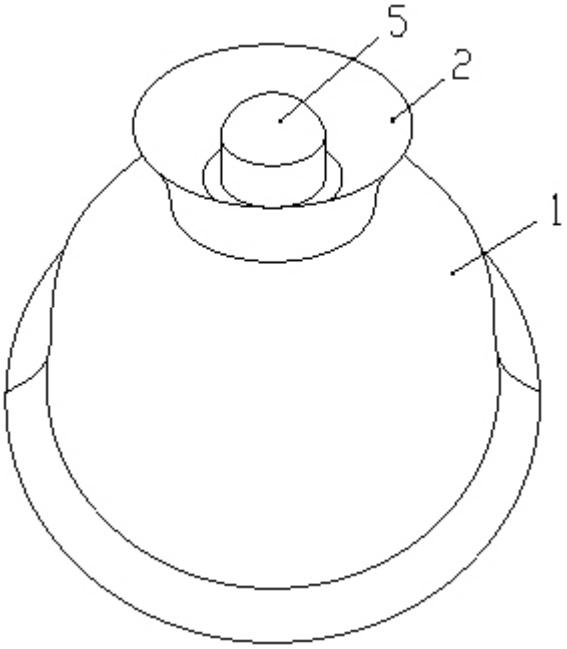


图1

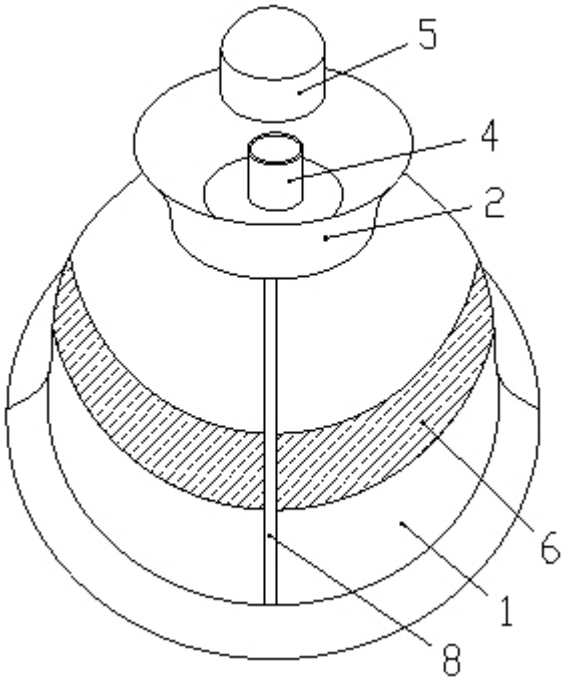


图2

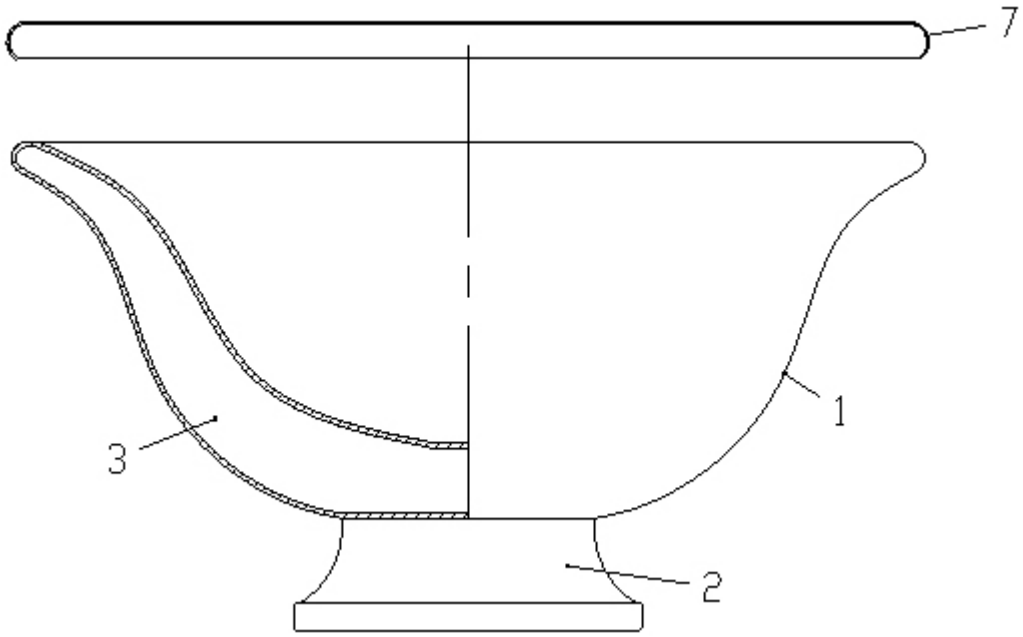


图3