(19)国家知识产权局

(12)实用新型专利

(10)授权公告号 CN 220315882 U
(45)授权公告日 2024.01.09

(21)申请号 202321388883.9

(22)申请日 2023.06.02

(73)专利权人 昆山同寅兴业机电制造有限公司
地址 215300 江苏省苏州市昆山市周市镇财茂路2号

(72)发明人 魏宏帆

(74)专利代理机构 昆山中际国创知识产权代理有限公司 32311
专利代理师 盛建德

(51)Int.Cl.
B65D 43/02(2006.01)
A47G 19/22(2006.01)

权利要求书1页 说明书3页 附图4页

(54)实用新型名称

冷热饮共用含防漏塞一体式一次性杯盖

(57)摘要

本实用新型公开了一种冷热饮共用含防漏塞一体式一次性杯盖,包括:盖体、连接臂和防漏塞,盖体底部的边缘处能够与杯子的杯口卡接,杯子内能够容纳冷饮或者热饮,防漏塞通过两个连接臂连接于盖体,饮用口贯穿设置于盖体位于靠近盖体的边缘处,防漏塞设置于盖体的侧面位于远离饮用口的一侧,连接臂为弹性臂,防漏塞能够塞入饮用口内并与饮用口的内壁密封连接,饮用口的两侧设置有凹口,凹口的高度低于饮用口的顶端,凹口的底面为一个斜坡,凹口的底面靠近盖体中心处的一端高于靠近盖体边缘处的一端。本实用新型具有适用于冷热饮、方便一次性使用、饮料不易污染杯体和防漏塞不易脱落的优点。

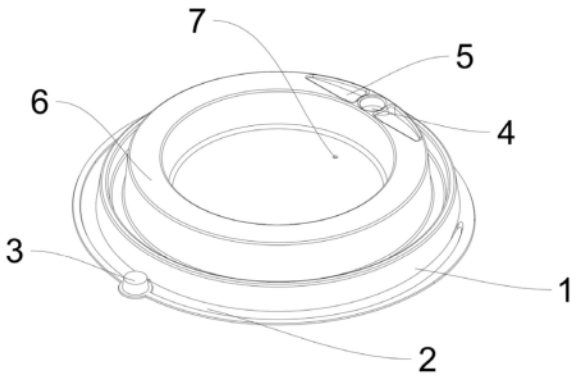

CN 220315882 U

1.一种冷热饮共用含防漏塞一体式一次性杯盖,其特征在于,包括:盖体(1)、连接臂(2)和防漏塞(3),盖体(1)底部的边缘处能够与杯子的杯口卡接,杯子内能够容纳冷饮或者热饮,防漏塞(3)通过两个连接臂(2)连接于盖体(1),饮用口(4)贯穿设置于盖体(1)位于靠近盖体(1)的边缘处,防漏塞(3)设置于盖体(1)的侧面位于远离饮用口(4)的一侧,连接臂(2)为弹性臂,防漏塞(3)能够塞入饮用口(4)内并与饮用口(4)的内壁密封连接,饮用口(4)的两侧设置有凹口(5),凹口(5)的高度低于饮用口(4)的顶端,凹口(5)的底面为一个斜坡,凹口(5)的底面靠近盖体(1)中心处的一端高于靠近盖体(1)边缘处的一端。

2.根据权利要求1所述的冷热饮共用含防漏塞一体式一次性杯盖,其特征在于:所述盖体(1)靠近边缘处设置有一个环形凸台(6),饮用口(4)和凹口(5)设置于环形凸台(6)的顶部。

3.根据权利要求1所述的冷热饮共用含防漏塞一体式一次性杯盖,其特征在于:所述盖体(1)、连接臂(2)和防漏塞(3)为一体成型。

4.根据权利要求1所述的冷热饮共用含防漏塞一体式一次性杯盖,其特征在于:所述盖体(1)开设有两个透气孔(7)。

5.根据权利要求1所述的冷热饮共用含防漏塞一体式一次性杯盖,其特征在于:还包括易断连接条,所述易断连接条连接防漏塞(3)和盖体(1),易断连接条能够在外力的拉动下断裂。

6.根据权利要求2所述的冷热饮共用含防漏塞一体式一次性杯盖,其特征在于:所述凹口(5)为三角形凹口,两个三角形凹口呈背向设置于饮用口(4)的两侧。

7.根据权利要求2所述的冷热饮共用含防漏塞一体式一次性杯盖,其特征在于:所述饮用口(4)的顶面和环形凸台(6)的顶面齐平,饮用口(4)呈圆形。

8.根据权利要求1所述的冷热饮共用含防漏塞一体式一次性杯盖,其特征在于:所述凹口(5)的底面与地面的夹角为20度。

冷热饮共用含防漏塞一体式一次性杯盖

技术领域

[0001] 本实用新型涉及一种杯盖,尤其涉及一种冷热饮共用含防漏塞一体式一次性杯盖。

背景技术

[0002] 目前杯盖的应用范围较广,但是目前的杯盖存在饮用口附近饮料溢出后容易流出杯盖污染杯体和使用者的情况,以及塞子连接不牢固,塞子容易脱落的情况,较为影响使用。

实用新型内容

[0003] 为了克服上述缺陷,本实用新型提供了一种冷热饮共用含防漏塞一体式一次性杯盖,该冷热饮共用含防漏塞一体式一次性杯盖具有适用于冷热饮、方便一次性使用、饮料不易污染杯体和防漏塞不易脱落的优点。

[0004] 本实用新型为了解决其技术问题所采用的技术方案是:一种冷热饮共用含防漏塞一体式一次性杯盖,包括:盖体、连接臂和防漏塞,盖体底部的边缘处能够与杯子的杯口卡接,杯子内能够容纳冷饮或者热饮,防漏塞通过两个连接臂连接于盖体,饮用口贯穿设置于盖体位于靠近盖体的边缘处,防漏塞设置于盖体的侧面位于远离饮用口的一侧,连接臂为弹性臂,防漏塞能够塞入饮用口内并与饮用口的内壁密封连接,饮用口的两侧设置有凹口,凹口的高度低于饮用口的顶端,凹口的底面为一个斜坡,凹口的底面靠近盖体中心处的一端高于靠近盖体边缘处的一端。

[0005] 作为可选地,所述盖体靠近边缘处设置有一个环形凸台,饮用口和凹口设置于环形凸台的顶部。

[0006] 作为可选地,所述盖体、连接臂和防漏塞为一体成型。

[0007] 作为可选地,所述盖体开设有两个透气孔。

[0008] 作为可选地,还包括易断连接条,所述易断连接条连接防漏塞和盖体,易断连接条能够在外力的拉动下断裂。

[0009] 作为可选地,所述凹口为三角形凹口,两个三角形凹口呈背向设置于饮用口的两侧。

[0010] 作为可选地,所述饮用口的顶面和环形凸台的顶面齐平,饮用口呈圆形。

[0011] 作为可选地,所述凹口的底面与地面的夹角为度。

[0012] 本实用新型的有益技术效果是:所述冷热饮共用含防漏塞一体式一次性杯盖,包括:盖体、连接臂和防漏塞,使用时,由于设置有两个连接臂,所以防漏塞的连接更加地牢固,不易出现防漏塞脱落的情况,当使用者不饮用的时候只需要将防漏塞塞入饮用口内,需要饮用的时候使用者取下防漏塞,再通过杯盖上的饮用口即可饮用杯子内的冷饮或者热饮,另外由于饮用口的两侧设置有凹口,从饮用口流出的饮料能够汇聚在凹口内,饮料不容易流出而污染杯体,并且由于凹口的底面为一个斜坡,所以凹口内的饮料由于重力的关系

更倾向于汇聚在斜坡的低位,即靠近盖体的边缘处,以方便使用者清理凹口内的饮料,减少了由于饮料外溢而导致污染的情况,由于盖体的底部是与杯子的杯口卡接的,所以当喝完杯内的饮料后可以直接取下杯盖丢弃或者将杯盖和杯子一起丢弃,方便又卫生。具有适用于冷热饮、方便一次性使用、饮料不易污染杯体和防漏塞不易脱落的优点。

附图说明

[0013] 图1是本实用新型整机第一视角的立体视图;

[0014] 图2是本实用新型整机第二视角的立体视图;

[0015] 图3是本实用新型整机的俯视图;

[0016] 图4是本实用新型整机的侧视图;

[0017] 图5是图3中的A-A向剖视图;

[0018] 其中:

[0019] 1、盖体;2、连接臂;3、防漏塞;4、饮用口;5、凹口;6、环形凸台;7、透气孔。

具体实施方式

[0020] 为了能够更清楚了解本实用新型的技术手段,并可依照说明书的内容予以实施,下面结合附图和实施例,对本实用新型的具体实施方式作进一步详细描述,以下实施例用于说明本实用新型,但不用来限制本实用新型的范围。

[0021] 本具体实施例详细记载了本申请所述的冷热饮共用含防漏塞一体式一次性杯盖,如图1-图5所示,该冷热饮共用含防漏塞一体式一次性杯盖(以下可简称为杯盖)包括:盖体1、连接臂2和防漏塞3,盖体1底部的边缘处能够与杯子的杯口卡接,杯子内能够容纳冷饮或者热饮,防漏塞3通过两个连接臂2连接于盖体1,饮用口4贯穿设置于盖体1位于靠近盖体1的边缘处,防漏塞3设置于盖体1的侧面位于远离饮用口4的一侧,连接臂2为弹性臂,防漏塞3能够塞入饮用口4内并与饮用口4的内壁密封连接,饮用口4的两侧设置有凹口5,凹口5的高度低于饮用口4的顶端,凹口5的底面为一个斜坡,凹口5的底面靠近盖体1中心处的一端高于靠近盖体1边缘处的一端。使用时,由于设置有两个连接臂2,所以防漏塞3的连接更加地牢固,不易出现防漏塞3脱落的情况,当使用者不饮用的时候只需要将防漏塞3塞入饮用口内,需要饮用的时候使用者取下防漏塞3,再通过杯盖上的饮用口4即可饮用杯子内的冷饮或者热饮,另外由于饮用口4的两侧设置有凹口5,从饮用口4流出的饮料能够汇聚在凹口5内,饮料不容易流出而污染杯体,并且由于凹口5的底面为一个斜坡,所以凹口5内的饮料由于重力的关系更倾向于汇聚在斜坡的低位,即靠近盖体1的边缘处,以方便使用者清理凹口5内的饮料,减少了由于饮料外溢而导致污染的情况,由于盖体1的底部是与杯子的杯口卡接的,所以当喝完杯内的饮料后可以直接取下杯盖丢弃或者将杯盖和杯子一起丢弃,方便又卫生。具有适用于冷热饮、方便一次性使用、饮料不易污染杯体和防漏塞不易脱落的优点。本实施例中的上下方向为图4中的上下方向。在本实施例中,杯盖为一次性使用,且可用于冷饮或者热饮。

[0022] 本实施例中可选地,盖体1靠近边缘处设置有一个环形凸台6,饮用口4和凹口5设置于环形凸台6的顶部。设置环形凸台6能够方便使用者饮用。

[0023] 本实施例中可选地,盖体1、连接臂2和防漏塞3为一体成型。

[0024] 本实施例中可选地,盖体1开设有两个透气孔7。设置透气孔7能够在使用者饮用杯内饮料的时候平衡杯内的气压,方便使用者饮用。

[0025] 本实施例中可选地,还包括易断连接条,易断连接条连接防漏塞3和盖体1,易断连接条能够在外力的拉动下断裂。在不使用防漏塞3的时候,易断连接条能够固定防漏塞3,防止防漏塞3晃动。

[0026] 本实施例中可选地,凹口5为三角形凹口,两个三角形凹口呈背向设置于饮用口4的两侧。

[0027] 本实施例中可选地,饮用口4的顶面和环形凸台6的顶面齐平,饮用口4呈圆形。将饮用口4设置为圆形能够方便使用者将吸管插入饮用口4内。

[0028] 本实施例中可选地,凹口5的底面与地面的夹角为20度。在本实施例中凹口5的底面与地面的夹角为20度指的是杯盖的底面平行于地面的时候,凹口5的底面与地面的夹角为20度。

[0029] 在本实施例中杯盖为一体注塑成型,凹口5下凹成型于环形凸台6的顶部,由于凹口5底面为一个斜坡,所以在凹口5的成型过程中,在环形凸台6的内部,即斜坡的反面会形成一个第二斜坡,第二斜坡和地面的夹角相同于斜坡和地面的夹角,第二斜坡靠近盖体1边缘的一端连接饮用口4的底部,由于第二斜坡位于环形凸台6的内部,所以在使用者饮用饮料时,杯盖会倒扣,杯子内的饮料会聚集在第二斜坡和环形凸台6内壁形成的空间中,当第二斜坡平行于地面的时候,空间内的饮料不会流入饮用口4,将凹口5的底面和地面的夹角设置为20度相应的第二斜坡和底面的夹角也为20度,使用者将平放的杯子拿起将饮用口4朝向自己并倾斜使得杯盖朝下,当使用者倾斜杯子的角度等于160度的时候第二斜坡刚好平行于地面,所以使用者饮用的时候只需要将杯子和杯盖倾斜小于160度,即人体舒适的饮用角度的时候,第二斜坡不平行于地面,堆积在环形凸台6内的饮料能够通过重力流入饮用口4内,方便使用者饮用杯子内的全部饮料,而避免饮料堆积在环形凸台6内造成浪费。

[0030] 使用本实施例中的冷热饮共用含防漏塞一体式一次性杯盖,具有适用于冷热饮、方便一次性使用、饮料不易污染杯体和防漏塞不易脱落的优点。

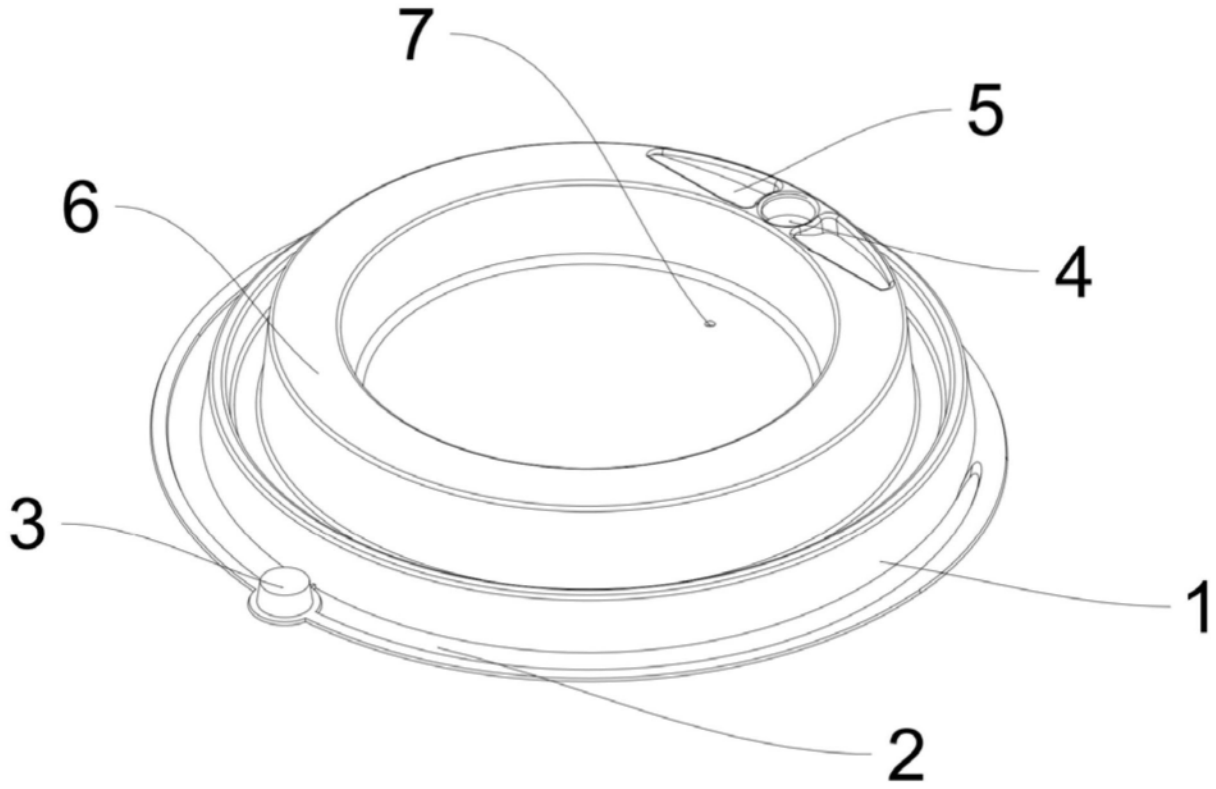

图1

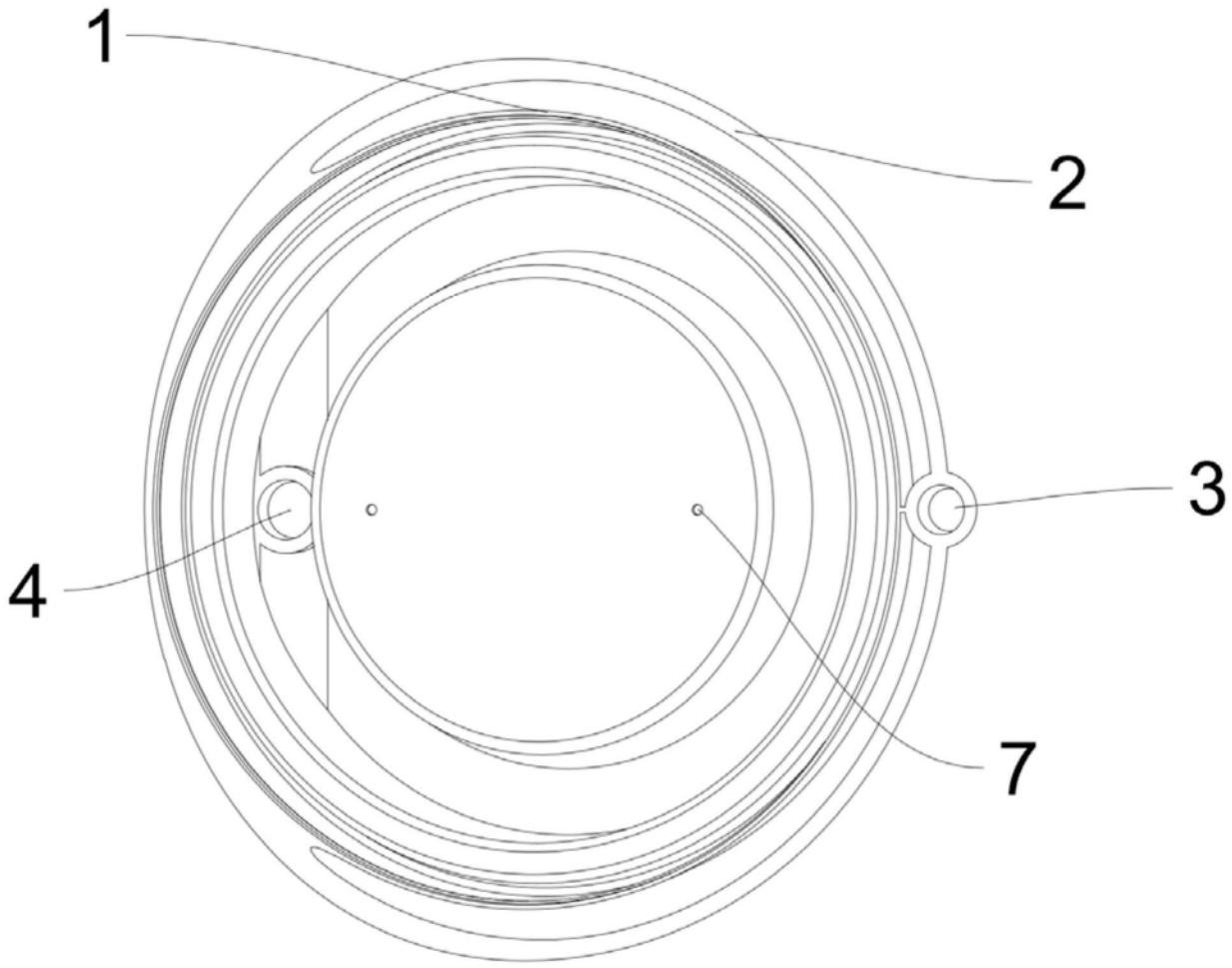

图2

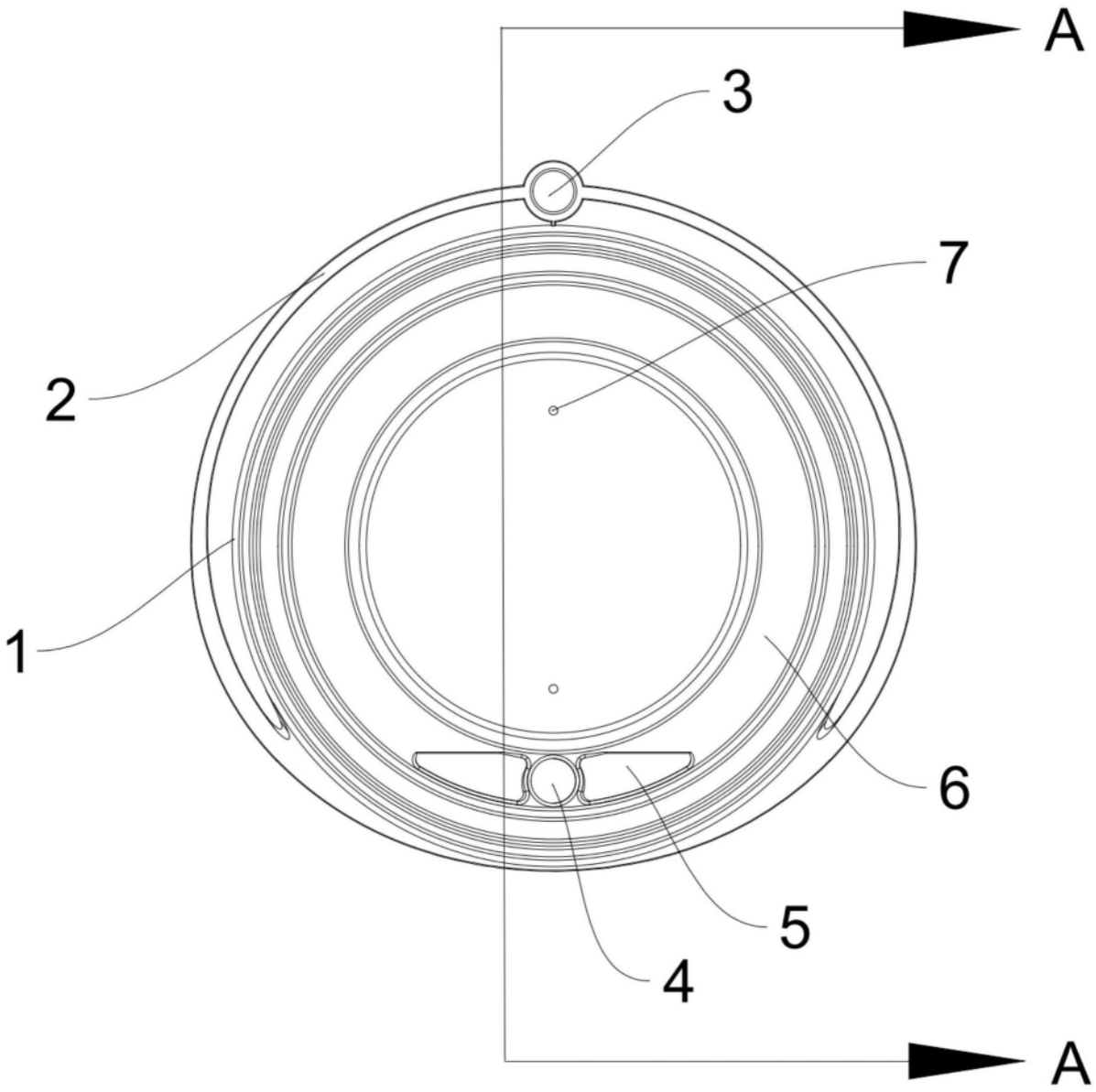

图3

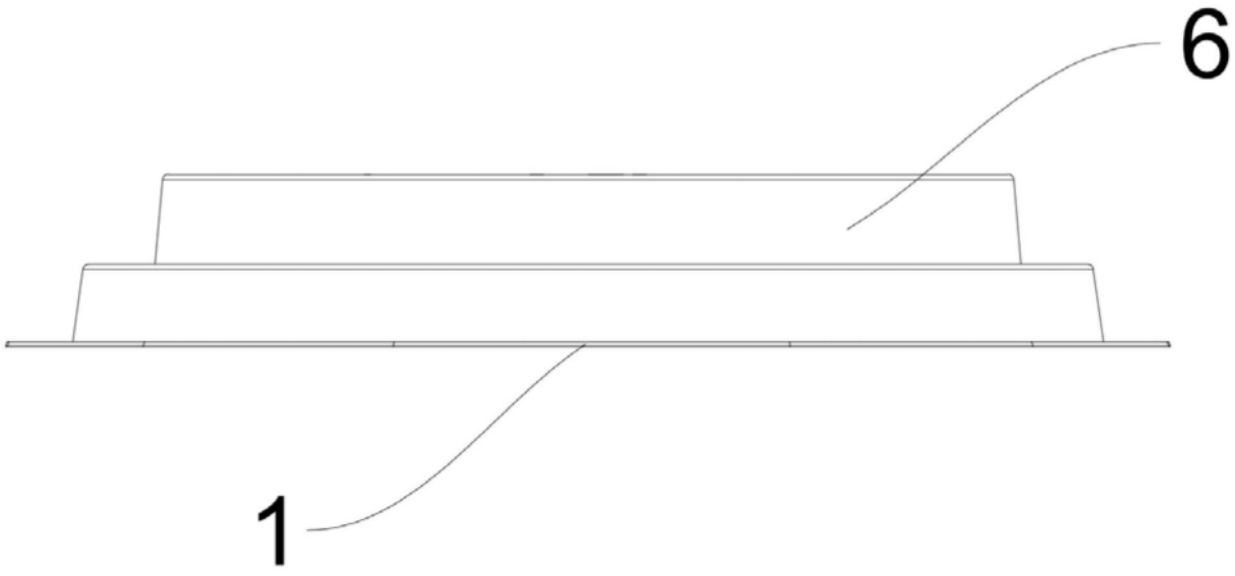

图4

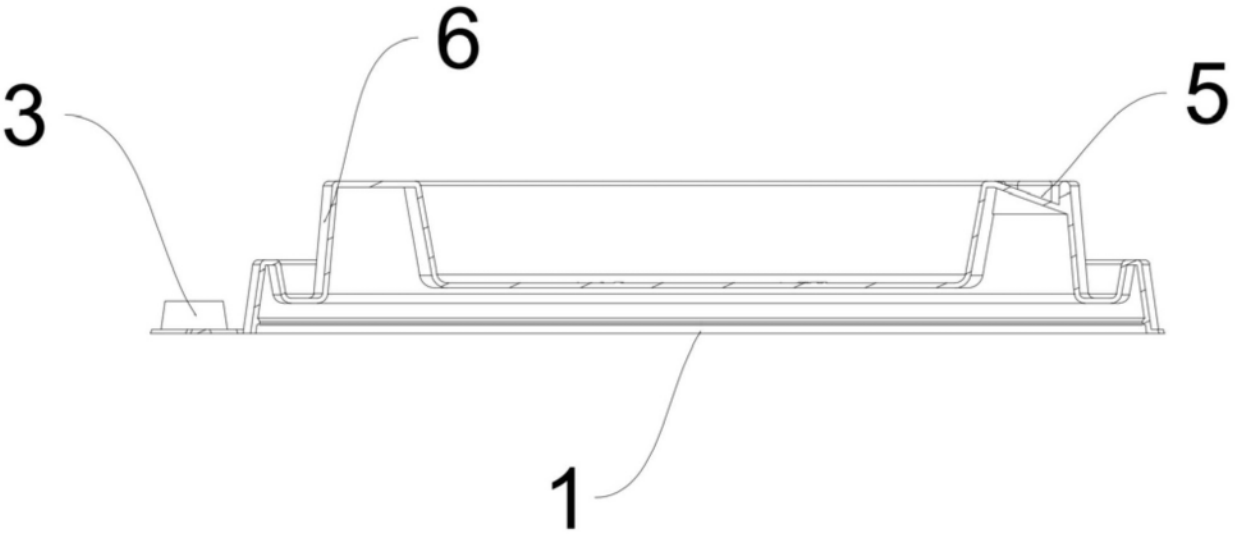

图5