(19)中华人民共和国国家知识产权局

(12)发明专利申请

(10)申请公布号 CN 106390614 A
(43)申请公布日 2017.02.15

(21)申请号 201610881743.3

(22)申请日 2016.10.10

(71)申请人 江阴市聚新源环境科技有限公司
地址 214434 江苏省无锡市江阴市城东街道金山路201号创智产业园数码港B座5楼北

(72)发明人 胡国川

(51)Int.Cl.
B01D 46/00(2006.01)
B01D 46/12(2006.01)
B01D 53/00(2006.01)
B01D 53/04(2006.01)
B01D 53/75(2006.01)
B01D 53/84(2006.01)

权利要求书1页 说明书2页 附图1页

(54)发明名称

耐腐蚀的空气洁净器

(57)摘要

本发明涉及一种耐腐蚀的空气洁净器，其特征在于：包括空气洁净器本体(1)，所述空气洁净器本体(1)的顶部前端设置有进气口(2)，空气洁净器本体(1)后端壁开设有出气口(3)，所述进气口(2)和出气口(3)均由密集排布的网孔(4)组成，所述空气洁净器本体(1)的侧壁上开设有五个缺口，每个缺口中均放置一个可拆卸的滤网框架(5)，所述滤网框架(5)中放置滤网，所述空气洁净器本体(1)的外部涂覆有耐腐蚀层。这种耐腐蚀的空气洁净器通过可拆卸的滤网的使用，使得当空气净化器需要更换滤网时，通过拔出带有滤网的框架即可更换清洗；通过滤网的使用，有效地对空气进行净化。

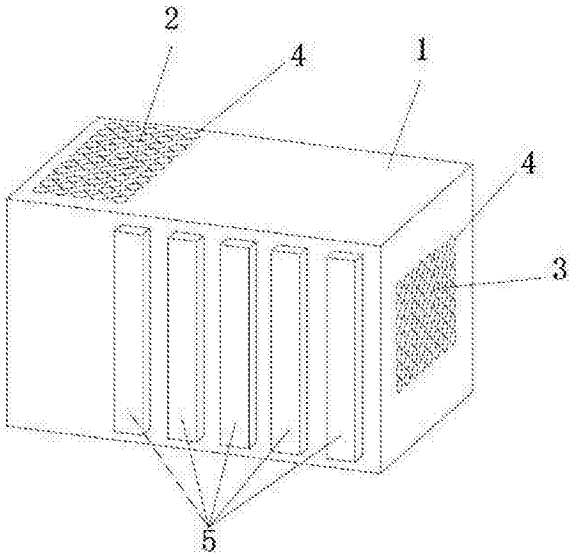

CN 106390614 A

1.一种耐腐蚀的空气洁净器，其特征在于：包括空气洁净器本体(1)，所述空气洁净器本体(1)的顶部前端设置有进气口(2)，空气洁净器本体(1)后端壁开设有出气口(3)，所述进气口(2)和出气口(3)均由密集排布的网孔(4)组成，所述空气洁净器本体(1)的侧壁上开设有五个缺口，每个缺口中均放置一个可拆卸的滤网框架(5)，所述滤网框架(5)中放置滤网，五个滤网沿进气口(2)至出气口(3)的方向依次为甲醛过滤网、活性炭过滤网、高效空气过滤网、溶菌酶过滤网以及加湿过滤网，所述空气洁净器本体(1)的外部涂覆有耐腐蚀层。

耐腐蚀的空气洁净器

技术领域

[0001] 本发明涉及一种耐腐蚀的空气洁净器，空气净化技术领域。

背景技术

[0002] 随着人们生活的改善，大家对空气污染造成的健康问题也越来越重视，装修污染也成为居民生活的重要污染源，空气净化器受到了越来越多人的欢迎。空气净化器是一种能够吸附、分解或转化各种空气污染物(一般包括粉尘、花粉、异味、甲醛之类的装修污染、细菌、过敏原等)，有效提高空气清洁度的产品。但是现有的空气净化器的滤网都是内置的，如果要更换滤网，则需要将空气净化器拆开才行，造成更换工序的繁琐。

发明内容

[0003] 本发明的目的在于克服上述不足，提供一种能够方便拆卸滤网的耐腐蚀的空气洁净器。

[0004] 本发明的目的是这样实现的：

一种耐腐蚀的空气洁净器，包括空气洁净器本体，所述空气洁净器本体的顶部前端设置有进气口，空气洁净器本体后端壁开设有出气口，所述进气口和出气口均由密集排布的网孔组成，所述空气洁净器本体的侧壁上开设有五个缺口，每个缺口中均放置一个可拆卸的滤网框架，所述滤网框架中放置滤网，五个滤网沿进气口至出气口的方向依次为甲醛过滤网、活性炭过滤网、高效空气过滤网、溶菌酶过滤网以及加湿过滤网，所述空气洁净器本体的外部涂覆有耐腐蚀层。

[0005] 这种耐腐蚀的空气洁净器具有以下优点：

这种耐腐蚀的空气洁净器通过可拆卸的滤网的使用，使得当空气净化器需要更换滤网时，通过拔出带有滤网的框架即可更换清洗；通过甲醛过滤网、活性炭过滤网、高效空气(HEPA)过滤网、溶菌酶过滤以及加湿过滤网的使用，有效地对空气进行净化。

附图说明

[0006] 图1为本发明耐腐蚀的空气洁净器的结构示意图。

[0007] 图中：空气洁净器本体1、进气口2、出气口3、网孔4、滤网框架5。

具体实施方式

[0008] 参见图1，本发明涉及的一种耐腐蚀的空气洁净器，包括空气洁净器本体1，所述空气洁净器本体1的顶部前端设置有进气口2，空气洁净器本体1后端壁开设有出气口3，所述进气口2和出气口3均由密集排布的网孔4组成，所述空气洁净器本体1的侧壁上开设有五个缺口，每个缺口中均放置一个可拆卸的滤网框架5，所述滤网框架5中放置滤网，五个滤网沿进气口2 至出气口3的方向依次为甲醛过滤网、活性炭过滤网、高效空气(HEPA)过滤网、溶菌酶过滤网以及加湿过滤网，所述空气洁净器本体1的外部涂覆有耐腐蚀层，可以保证空气

净化器在恶劣环境中使用，延长了其使用寿命。

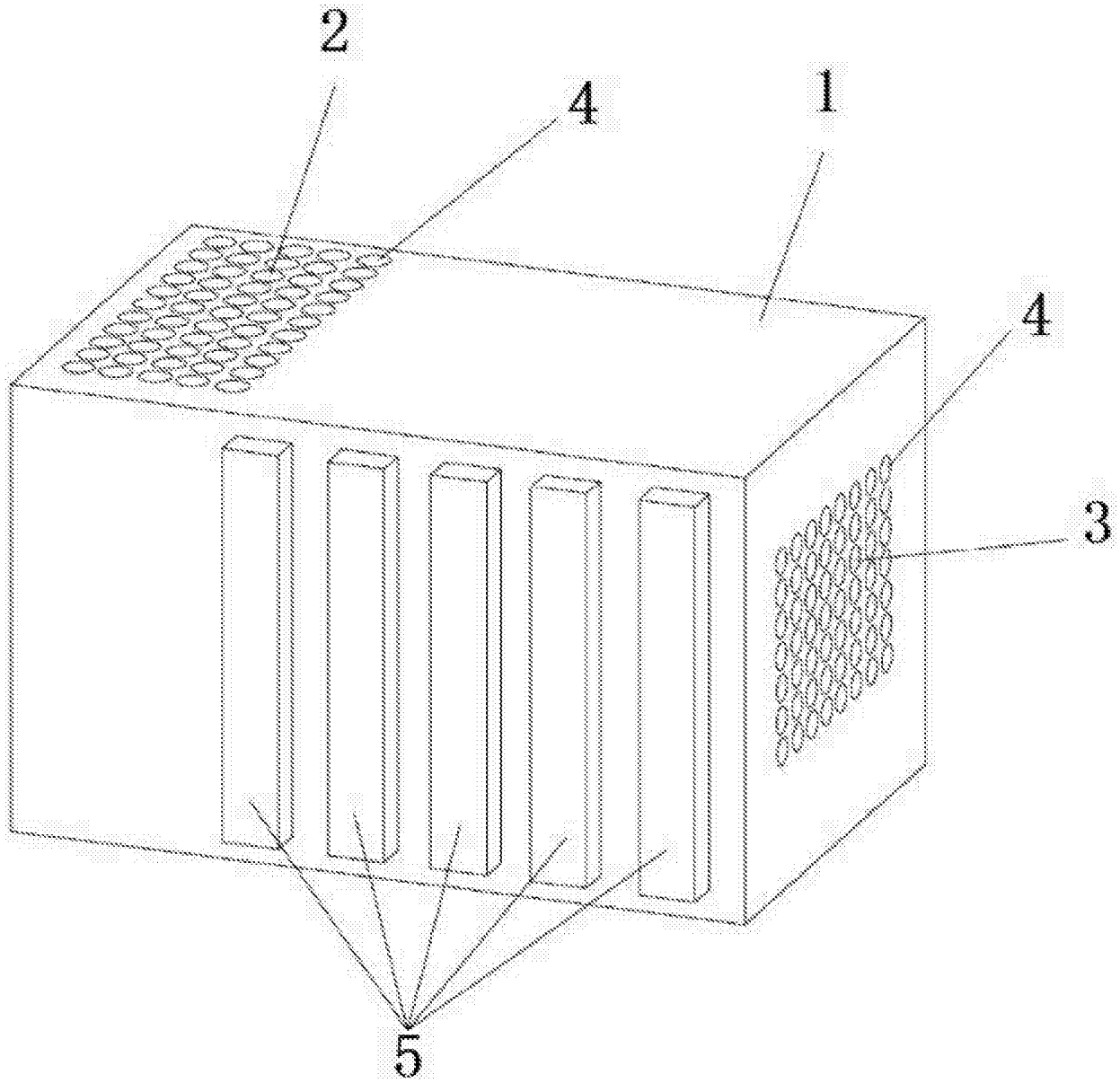

图1