(19)中华人民共和国国家知识产权局

(12)发明专利申请

(10)申请公布号 CN 108919886 A
(43)申请公布日 2018.11.30

(21)申请号 201810630397.0

(22)申请日 2018.06.19

(71)申请人 芜湖华特电子科技有限公司
地址 241000 安徽省芜湖市弋江区天井山路13号

(72)发明人 吉奕 吉祥 徐铮

(74)专利代理机构 连云港联创专利代理事务所（特殊普通合伙）32330
代理人 金波

(51)Int.Cl.
G06F 1/16(2006.01)

权利要求书1页 说明书3页 附图2页

(54)发明名称

一种抗干扰能力优异的工业平板电脑

(57)摘要

本发明公开了一种抗干扰能力优异的工业平板电脑，包括电脑主体，所述电脑主体的前端外表面固定安装有显示屏，所述显示屏的前端外表面固定安装有防刮保护膜，所述电脑主体的一侧外表面靠近前端固定安装有携带孔，所述电脑主体的一侧外表面后端靠近上端固定安装有开关按钮，所述电脑主体的一侧外表面后端靠近中部固定安装有固定螺母和LPT打印机接口，且LPT打印机接口位于固定螺母的下方，所述电脑主体的一侧外表面后端靠近下方固定安装有COM接口。本发明所述的一种抗干扰能力优异的工业平板电脑，设有防刮保护膜、防摔抗震垫与抗干扰磁环，可防止刮坏，使用更加方便，减小震动，并减小外界因素的干扰，带来更好的使用前景。

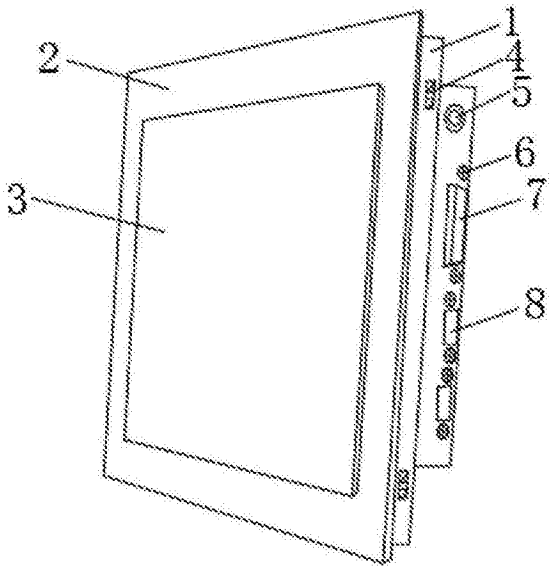

CN 108919886 A

1.一种抗干扰能力优异的工业平板电脑，包括电脑主体(1)，其特征在于：所述电脑主体(1)的前端外表面固定安装有显示屏(2)，所述显示屏(2)的前端外表面固定安装有防刮保护膜(3)，所述电脑主体(1)的一侧外表面靠近前端固定安装有携带孔(4)，所述电脑主体(1)的一侧外表面后端靠近上端固定安装有开关按钮(5)，所述电脑主体(1)的一侧外表面后端靠近中部固定安装有固定螺母(6)和LPT打印机接口(7)，且LPT打印机接口(7)位于固定螺母(6)的下方，所述电脑主体(1)的一侧外表面后端靠近下方固定安装有COM接口(8)，所述电脑主体(1)的后端外表面固定安装有防摔抗震垫(9)，所述电脑主体(1)的下端外表面一侧固定安装有HDMI口(14)和CD电源(15)，且CD电源(15)位于HDMI口(14)的一侧，所述电脑主体(1)的下端外表面另一侧固定安装有音频口(10)和LAN口(11)，且LAN口(11)位于音频口(10)的一侧，所述电脑主体(1)的下端外表面靠近中部固定安装有USB二接口(12)和USB三接口(13)，且USB三接口(13)位于USB二接口(12)的一侧，所述电脑主体(1)的内表面固定安装有抗干扰磁环(16)，所述抗干扰磁环(16)的上端内表面固定安装有硬盘(17)，所述抗干扰磁环(16)的内表面一侧固定安装有冷风机(19)和处理器(18)，且处理器(18)位于冷风机(19)的一侧，所述冷风机(19)的内表面活动安装有风扇叶(20)，所述开关按钮(5)的输出端与显示屏(2)、硬盘(17)、处理器(18)和冷风机(19)的输出端电性连接。

2.根据权利要求1所述的一种抗干扰能力优异的工业平板电脑，其特征在于：所述电脑主体(1)的外表面四周均设有橡胶带，且电脑主体(1)的外表面涂有防静电油漆层。

3.根据权利要求1所述的一种抗干扰能力优异的工业平板电脑，其特征在于：所述防摔抗震垫(9)的后端外表面设有挂钩，且防摔抗震垫(9)的形状为长方体。

4.根据权利要求1所述的一种抗干扰能力优异的工业平板电脑，其特征在于：所述LAN口(11)的内部设有多组连接线接口槽，且LAN口(11)的外表面设有接通指示灯。

5.根据权利要求1所述的一种抗干扰能力优异的工业平板电脑，其特征在于：所述显示屏(2)的上端设有防尘罩，防尘罩外表面均涂有防腐层。

6.根据权利要求1所述的一种抗干扰能力优异的工业平板电脑，其特征在于：所述音频口(10)和USB二接口(12)均为若干组，且音频口(10)和USB二接口(12)呈线性排列。

一种抗干扰能力优异的工业平板电脑

技术领域

[0001] 本发明涉及汽车旋钮领域，具体涉及一种抗干扰能力优异的工业平板电脑。

背景技术

[0002] 现有的工业平板电脑，体积轻便小巧，便于携带，操控简单，为工业技术使用方面带来了巨大的便利和实用价值，具有较好的使用效果，但也存在一定的不足之处有待改进；现有的工业平板电脑在使用时存在一定的弊端，无法防止外界因素对显示屏的损坏，且显示屏十分脆弱，不能因为工作的时防止电脑滑落摔坏，导致抗震抗摔能力差，无法抵御外界的各种不可见的信号干扰，造成内部不可控，影响操控，给设备的正常运行带来安全隐患，降低了电脑的使用性能，给工业平板电脑的使用带来了一定的影响，为此，我们提出一种抗干扰能力优异的工业平板电脑。

发明内容

[0003] 本发明要解决的技术问题是克服现有技术的缺陷，提供一种抗干扰能力优异的工业平板电脑。

[0004] 为了解决上述技术问题，本发明提供了如下的技术方案：

[0005] 本发明一种抗干扰能力优异的工业平板电脑，包括电脑主体，所述电脑主体的前端外表面固定安装有显示屏，所述显示屏的前端外表面固定安装有防刮保护膜，所述电脑主体的一侧外表面靠近前端固定安装有携带孔，所述电脑主体的一侧外表面后端靠近上端固定安装有开关按钮，所述电脑主体的一侧外表面后端靠近中部固定安装有固定螺母和LPT打印机接口，且LPT打印机接口位于固定螺母的下方，所述电脑主体的一侧外表面后端靠近下方固定安装有COM接口，所述电脑主体的后端外表面固定安装有防摔抗震垫，所述电脑主体的下端外表面一侧固定安装有HDMI口和CD电源，且CD电源位于HDMI口的一侧，所述电脑主体的下端外表面另一侧固定安装有音频口和LAN口，且LAN口位于音频口的一侧，所述电脑主体的下端外表面靠近中部固定安装有USB二接口和USB三接口，且USB三接口位于USB二接口的一侧，所述电脑主体的内表面固定安装有抗干扰磁环，所述抗干扰磁环的上端内表面固定安装有硬盘，所述抗干扰磁环的内表面一侧固定安装有冷风机和处理器，且处理器位于冷风机的一侧，所述冷风机的内表面活动安装有风扇叶，所述开关按钮的输出端与显示屏、硬盘、处理器和冷风机的输出端电性连接。

[0006] 优选的，所述电脑主体的外表面四周均设有橡胶带，且电脑主体的外表面涂有防静电油漆层。

[0007] 优选的，所述防摔抗震垫的后端外表面设有挂钩，且防摔抗震垫的形状为长方体。

[0008] 优选的，所述LAN口的内部设有多组连接线接口槽，且LAN口的外表面设有接通指示灯。

[0009] 优选的，所述显示屏的上端设有防尘罩，防尘罩外表面均涂有防腐层。

[0010] 优选的，所述音频口和USB二接口均为若干组，且音频口和USB二接口呈线性排列。

[0011] 本发明所达到的有益效果是：该工业平板电脑，通过设有的防刮保护膜，防刮保护膜可以防止在平板电脑在使用时刮坏屏幕，使用防刮保护膜从而可以减少损失，通过设有的抗干扰磁环，使中可以防止外界的各种辐射，造成调节功能无法实施，保障了内部元件的正常运行，通过设有的防摔抗震垫，可以带来缓冲，避免使用时因过滑导致掉落时摔坏，提高了设备的使用性能，整个工业平板电脑简单，操作方便，使用的效果相对于传统方式更好。

附图说明

[0012] 附图用来提供对本发明的进一步理解，并且构成说明书的一部分，与本发明的实施例一起用于解释本发明，并不构成对本发明的限制。在附图中：

[0013] 图1是本发明的整体结构示意图；

[0014] 图2是本发明的电脑主体仰视图；

[0015] 图3是本发明的电脑主体内部结构图；

[0016] 图4是本发明的图3中冷风机放大图。

[0017] 图中：1、电脑主体；2、显示屏；3、防刮保护膜；4、携带孔；5、开关按钮；6、固定螺母；7、LPT打印机接口；8、COM接口；9、防摔抗震垫；10、音频口；11、LAN口；12、USB二接口；13、USB三接口；14、HDMI口；15、CD电源；16、抗干扰磁环；17、硬盘；18、处理器；19、冷风机；20、风扇叶。

具体实施方式

[0018] 以下结合附图对本发明的优选实施例进行说明，应当理解，此处所描述的优选实施例仅用于说明和解释本发明，并不用于限定本发明。

[0019] 实施例

[0020] 如图1-4所示，一种抗干扰能力优异的工业平板电脑，包括电脑主体1，电脑主体1的前端外表面固定安装有显示屏2，显示屏2的前端外表面固定安装有防刮保护膜3，电脑主体1的一侧外表面靠近前端固定安装有携带孔4，电脑主体1的一侧外表面后端靠近上端固定安装有开关按钮5，电脑主体1的一侧外表面后端靠近中部固定安装有固定螺母6和LPT打印机接口7，且LPT打印机接口7位于固定螺母6的下方，电脑主体1的一侧外表面后端靠近下方固定安装有COM接口8，电脑主体1的后端外表面固定安装有防摔抗震垫9，电脑主体1的下端外表面一侧固定安装有HDMI口14和CD电源15，且CD电源15位于HDMI口14的一侧，电脑主体1的下端外表面另一侧固定安装有音频口10和LAN口11，且LAN口11位于音频口10的一侧，电脑主体1的下端外表面靠近中部固定安装有USB二接口12和USB三接口13，且USB三接口13位于USB二接口12的一侧，电脑主体1的内表面固定安装有抗干扰磁环16，抗干扰磁环16的上端内表面固定安装有硬盘17，抗干扰磁环16的内表面一侧固定安装有冷风机19和处理器18，且处理器18位于冷风机19的一侧，冷风机19的内表面活动安装有风扇叶20，开关按钮5的输出端与显示屏2、硬盘17、处理器18和冷风机19的输出端电性连接。

[0021] 电脑主体1的外表面四周均设有橡胶带，且电脑主体1的外表面涂有防静电油漆层；防摔抗震垫9的后端外表面设有挂钩，且防摔抗震垫9的形状为长方体；LAN口11的内部设有多组连接线接口槽，且LAN口11的外表面设有接通指示灯；显示屏2的上端设有防尘罩，

防尘罩外表面均涂有防腐层；音频口10和USB二接口12均为若干组，且音频口10和USB二接口12呈线性排列。

[0022] 需要说明的是，本发明为一种抗干扰能力优异的工业平板电脑，在使用时，在电脑主体1的一侧外表面上将开关按钮5打开，再将LAN口11与网络连接或与局域网服务器连接，工作时LPT打印机接口7与打印机连接，通过处理器18的控制处理，在电脑主体1的显示屏2上操作可以用于打印工业所需要图纸，另外USB二接口12和USB三接口13适用于不同的传输内存读卡器，可用于方便下载文档或者对工作者手机充电，从而更加便捷，CD电源15通过接入充电器提供给平板电脑充电，固定螺母6主要对LPT打印机接口7的固定，将耳机接入音频口10可以在噪声较大无法听到外音的环境下时使用，使用中由于各种环境不同可能受到干扰，抗干扰磁环16主要防止对外界的发干扰，硬盘17在电脑主体1工作时可以储存工业文件和所需要的一些控制软件，冷风机19通过内部风扇叶20的转动从而带走内部处理器18发热的热气，达到降温的效果，使用中可能会因滑落摔坏，而防摔抗震垫9具有一定的缓冲作用，从而可以防止内部高价元件的损坏，防刮保护膜3具有一定的硬度，从而防刮保护膜3可以防刮，损坏内部屏幕影响操作，使用方便，较为实用。

[0023] 最后应说明的是：以上所述仅为本发明的优选实施例而已，并不用于限制本发明，尽管参照前述实施例对本发明进行了详细的说明，对于本领域的技术人员来说，其依然可以对前述各实施例所记载的技术方案进行修改，或者对其中部分技术特征进行等同替换。凡在本发明的精神和原则之内，所作的任何修改、等同替换、改进等，均应包含在本发明的保护范围之内。

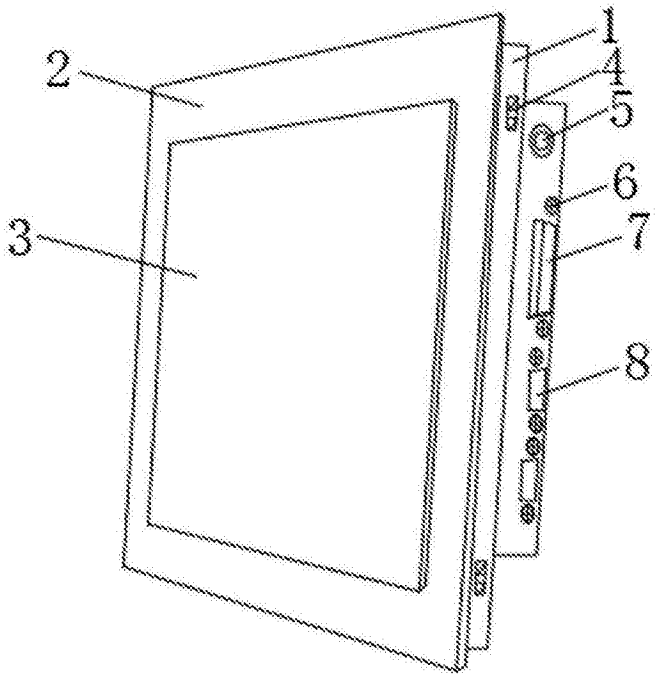

图1

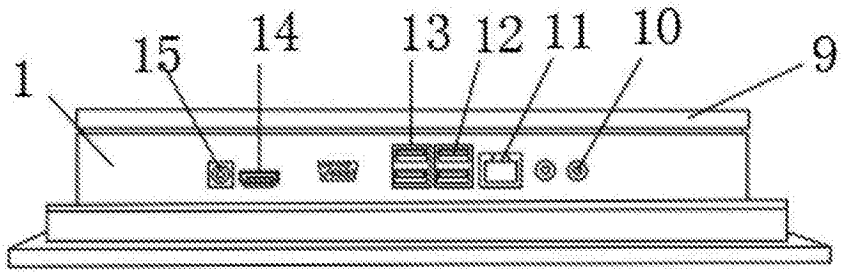

图2

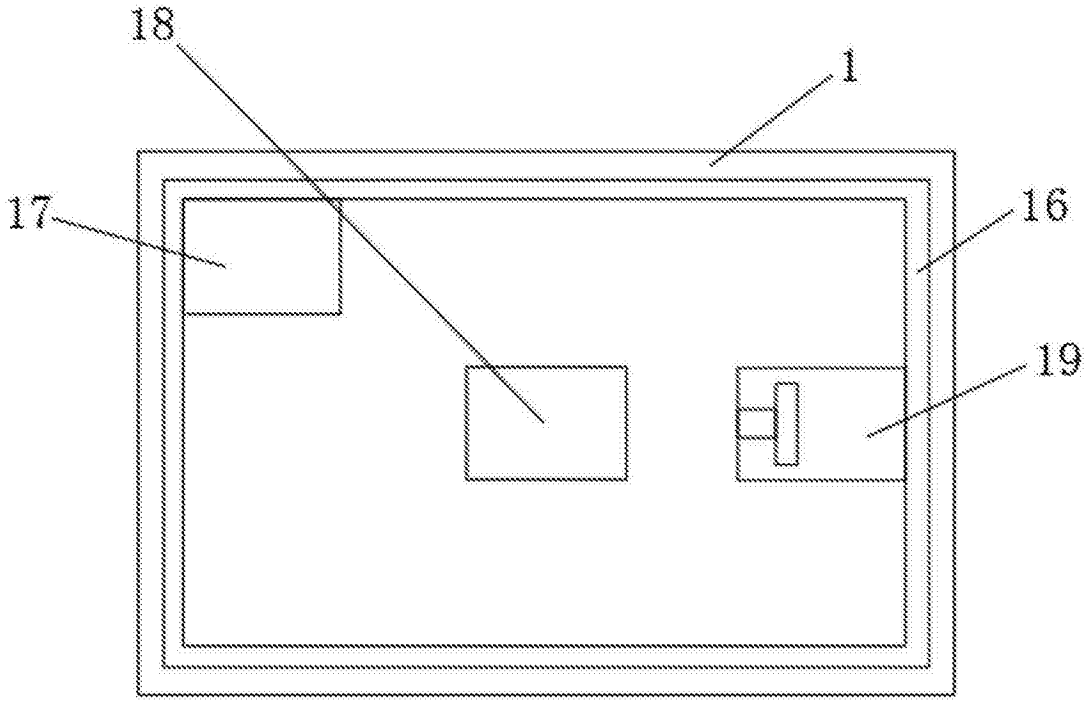

图3

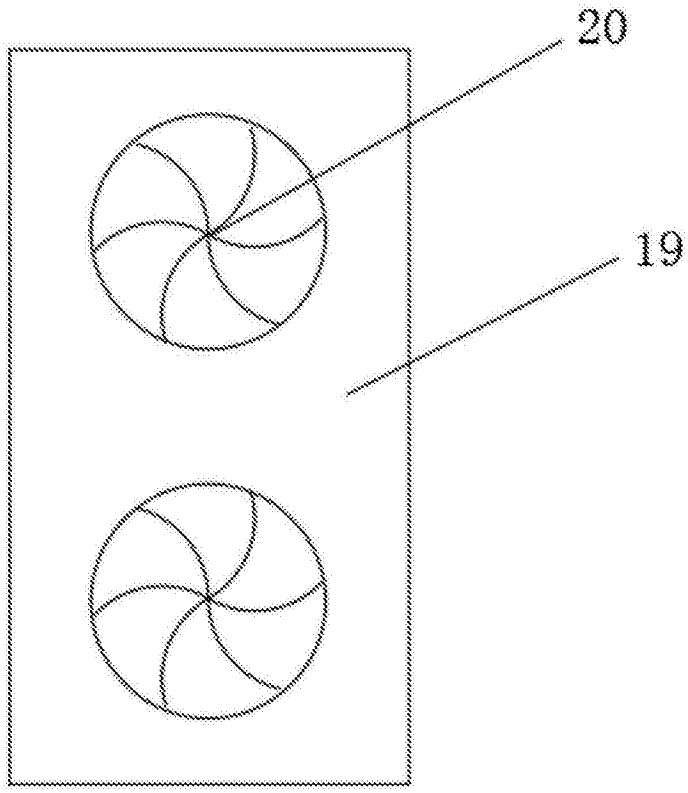

图4