(19)中华人民共和国国家知识产权局

(12)实用新型专利

(10)授权公告号 CN 210529338 U
(45)授权公告日 2020.05.15

(21)申请号 201921334358.2

(22)申请日 2019.08.16

(73)专利权人 江苏鼎盈智能科技有限公司
地址 224700 江苏省盐城市建湖县民营科技创业园4号路66号

(72)发明人 丁广运 马恒义 杨逸轩

(74)专利代理机构 成都明涛智创专利代理有限公司 51289
代理人 王巍敏

(51)Int.Cl.
D06H 7/00(2006.01)

权利要求书1页 说明书3页 附图1页

(54)实用新型名称

一种布料裁剪用防偏移装置

(57)摘要

本实用新型公开了一种布料裁剪用防偏移装置，包括工作台、抚平机构、移动机构、电动伸缩杆和固定框；工作台的上表面分布有固定机构；抚平机构通过滑动机构安装在工作台上；移动机构设置在工作台的下表面；电动伸缩杆安装在移动机构上，电动伸缩杆的伸缩端设有连接条；固定框的下表面设有左右对称设置的T型压条，固定框上设有连接块，连接块通过连接柱与连接条连接；本布料裁剪用防偏移装置，采用机械对布料进行快速固定，并且便于进行调节，防止布料发生偏移，提高裁剪精度。

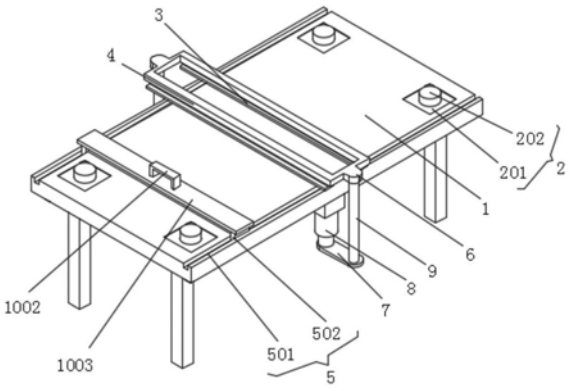

CN 210529338 U

1.一种布料裁剪用防偏移装置,其特征在于:包括工作台(1)、抚平机构(10)、移动机构(11)、电动伸缩杆(8)和固定框(4);

工作台(1):工作台(1)的上表面分布有固定机构(2);

抚平机构(10):抚平机构(10)通过滑动机构(5)安装在工作台(1)上;

移动机构(11):移动机构(11)设置在工作台(1)的下表面;

电动伸缩杆(8):电动伸缩杆(8)安装在移动机构(11)上,电动伸缩杆(8)的伸缩端设有连接条(7);

固定框(4):固定框(4)的下表面设有左右对称设置的T型压条(3),固定框(4)上设有连接块(6),连接块(6)通过连接柱(9)与连接条(7)连接;

其中:电动伸缩杆(8)的输入端与外部控制器的输出端电连接。

2.根据权利要求1所述的一种布料裁剪用防偏移装置,其特征在于:所述固定机构(2)包括电磁铁(201)和铁块(202),铁块(202)吸附在电磁铁(201)的上表面,电磁铁(201)安装在工作台(1)的放置槽内部,电磁铁(201)的输入端与外部控制器的输出端电连接。

3.根据权利要求1所述的一种布料裁剪用防偏移装置,其特征在于:所述抚平机构(10)包括防静电橡胶条(1001)、把手(1002)和活动条(1003),防静电橡胶条(1001)设置在活动条(1003)的下表面,把手(1002)安装在活动条(1003)的上表面。

4.根据权利要求1所述的一种布料裁剪用防偏移装置,其特征在于:所述滑动机构(5)包括滑槽(501)和滑块(502),滑块(502)可拆卸装配在滑槽(501)中,滑块(502)设置在活动条(1003)的下表面,滑槽(501)开设在工作台(1)上。

5.根据权利要求1所述的一种布料裁剪用防偏移装置,其特征在于:所述移动机构(11)包括滑轨(1101)和直线电机(1102),直线电机(1102)装配在滑轨(1101)上,滑轨(1101)安装在工作台(1)的下表面,电动伸缩杆(8)安装在直线电机(1102)上,直线电机(1102)的输入端与外部控制器的输出端电连接。

一种布料裁剪用防偏移装置

技术领域

[0001] 本实用新型涉及布料裁剪技术领域，具体为一种布料裁剪用防偏移装置。

背景技术

[0002] 随着经济的不断发展以及人们生活水平的不断提高，使得人们对各种消费品的质量和种类均提出新的要求，以满足人们的个性化追求，而衣服就是诸众消费品中的一种。众所周知，布料在制成成品前是需要涉及众多的工艺过程的。其中，在布料的缝纫加工过程中，通常的做法是靠操作人员借助裁剪装置对该布料进行剪切加工，在机械裁剪过程中需要将布料固定在裁剪的工作台上。

[0003] 但是，现有的纺织布料裁剪装置具有以下不足：现有的纺织布料裁剪装置，在裁剪过程中布料的夹持固定，大多采用人手固定或使用简单的器材辅助固定，存在安全隐患，且固定效果较差，布料容易发生偏移，可能造成裁剪精度的降低。

实用新型内容

[0004] 本实用新型要解决的技术问题是克服现有的缺陷，提供一种布料裁剪用防偏移装置，采用机械对布料进行快速固定，并且便于进行调节，防止布料发生偏移，提高裁剪精度，可以有效解决背景技术中的问题。

[0005] 为实现上述目的，本实用新型提供如下技术方案：一种布料裁剪用防偏移装置，包括工作台、抚平机构、移动机构、电动伸缩杆和固定框；

[0006] 工作台：工作台的上表面分布有固定机构；

[0007] 抚平机构：抚平机构通过滑动机构安装在工作台上；

[0008] 移动机构：移动机构设置在工作台的下表面；

[0009] 电动伸缩杆：电动伸缩杆安装在移动机构上，电动伸缩杆的伸缩端设有连接条；

[0010] 固定框：固定框的下表面设有左右对称设置的T型压条，固定框上设有连接块，连接块通过连接柱与连接条连接；

[0011] 其中：电动伸缩杆的输入端与外部控制器的输出端电连接。

[0012] 进一步的，所述固定机构包括电磁铁和铁块，铁块吸附在电磁铁的上表面，电磁铁安装在工作台的放置槽内部，电磁铁的输入端与外部控制器的输出端电连接，通过电磁铁的工作，可以将铁块吸附在电磁铁上，将布料放在铁块与电磁铁之间，能够将布料进行固定。

[0013] 进一步的，所述抚平机构包括防静电橡胶条、把手和活动条，防静电橡胶条设置在活动条的下表面，把手安装在活动条的上表面，把手可以带动活动条的移动，活动条可以带动防静电橡胶条的移动，防静电橡胶条能够将布料抚平，并且防止与布料接触后产生静电，提高裁剪精度。

[0014] 进一步的，所述滑动机构包括滑槽和滑块，滑块可拆卸装配在滑槽中，滑块设置在活动条的下表面，滑槽开设在工作台上，活动条可以带动滑块沿着滑槽进行移动，保证设计

的合理性，给使用带来便利。

[0015] 进一步的，所述移动机构包括滑轨和直线电机，直线电机装配在滑轨上，滑轨安装在工作台的下表面，电动伸缩杆安装在直线电机上，直线电机的输入端与外部控制器的输出端电连接，直线电机在工作的时候，能够沿着滑轨进行移动，并且直线电机能够带动电动伸缩杆的移动。

[0016] 与现有技术相比，本实用新型的有益效果是：本布料裁剪用防偏移装置，具有以下好处：

[0017] 1、活动条可以带动滑块沿着滑槽进行移动，并且活动条可以带动防静电橡胶条的移动，防静电橡胶条能够将布料抚平，并且防止与布料接触后产生静电；

[0018] 2、通过电动伸缩杆伸出，可以能够带动连接条的向下移动，连接条可以通过连接柱带动连接块的向下移动，从而使固定框进行向下移动，固定框上的T型压条能够对布料的裁剪位置进行按压，防止布料裁剪时发生偏移，提高裁剪精度。

附图说明

[0019] 图1为本实用新型结构示意图；

[0020] 图2为本实用新型侧面示意图。

[0021] 图中：1工作台、2固定机构、201电磁铁、202铁块、3 T型压条、4固定框、5滑动机构、501滑槽、502滑块、6连接块、7连接条、8电动伸缩杆、9连接柱、10抚平机构、1001防静电橡胶条、1002把手、1003活动条、11移动机构、1101滑轨、1102直线电机。

具体实施方式

[0022] 下面将结合本实用新型实施例中的附图，对本实用新型实施例中的技术方案进行清楚、完整地描述，显然，所描述的实施例仅仅是本实用新型一部分实施例，而不是全部的实施例。基于本实用新型中的实施例，本领域普通技术人员在没有做出创造性劳动前提下所获得的所有其他实施例，都属于本实用新型保护的范围。

[0023] 请参阅图1-2，本实用新型提供一种技术方案：一种布料裁剪用防偏移装置，包括工作台1、抚平机构10、移动机构11、电动伸缩杆8和固定框4；

[0024] 工作台1：工作台1的上表面分布有固定机构2，可以将布料固定在工作台1上；

[0025] 抚平机构10：抚平机构10通过滑动机构5安装在工作台1上，抚平机构10通过滑动机构5在工作台1上进行移动，可以对工作台1上的布料进行抚平；

[0026] 移动机构11：移动机构11设置在工作台1的下表面；

[0027] 电动伸缩杆8：电动伸缩杆8安装在移动机构11上，电动伸缩杆8的伸缩端设有连接条7，电动伸缩杆8在伸缩的时候，能够带动连接条7的移动；

[0028] 固定框4：固定框4的下表面设有左右对称设置的T型压条3，固定框4上设有连接块6，连接块6通过连接柱9与连接条7连接，连接条7可以通过连接柱9带动连接块6的移动，从而使固定框4进行移动，能够对布料的裁剪位置进行按压，防止布料裁剪时发生偏移，提高裁剪精度；

[0029] 其中：电动伸缩杆8的输入端与外部控制器的输出端电连接。

[0030] 固定机构2包括电磁铁201和铁块202，铁块202吸附在电磁铁201的上表面，电磁铁

201安装在工作台1的放置槽内部，电磁铁201的输入端与外部控制器的输出端电连接，通过电磁铁201的工作，可以将铁块202吸附在电磁铁201上，将布料放在铁块202与电磁铁201之间，能够将布料进行固定。

[0031] 抚平机构10包括防静电橡胶条1001、把手1002和活动条1003，防静电橡胶条1001设置在活动条1003的下表面，把手1002安装在活动条1003的上表面，把手1002可以带动活动条1003的移动，活动条1003可以带动防静电橡胶条1001的移动，防静电橡胶条1001能够将布料抚平，并且防止与布料接触后产生静电，提高裁剪精度。

[0032] 滑动机构5包括滑槽501和滑块502，滑块502可拆卸装配在滑槽501中，滑块502设置在活动条1003的下表面，滑槽501开设在工作台1上，活动条1003可以带动滑块502沿着滑槽501进行移动，保证设计的合理性，给使用带来便利。

[0033] 移动机构11包括滑轨1101和直线电机1102，直线电机1102装配在滑轨1101上，滑轨1101安装在工作台1的下表面，电动伸缩杆8安装在直线电机1102上，直线电机1102的输入端与外部控制器的输出端电连接，直线电机1102在工作的时候，能够沿着滑轨1101进行移动，并且直线电机1102能够带动电动伸缩杆8的移动。

[0034] 在使用时：连接外部控制器，打开电磁铁201，通过铁块202将布料的一端固定在工作台1上，通过移动把手1002可以带动活动条1003的移动，活动条1003可以带动滑块502沿着滑槽501进行移动，并且活动条1003可以带动防静电橡胶条1001的移动，防静电橡胶条1001能够将布料抚平，并且防止与布料接触后产生静电，将布料抚平在工作台1上，通过铁块202再将布料的另一端固定牢固；

[0035] 直线电机1102在工作的时候，能够沿着滑轨1101进行移动，并且直线电机1102能够带动电动伸缩杆8的移动，电动伸缩杆8可通过连接柱9带动固定框4的移动，使固定框4移动至布料需要剪裁的位置；

[0036] 通过电动伸缩杆8伸出，可以能够带动连接条7的向下移动，连接条7可以通过连接柱9带动连接块6的向下移动，从而使固定框4进行向下移动，固定框4上的T型压条3能够对布料的裁剪位置进行按压，防止布料裁剪时发生偏移，提高裁剪精度；

[0037] 裁剪刀可以进入固定框4的中部，进行裁剪，两个T型压条3可以对裁剪位置的两边进行按压。

[0038] 尽管已经示出和描述了本实用新型的实施例，对于本领域的普通技术人员而言，可以理解在不脱离本实用新型的原理和精神的情况下可以对这些实施例进行多种变化、修改、替换和变型，本实用新型的范围由所附权利要求及其等同物限定。

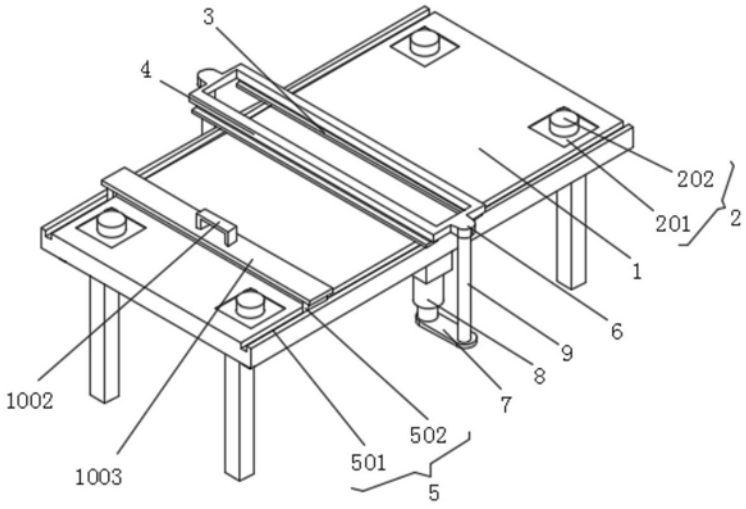
3
4
202
201
2
1
6
9
8
7
1002
502
501
5
1003

图1

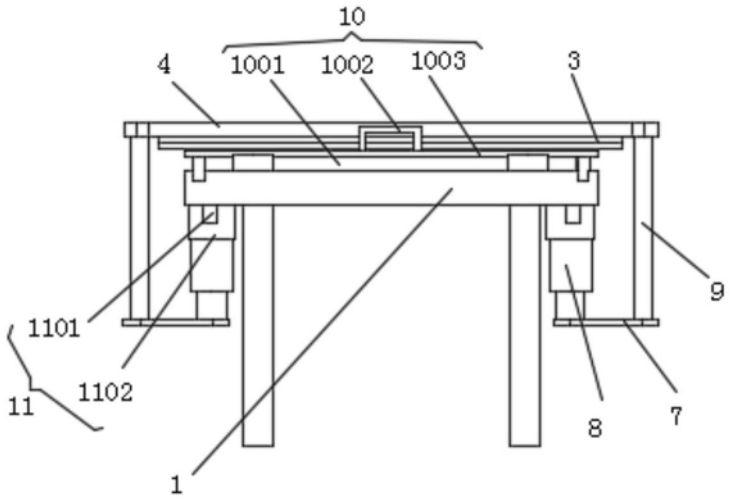
10
4
1001
1002
1003
3
9
1101
1102
11
8
7
1

图2