(19) OFICINA ESPAÑOLA DE PATENTES Y MARCAS

ESPAÑA

(11) Número de publicación: **1 069 469**

(21) Número de solicitud: U 200802585

(51) Int. Cl.:
A63H 33/18 (2006.01)

(12) SOLICITUD DE MODELO DE UTILIDAD U

(22) Fecha de presentación: **10.12.2008**

(43) Fecha de publicación de la solicitud: **01.04.2009**

(71) Solicitante/s:
Francisco Manuel de la Torre Martínez
c/ Colonia, nº 6
41530 Morón de la Frontera, Sevilla, ES

(72) Inventor/es:
Torre Martínez, Francisco Manuel de la

(74) Agente: **No consta**

(54) Título: **Juguete de habilidad y destreza.**

ES 1 069 469 U

DESCRIPCIÓN

Juguete de habilidad y destreza.

Sector de la técnica

La presente invención se encuadra en el sector de la juguetería, más concretamente en lo relativo a juguetes de habilidad y destreza.

Estado de la técnica

Actualmente, dentro de los juguetes de habilidad y destreza lo más parecido, pero existe gran diferencia entre ambos y se conoce desde hace muchos años es el "anillo volador" o whiz ring, fabricado de un material como el polietileno u otros, relativamente semiduro o duro. Su divertimiento principal es lanzarlo de un jugador a otro, tienen que jugar como mínimo dos o más jugares, su nivel de dificultad siempre es el mismo una vez se haya aprendido a lanzarlo, no es competitivo y llega a ser rutinario, además se necesita grandes espacios para su práctica.

Sería por lo tanto deseable desde hace mucho tiempo la necesidad de obtener un juguete que pueda ser utilizado a nivel individual, con variedad de formas de jugar, para que no sea rutinario, que su dificultad vaya en aumento, si el jugador o jugadores lo requieren, que sea competitivo, y que se pueda jugar en espacios pequeños (interiores).

Para ello, la presente invención se caracteriza por que se puede jugar a nivel individual o en grupo, aporta una gran diversidad de formas de jugar, tiene varios niveles de dificultad (para que el jugador pueda superarse así mismo), en grupo lo hace muy competitivo, con ello aumenta la emoción y la diversión, se puede jugar dentro de casa, en el porche, garaje etc. y en exteriores.

Descripción detallada de la invención

La presente invención se refiere a un nuevo juguete con forma de una caja octagonal, varilla o palillo y anillo volador. Todos ellos fabricados en polietileno u otros.

La caja octagonal esta formada por dos partes, una la TAPA, que tiene una superficie portadora central con forma octagonal, acotada por todo su contorno por varias solapas rectangulares, todas ellas con las mismas dimensiones, en cuyo centro va situado un vástago y la BASE, la cual es exactamente igual que la TAPA, tan solo varia sus dimensiones (son unas décimas más pequeñas por todo su contorno, con el fin de que esta entre dentro una de la TAPA) y en el centro tiene un pequeño tubo hueco.

La varilla es lisa, con forma cilíndrica sólida o consistente y el anillo volador o whiz ring comprende un espacio vacío central, una superficie portadora intermedia y un faldón contiguo a esta.

Modo de realización de la invención

La presente invención se ilustra adicionalmente mediante los siguientes ejemplos, los cuales no pretenden ser limitativo de su alcance.

Abrimos el juguete, ponemos la Tapa al lado de la Base, cogemos la varilla y el anillo volador (whiz ring) que están en el interior de la base, introducimos una varilla dentro del pequeño tubo hueco situado en el centro de la base, ya tenemos por un lado la Tapa y al otro la Base (con su varilla), cogemos el anillo volador y nos situamos a tres o cuatros pasos de la tapa y base.

Ejemplo 1

Nos preparamos, lanzamos hacia la tapa, objetivo introducir el anillo volador dentro de la tapa.

Ejemplo 2

Lanzamos el anillo volador hacia la base e intentamos colarlo en la varilla situada en el centro de esta.

El nivel de dificultad aumentara en ambos casos y otros, si ampliamos la distancia (de tres a cuatro pasos, de cuatro a cinco, así sucesivamente) entre la tapa o base del jugador.

Descripción de las figuras

El juguete es una caja con forma octagonal (1), esta consta de una TAPA (2) y la BASE (3), en cuyo interior lleva una varilla (4) y un anillo volador (5).

La TAPA (2) tiene una superficie portadora octagonal central, en cuyo centro tiene un vástago macho (6), acotada toda ella por todo su contorno por varias solapas rectangulares, todas ellas con las mismas dimensiones.

La BASE (3) es exactamente igual que la TAPA (2) pero unas gimas más pequeñas por todo su contorno, en su parte central se encuentra un pequeño tubo hueco (7), el cual forma parte de la BASE.

La varilla (4) es lisa y con forma cilíndrica sólida y consistente.

El anillo volador o whiz ring (5) consta de un espacio vació central, una superficie portadora intermedia y un faldón contiguo a la superficie.

REIVINDICACIONES

1. Juguete de habilidad y destreza, formado por un cuerpo principal (1), palillo o varilla (4) anillo volador (5). Fabricado todo a base de derivados del polímero, como el polietileno u otros, **caracterizado** porque su cuerpo principal es una caja con forma octagonal (1) la cual consta de dos partes principales, una la tapa (2) en cuyo centro va ubicado un vástago macho (6), y la base (3), que tiene un pequeño tubo hueco (7) situado un en su parte central.

2. Juguete según la reivindicación 1 **caracterizado** porque la caja con forma octagonal consta de una tapa (2) con una superficie portadora central de forma octagonal, acotada toda ella por todo su contorno por varias solapas rectangulares, todas ellas con las mismas dimensiones, en el centro de la tapa (2) tiene un vástago macho (6), este tiene un reborde anular exterior en su parte intermedia final, hace la función de cierre de la caja octagonal (1) al colocar la tapa (2) sobre la base (3) introduciéndose el vástago macho (6) en el tubo hueco (7) situado en el centro de la base (3).

3. Juguete según la reivindicación 1 y 2 **caracterizado** porque la caja octagonal consta de una base (3) con forma geométrica semejante a la tapa (2) y cuyas dimensiones son unas décimas menos por todo su contorno, con el objetivo de que entre dentro de la tapa, la base tiene en su centro un pequeño tubo hueco (7), con un reborde anular interior en su parte intermedia final, este hace la función de cierre junto al vástago macho (6) situado en la tapa (2) de la caja octagonal (1) y de estabilizador cuando se introduce la varilla (5) en él.

4. Juguete según la reivindicación 1 y 3 **caracterizado** porque la varilla o palillo (4) con forma cilíndrica consistente, es para introducirla dentro del tubo hueco (7) situado en el centro de la base (3) sirviéndole este de estabilizador a la varilla.

5. Juguete según la reivindicación 1, 2 y 3 **caracterizado** porque el anillo volador (5) sirve para ser lanzado e intentar introducirlo en la tapa (2) o en la varilla (4) situada en el tubo hueco (7) de la base (3).

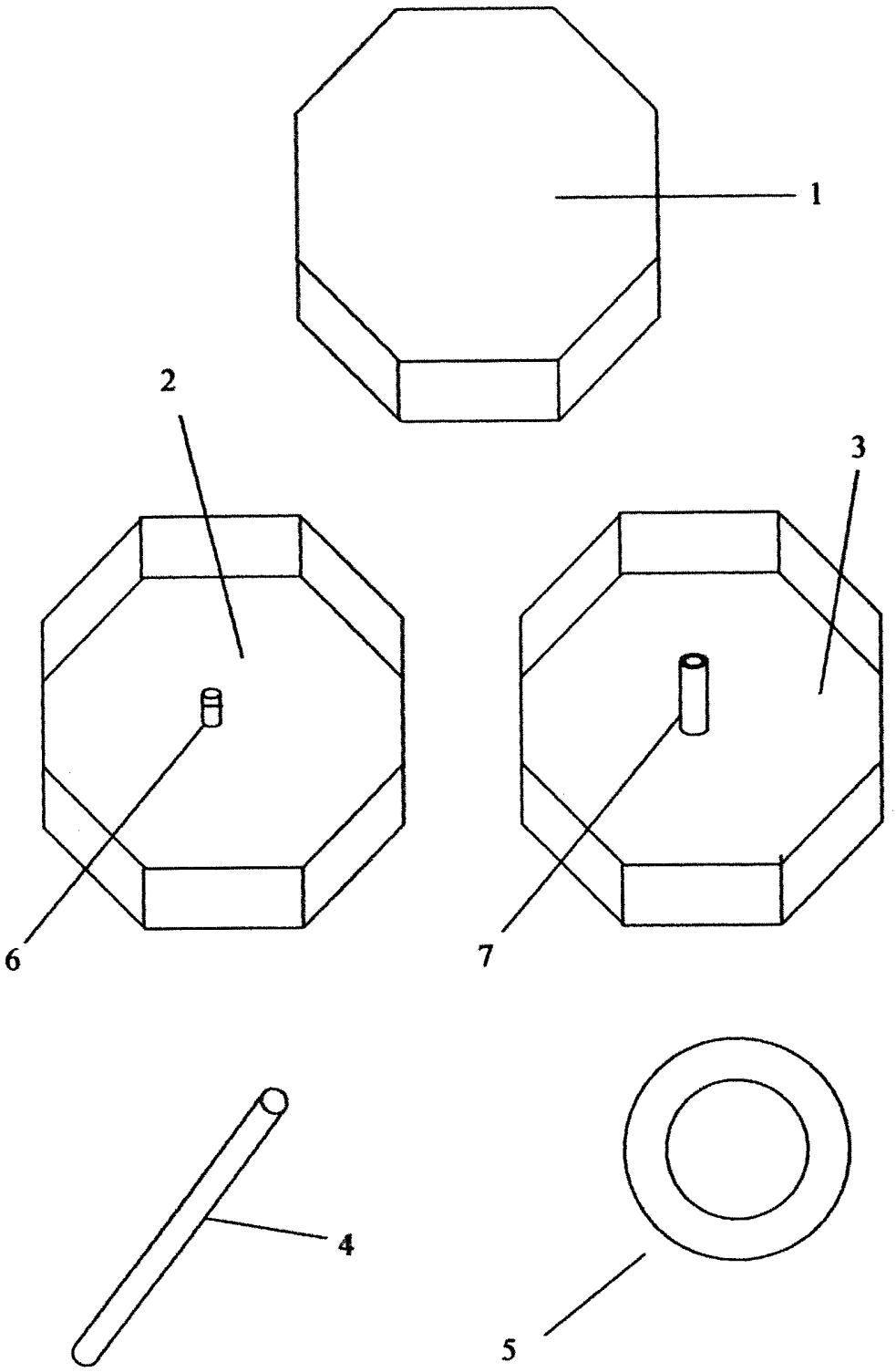

Fig.1