(19)国家知识产权局

(12)实用新型专利

(10)授权公告号 CN 217082021 U
(45)授权公告日 2022.07.29

(21)申请号 202123360227.1

(22)申请日 2021.12.29

(73)专利权人 金擅物联网科技(苏州)有限公司
地址 215300 江苏省苏州市昆山开发区杨树路555号9号厂房

(72)发明人 黄宇

(74)专利代理机构 苏州铭浩知识产权代理事务所(普通合伙) 32246
专利代理师 季栋林

(51)Int.Cl.
F16M 11/10(2006.01)
F16M 11/04(2006.01)
F16M 11/28(2006.01)
G03B 17/56(2021.01)

权利要求书1页 说明书3页 附图4页

(54)实用新型名称

一种用于工业物联网组网监控的摄像头

(57)摘要

本实用新型公开了一种用于工业物联网组网监控的摄像头，包括固定底座，所述固定底座的上端安装有驱动气缸，驱动气缸的上端通过伸缩支撑杆固定连接有固定槽架，固定槽架的上端通过转动轴连接有固定槽管，所述固定槽管的内部安装有伸缩连接块，伸缩连接块与固定槽管的一侧表面对应位置处均设置有固定螺孔，伸缩连接块与固定槽管之间通过限位螺栓相固定，所述伸缩连接块的前端通过铰链活动连接有固定卡板，固定卡板的前端通过活动轴活动连接有摄像机盒。本实用新型通过对摄像机盒进行便捷式安装固定，具备多方位调节方便的优点，可通过调节支架安装高度和角度来对摄像头进行便捷式控制，具备安装成本低，监控方便的优点。

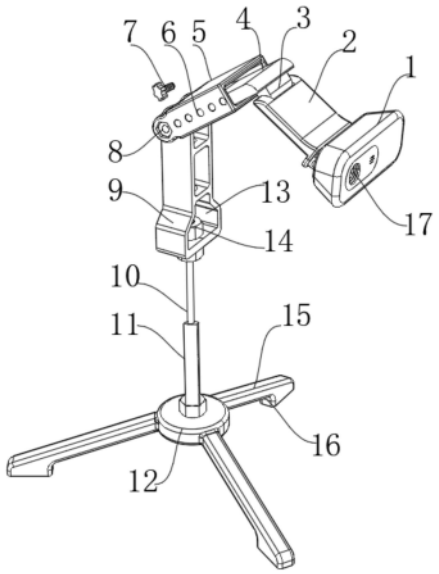

CN 217082021 U

1.一种用于工业物联网组网监控的摄像头,包括固定底座(12),其特征在于,所述固定底座(12)的上端安装有驱动气缸(11),驱动气缸(11)的上端通过伸缩支撑杆(10)固定连接有固定槽架(9),固定槽架(9)的上端通过转动轴(8)连接有固定槽管(5),所述固定槽管(5)的内部安装有伸缩连接块(4),伸缩连接块(4)与固定槽管(5)的一侧表面对应位置处均设置有固定螺孔(6),伸缩连接块(4)与固定槽管(5)之间通过限位螺栓(7)相固定,所述伸缩连接块(4)的前端通过铰链(3)活动连接有固定卡板(2),固定卡板(2)的前端通过活动轴(18)活动连接有摄像机盒(1)。

2.根据权利要求1所述的一种用于工业物联网组网监控的摄像头,其特征在于:所述摄像机盒(1)的前端表面设置有摄像探头主体(17)。

3.根据权利要求1所述的一种用于工业物联网组网监控的摄像头,其特征在于:所述限位螺栓(7)与固定螺孔(6)之间通过螺纹结构对应连接。

4.根据权利要求1所述的一种用于工业物联网组网监控的摄像头,其特征在于:所述固定槽架(9)的内部设置有中空槽(13),中空槽(13)内部安装有紧固螺母(14),且伸缩支撑杆(10)与固定槽架(9)的连接处通过紧固螺母(14)相固定。

5.根据权利要求1所述的一种用于工业物联网组网监控的摄像头,其特征在于:所述固定底座(12)的侧表面安装有稳定支架(15),稳定支架(15)与固定底座(12)之间通过焊接一体成型。

6.根据权利要求5所述的一种用于工业物联网组网监控的摄像头,其特征在于:所述稳定支架(15)设置有三个,稳定支架(15)的下端设置有支撑垫脚(16)。

一种用于工业物联网组网监控的摄像头

技术领域

[0001] 本实用新型涉及摄像头技术领域，具体为一种用于工业物联网组网监控的摄像头。

背景技术

[0002] 摄像头又称为电脑相机、电脑眼、电子眼等，是一种视频输入设备，被广泛的运用于视频会议、远程医疗及实时监控等方面。普通的人也可以彼此通过摄像头在网络进行有影像、有声音的交谈和沟通。另外，人们还可以将其用于当前各种流行的数码影像、影音处理等。

[0003] 目前的用于工业物联网组网监控的摄像头安装固定不方便，不方便对其进行便捷式多角度和升降调节，因此市场需要研制一种新型的用于工业物联网组网监控的摄像头来解决上述存在的问题。

实用新型内容

[0004] 本实用新型的目的在于提供一种用于工业物联网组网监控的摄像头，以解决上述背景技术中提出的目前的用于工业物联网组网监控的摄像头安装固定不方便，不方便对其进行便捷式多角度和升降调节的问题。

[0005] 为实现上述目的，本实用新型提供如下技术方案：一种用于工业物联网组网监控的摄像头，包括固定底座，所述固定底座的上端安装有驱动气缸，驱动气缸的上端通过伸缩支撑杆固定连接有固定槽架，固定槽架的上端通过转动轴连接有固定槽管，所述固定槽管的内部安装有伸缩连接块，伸缩连接块与固定槽管的一侧表面对应位置处均设置有固定螺孔，伸缩连接块与固定槽管之间通过限位螺栓相固定，所述伸缩连接块的前端通过铰链活动连接有固定卡板，固定卡板的前端通过活动轴活动连接有摄像机盒。

[0006] 优选的，所述摄像机盒的前端表面设置有摄像探头主体。

[0007] 优选的，所述限位螺栓与固定螺孔之间通过螺纹结构对应连接。

[0008] 优选的，所述固定槽架的内部设置有中空槽，中空槽内部安装有紧固螺母，且伸缩支撑杆与固定槽架的连接处通过紧固螺母相固定。

[0009] 优选的，所述固定底座的侧表面安装有稳定支架，稳定支架与固定底座之间通过焊接一体成型。

[0010] 优选的，所述稳定支架设置有三个，稳定支架的下端设置有支撑垫脚。

[0011] 与现有技术相比，本实用新型的有益效果是：

[0012] 通过安装有气缸组件，方便对摄像头的安装高度进行便捷式调节，固定槽管在转动轴的作用下可以进行转动调节，同时可对伸缩连接块的长度进行便捷式调整，伸缩连接块的前端通过铰链活动连接有固定卡板，固定卡板的前端通过活动轴活动连接有摄像机盒，在铰链和活动轴的作用下还可带动固定卡板和摄像机盒进行再次转动调节，通过对摄像机盒进行便捷式安装固定，具备多方位调节方便的优点，可通过调节支架安装高度和角

度来对摄像头进行便捷式控制，具备安装成本低，监控方便的优点。

附图说明

[0013] 图1为本实用新型的整体结构示意图；

[0014] 图2为本实用新型的主视图；

[0015] 图3为本实用新型的侧视图；

[0016] 图4为本实用新型的侧面结构示意图。

[0017] 图中：1、摄像机盒；2、固定卡板；3、铰链；4、伸缩连接块；5、固定槽管；6、固定螺孔；7、限位螺栓；8、转动轴；9、固定槽架；10、伸缩支撑杆；11、驱动气缸；12、固定底座；13、中空槽；14、紧固螺母；15、稳定支架；16、支撑垫脚；17、摄像探头主体；18、活动轴。

具体实施方式

[0018] 下面将结合本实用新型实施例中的附图，对本实用新型实施例中的技术方案进行清楚、完整地描述，显然，所描述的实施例仅仅是本实用新型一部分实施例，而不是全部的实施例。

[0019] 请参阅图1-4，本实用新型提供的一种实施例：一种用于工业物联网组网监控的摄像头，包括固定底座12，固定底座12的上端安装有驱动气缸11，驱动气缸11的上端通过伸缩支撑杆10固定连接有固定槽架9，固定槽架9的上端通过转动轴8连接有固定槽管5，固定槽管5的内部安装有伸缩连接块4，伸缩连接块4与固定槽管5的一侧表面对应位置处均设置有固定螺孔6，伸缩连接块4与固定槽管5之间通过限位螺栓7相固定，伸缩连接块4的前端通过铰链3活动连接有固定卡板2，固定卡板2的前端通过活动轴18活动连接有摄像机盒1。

[0020] 进一步，摄像机盒1的前端表面设置有摄像探头主体17。

[0021] 进一步，限位螺栓7与固定螺孔6之间通过螺纹结构对应连接。

[0022] 进一步，固定槽架9的内部设置有中空槽13，中空槽13内部安装有紧固螺母14，且伸缩支撑杆10与固定槽架9的连接处通过紧固螺母14相固定。

[0023] 进一步，固定底座12的侧表面安装有稳定支架15，稳定支架15与固定底座12之间通过焊接一体成型。

[0024] 进一步，稳定支架15设置有三个，稳定支架15的下端设置有支撑垫脚16。

[0025] 工作原理：使用时，固定底座12的上端安装有驱动气缸11，驱动气缸11的上端通过伸缩支撑杆10固定连接有固定槽架9，通过安装有气缸组件11，可驱动伸缩支撑杆10进行伸缩运动，方便对摄像头的安装高度进行便捷式调节，固定槽架9的上端通过转动轴8连接有固定槽管5，固定槽管5的内部安装有伸缩连接块4，伸缩连接块4与固定槽管5的一侧表面对应位置处均设置有固定螺孔6，伸缩连接块4与固定槽管5之间通过限位螺栓7相固定，固定槽管5在转动轴8的作用下可以进行转动调节，同时利用限位螺栓7配合固定螺孔6，可对伸缩连接块4的长度进行便捷式调整，伸缩连接块4的前端通过铰链3活动连接有固定卡板2，固定卡板2的前端通过活动轴18活动连接有摄像机盒1，在铰链3和活动轴18的作用下还可带动固定卡板2和摄像机盒1进行再次转动调节，通过对摄像机盒1进行便捷式安装固定，具备多方位调节方便的优点，可通过调节支架安装高度和角度来对摄像头进行便捷式控制，具备安装成本低，监控方便的优点。

[0026] 对于本领域技术人员而言，显然本实用新型不限于上述示范性实施例的细节，而且在不背离本实用新型的精神或基本特征的情况下，能够以其他的具体形式实现本实用新型。因此，无论从哪一点来看，均应将实施例看作是示范性的，而且是非限制性的，本实用新型的范围由所附权利要求而不是上述说明限定，因此旨在将落在权利要求的等同要件的含义和范围内的所有变化囊括在本实用新型内。不应将权利要求中的任何附图标记视为限制所涉及的权利要求。

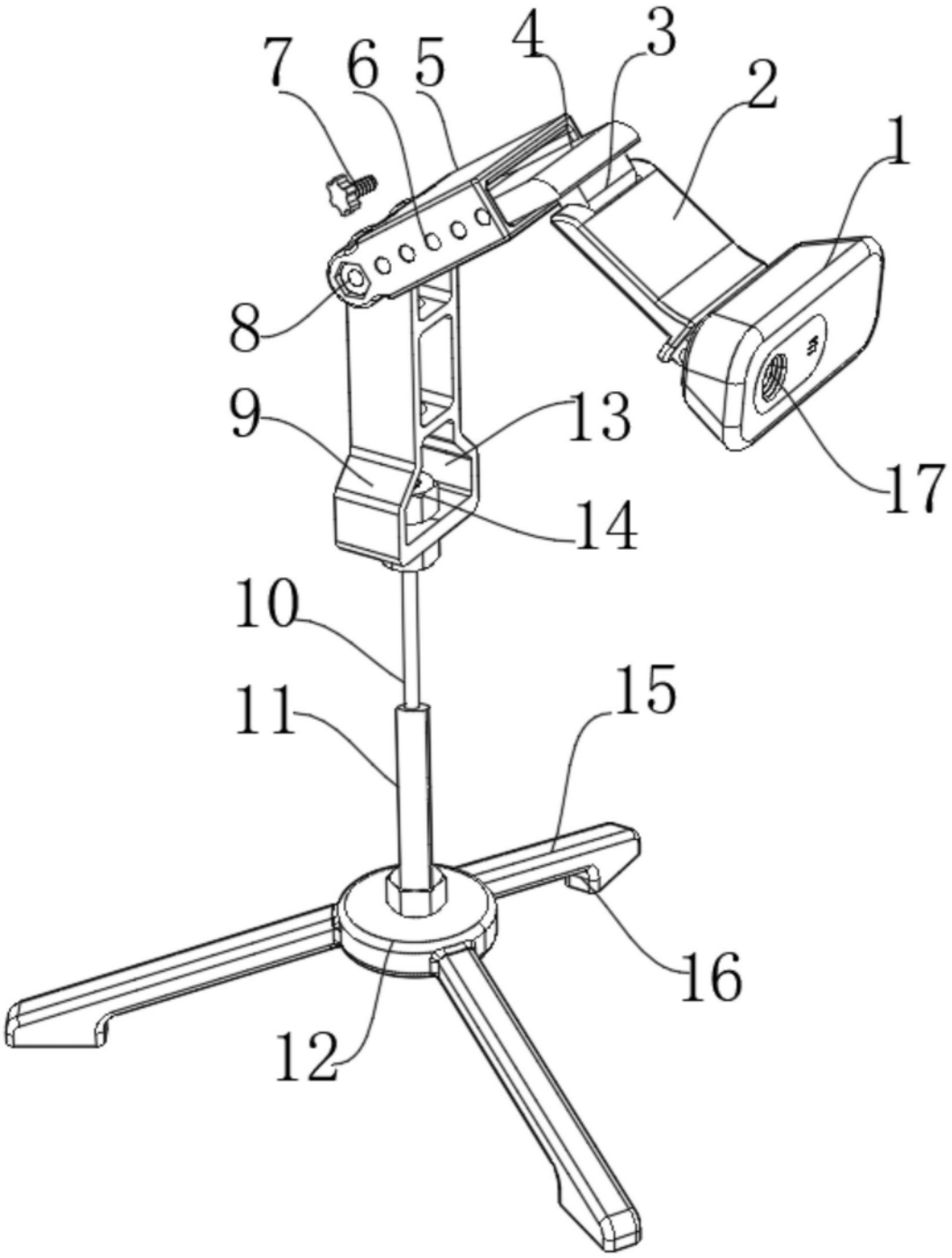

图1

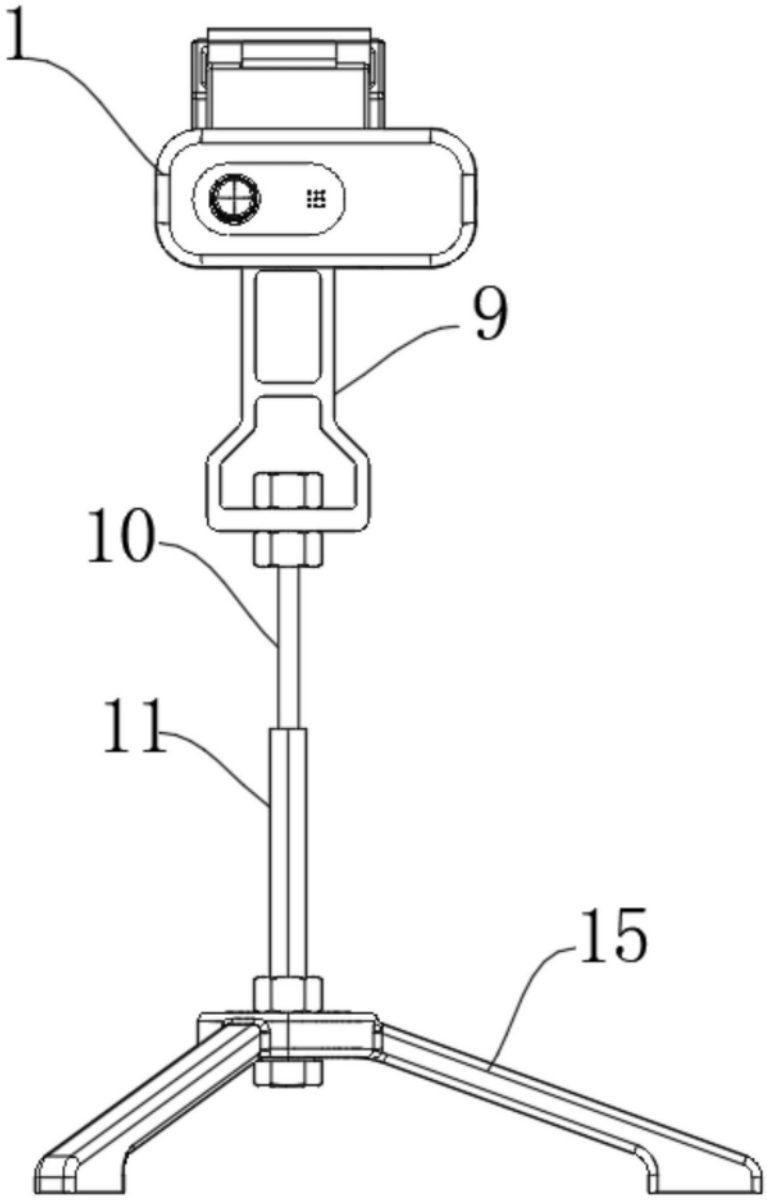

图2

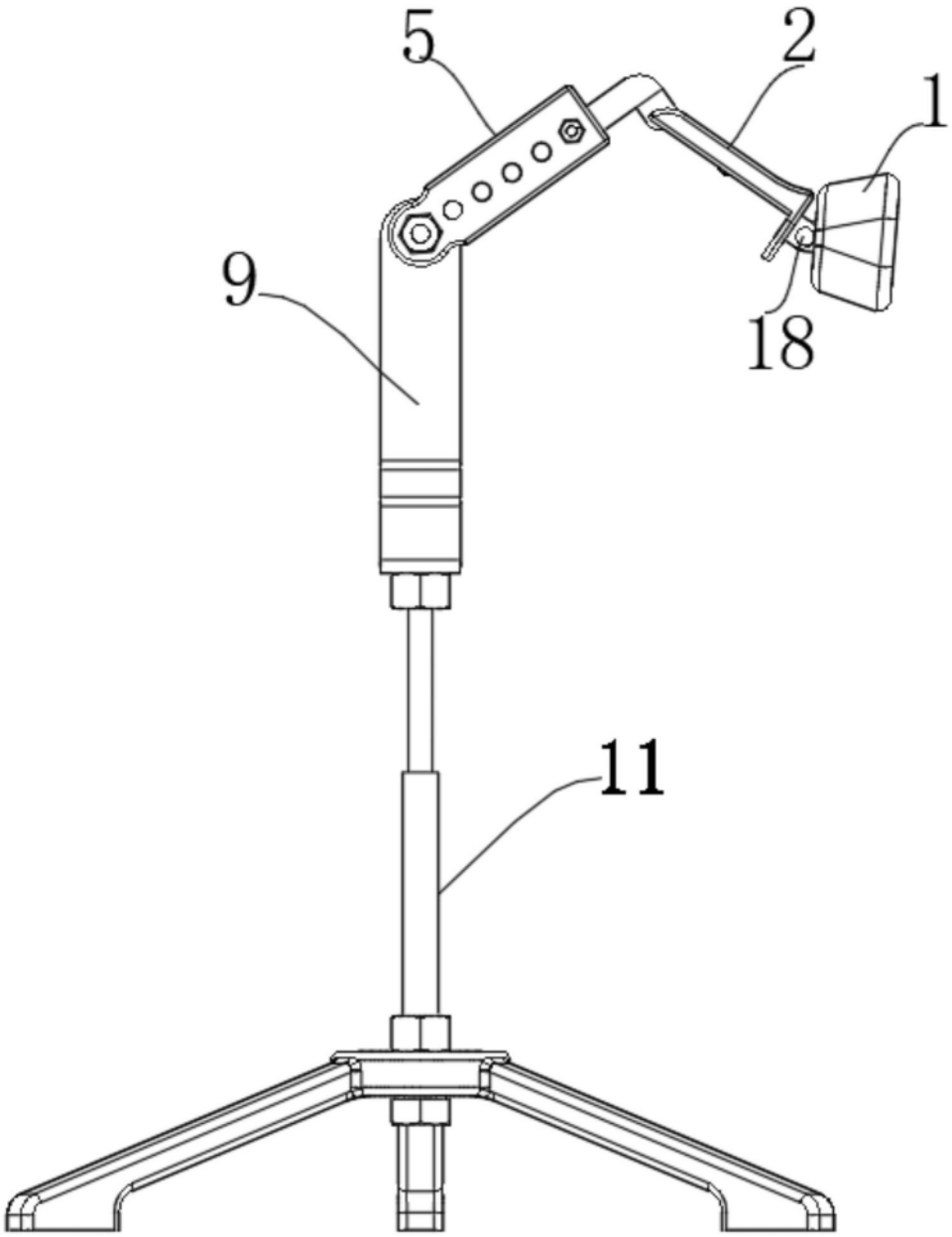

图3

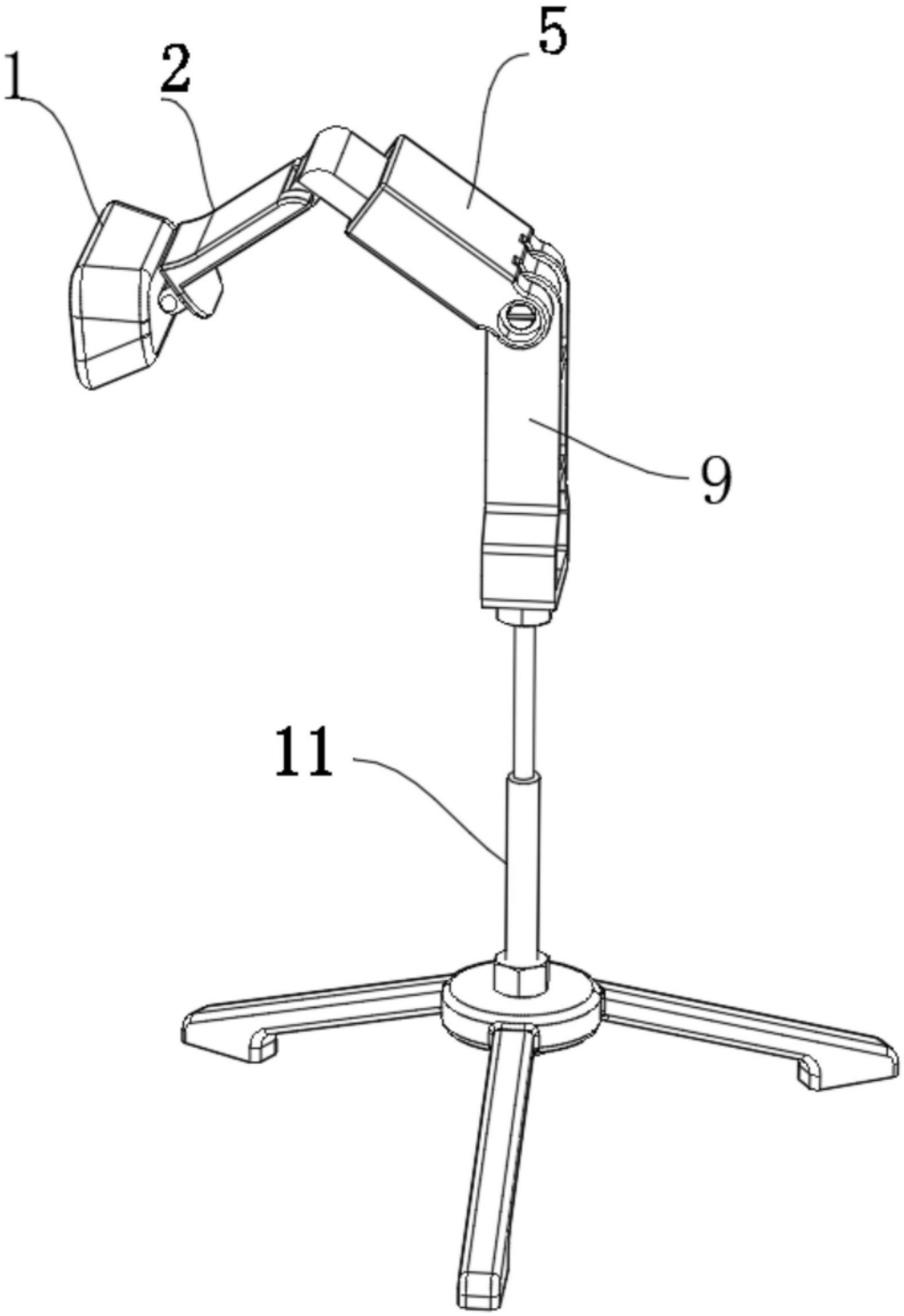

图4