[19] 中华人民共和国国家知识产权局

[51] Int. Cl.
A43B 3/00 (2006.01)
F21V 33/00 (2006.01)

[12] 实用新型专利说明书

专利号 ZL 200720044041.6

[45] 授权公告日 2008 年 9 月 24 日

[11] 授权公告号 CN 201119456Y

[22] 申请日 2007.10.5

[21] 申请号 200720044041.6

[73] 专利权人 陈 冉

地址 215300 江苏省昆山市黎明清境 8 - 305

[72] 发明人 陈 冉

权利要求书 1 页 说明书 2 页 附图 1 页

[54] 实用新型名称

踩踏式发光鞋

[57] 摘要

本实用新型涉及一种踩踏式发光鞋，具体地说涉及一种在走路踩踏时能自动储存能量，导致光源发光的踩踏式发光鞋。 利用脚踏对电子设备做功发电源理，在鞋底放置踩踏器与光源。 使用中，当人步行踩踏鞋跟时，发电装置便开始工作产生能量，并将其存储在内置电量存储器中，光源开始持续发电，保持鞋前方明亮。

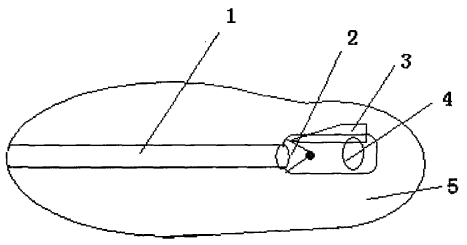

1、一种踩踏式发光鞋，包括鞋底光道（1），鞋底（5），其特征在于，在所述鞋底（5）前方中央安装有鞋底光道（1），鞋底光道（1）后部安装有光源（2），光源（2）后部连接有发电装置（4），发电装置（4）与踩踏器（3）相联接，踩踏器（3）安装在鞋底（5）上方。

踩踏式发光鞋

一、技术领域

本实用新型涉及一种踩踏式发光鞋，具体地说涉及一种在走路踩踏时能自动储存能量，导致光源发光的踩踏式发光鞋。

二、背景技术

目前的发光多数采用内置电池发光，使用时间较短，在少数自发电鞋也没有能量存储设备，导致鞋灯光断续耀眼，给需要照明者带来不便。

三、发明内容

本实用新型的目的是克服现有技术的不足之处，提供一种踩踏式发光鞋，具体地说涉及一种在走路踩踏时能自动储存能量，导致光源发光的踩踏式发光鞋。

本实用新型的目的是这样实现的，一种踩踏式发光鞋，利用脚踏对电子设备做功发电原理，在鞋底放置踩踏器与光源。使用中，当人步行踩踏鞋跟时，发电设备便开始工作产生能量，并将其存储在内置电量存储器中，光源开始持续发电，保持鞋前方明亮。

四、附图说明

下面结合附图和实施例，进一步说明本实用新型踩踏式发光鞋的结构和特点，附图中：

图 1 是本实用新型的实施例一的结构图。

如图 1 所示，在本实用新型的实施例一中，踩踏式发光鞋包括鞋底光道 1，光源 2，踩踏器 3，发电装置 4，鞋底 5。

五、具体实施方式

实施本实用新型的踩踏式发光鞋，使用中，当人步行踩踏鞋跟时，发电装置便开始工作产生能量，并将其存储在内置电量存储器中，光源开始持续发电，保持鞋前方明亮。

本实用新型包括鞋底光道 1，光源 2，踩踏器 3，发电装置 4，鞋底 5，其特征在于，在所述鞋底 5 前方中央安装有鞋底光道 1，鞋底光道 1 后部安装有光源 2，光源 2 后部安装有发电装置 4。

按照本实用新型提供的踩踏式发光鞋，其特征在于所述鞋底 5 上方安装有踩踏器 3，踩踏器 3 与发电装置 4 相联接。

本实用新型设计独特，也很方便，很卫生、很实用，效果很好。

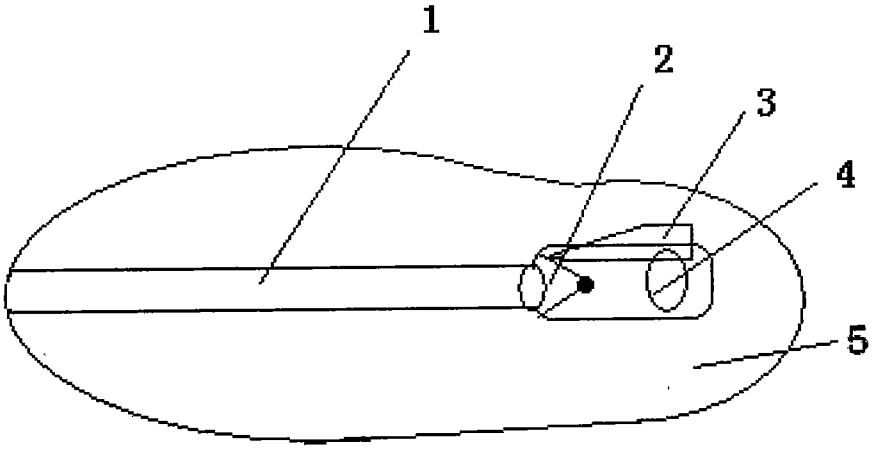

图 1