(19)中华人民共和国国家知识产权局

(12)实用新型专利

(10)授权公告号 CN 201577783 U
(45)授权公告日 2010.09.15

(21)申请号 201020300025.0

(22)申请日 2010.01.04

(73)专利权人 刘静文
地址 266300 山东省胶州市新城区翰林院C7三单元301室

(72)发明人 刘静文

(74)专利代理机构 北京东方汇众知识产权代理事务所（普通合伙）11296
代理人 刘淑芬

(51)Int.Cl.
A47B 41/00(2006.01)
A47B 91/06(2006.01)

权利要求书 1 页 说明书 1 页 附图 1 页

(54)实用新型名称

滑动课椅

(57)摘要

本实用新型涉及一种课椅，具体说是一种滑动课椅。包括椅子座面、固定安装在椅子座面下面的椅子腿，在椅子腿的下端面上通过铰链连接有万向轮，所述万向轮包括连接在铰链上的轮座，轮座上插装有连杆，连杆上固定连接有球窝，球窝中通过轮轴安装有滚轮；在轮座上固定安装有锚杆，在椅子腿上铰接有挂钩。该滑动课椅可以很方便地转换滑动状态和固定状态，滑动状态用于移动椅子的时候，既省力又灵活；上课的时候转换到固定状态，可以避免滚轮滑动分散学生的注意力。

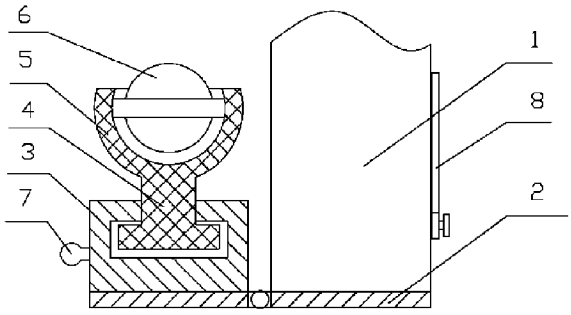

CN 201577783 U

1. 滑动课椅，包括椅子座面、固定安装在椅子座面下面的椅子腿 (1)，其特征在于：在椅子腿 (1) 的下端面上通过铰链 (2) 连接有万向轮，所述万向轮包括连接在铰链 (2) 上的轮座 (3)，轮座 (3) 上插装有连杆 (4)，连杆 (4) 上固定连接有球窝 (5)，球窝 (5) 中通过轮轴安装有滚轮 (6)；在轮座 (3) 上固定安装有锚杆 (7)，在椅子腿 (1) 上铰接有挂钩 (8)。

滑动课椅

技术领域

[0001] 本实用新型涉及一种课椅，具体说是一种滑动课椅。

背景技术

[0002] 课椅是课堂教学的必须品，普通的课椅腿上都不带滑轮，移动位置的时候比较费力，尤其对于低年级学生，由于力量小，搬动椅子很吃力。在椅子腿上设置滑轮可以很方便地移动椅子，但由于滑轮太灵活，在上课的时候随便移动又影响课堂纪律，分散注意力。

发明内容

[0003] 本实用新型的目的是提供一种结构简单、使用方便、可以灵活设置滑动和固定状态的滑动课椅，既能解决轻便灵活移动，又不影响课堂纪律。

[0004] 为实现上述目的，本实用新型采用以下技术方案：

[0005] 本实用新型所述的滑动课椅包括椅子座面、固定安装在椅子座面下面的椅子腿，其特征在于：在椅子腿的下端面上通过铰链连接有万向轮，所述万向轮包括连接在铰链上的轮座，轮座上插装有连杆，连杆上固定连接有球窝，球窝中通过轮轴安装有滚轮；在轮座上固定安装有锚杆，在椅子腿上铰接有挂钩。

[0006] 采用上述技术方案后，该滑动课椅可以很方便地转换滑动状态和固定状态，滑动状态用于移动椅子的时候，既省力又灵活；上课的时候转换到固定状态，可以避免滚轮滑动分散学生的注意力。

附图说明

[0007] 图 1 为本实用新型一个实施例的结构示意图；

[0008] 图 2 是滑动状态的结构示意图。

具体实施方式

[0009] 下面结合附图和具体实施方式对本实用新型作进一步的描述。

[0010] 本实用新型所述的滑动课椅，包括椅子座面、固定安装在椅子座面下面的椅子腿 1。在每一根椅子腿 1 的下端面上通过铰链 2 连接有万向轮，所述万向轮包括连接在铰链 2 上的轮座 3，轮座 3 上插装有连杆 4，连杆 4 可以 360 度转动，连杆 4 上固定连接有球窝 5，球窝 5 中通过轮轴安装有滚轮 6；在轮座 3 上固定安装有锚杆 7，在椅子腿 1 上铰接有挂钩 8。

[0011] 如图 1 所示，在固定状态的时候，万向轮固定在椅子腿 1 的一边，可以用绑带等固定。此时，该滑动课椅可以如普通椅子一样使用，不能随意移动。

[0012] 如图 2 所示，在滑动状态的时候，将万向轮折下来，与椅子腿 1 处于一条直线上，用挂钩 8 挂在锚杆 7 上，将万向轮固定住。此时借助万向轮的作用，该滑动课椅可以很方便地移动。

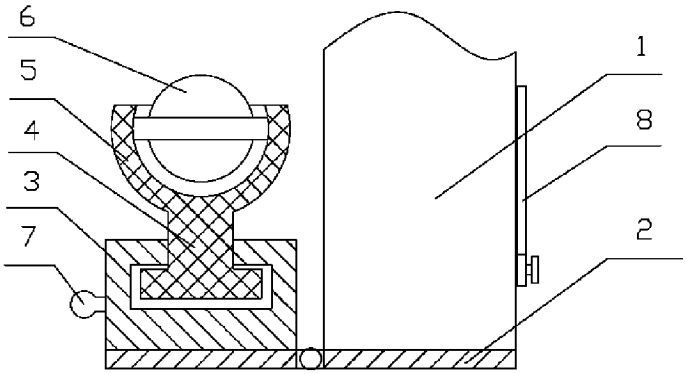

图 1

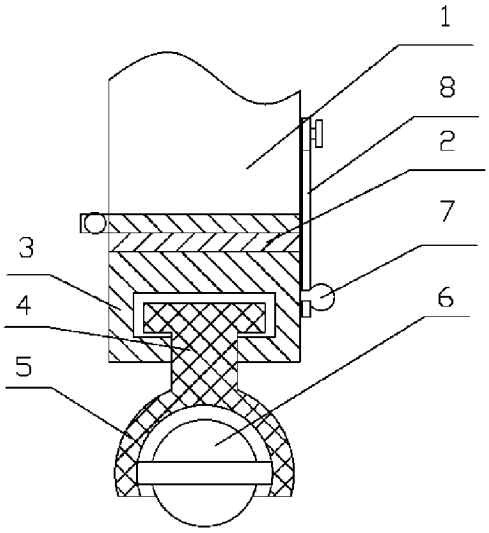

图 2