(19)中华人民共和国国家知识产权局

(12)实用新型专利

(10)授权公告号 CN 205053519 U
(45)授权公告日 2016.03.02

(21)申请号 201520517731.3

(22)申请日 2015.07.09

(73)专利权人 重庆文理学院
地址 402160 重庆市永川区红河大道319号

(72)发明人 苟双晓

(51)Int.Cl.
A47F 7/00(2006.01)

权利要求书1页 说明书2页 附图2页

(54)实用新型名称

一种玉雕艺术成品展示柜

(57)摘要

本实用新型公开了一种玉雕艺术成品展示柜，包括柜体，所述柜体的内腔底部设有升降装置，所述升降装置的上端面安装有承托台，所述柜体的上端面设有对应承托台的通孔，所述承托台通过设于承托台的上端面两侧的支撑柱连接有盖顶板，所述柜体的正侧壁分别安装有显示装置、输入装置和控制装置，该展示柜采用升降装置的结构，使展示柜结束展示后利用升降装置将展示物品收纳到展示柜的内腔中，减轻了工作人员的劳动量，避免了展示物品因移动而出现摔坏的隐患，且具有一定的防盗性，采用显示装置和输入装置的结构，通过显示装置利用画面对展示物品进行详细的讲解，使人们真正认识到展示物品的价值。

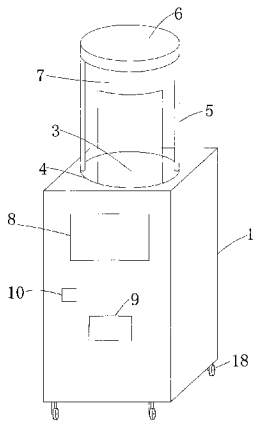

CN 205053519 U

1. 一种玉雕艺术成品展示柜，包括柜体 (1)，其特征在于：所述柜体 (1) 的内腔底部设有升降装置 (2)，所述升降装置 (2) 的上端面安装有承托台 (3)，所述柜体 (1) 的上端面设有对应承托台 (3) 的通孔 (4)，所述承托台 (3) 通过设于承托台 (3) 的上端面两侧的支撑柱 (5) 连接有盖顶板 (6)，所述承托台 (3) 的侧壁与盖顶板 (6) 的侧壁之间安装有透明挡板 (7)，所述柜体 (1) 的正侧壁分别安装有显示装置 (8)、输入装置 (9) 和控制装置 (10)，所述显示装置 (8)、输入装置 (9) 和升降装置 (2) 均电连接控制装置 (10)，所述柜体 (1) 的内腔底部一侧设有蓄电池 (11)，所述蓄电池 (11) 电连接控制装置 (10)。

2. 根据权利要求 1 所述的一种玉雕艺术成品展示柜，其特征在于：所述升降装置 (2) 包括剪叉式升降支架 (12) 和液压装置 (13)，所述剪叉式升降支架 (12) 的上侧固定端连接于承托台 (3) 的下端面，所述剪叉式升降支架 (12) 的下侧固定端连接于柜体 (1) 的内腔底部，所述承托台 (3) 的下端面和柜体 (1) 的内腔底部均安装有液压装置 (13)，所述液压装置 (13) 的液压缸分别连接剪叉式升降支架 (12) 的上下侧活动端。

3. 根据权利要求 1 所述的一种玉雕艺术成品展示柜，其特征在于：所述升降装置 (2) 包括伸缩柱 (14) 和控制电机 (15)，所述伸缩柱 (14 的上端通过吸盘 (16) 连接于承托台 (3) 的下端面，所述伸缩柱 (14) 的下端连接于柜体 (1) 的内腔底部，所述控制电机 (15) 通过轴连接伸缩柱 (14)。

4. 根据权利要求 1 所述的一种玉雕艺术成品展示柜，其特征在于：所述盖顶板 (6) 的下端面设有聚光灯 (17)，所述聚光灯 (17) 电连接控制装置 (10)。

5. 根据权利要求 1 所述的一种玉雕艺术成品展示柜，其特征在于：所述柜体 (1) 的底部四角均设有万向轮 (18)。

一种玉雕艺术成品展示柜

技术领域

[0001] 本实用新型涉及展示柜技术领域，具体为一种玉雕艺术成品展示柜。

背景技术

[0002] 展示柜是用于展示物品的货柜，而玉雕成品由于观赏性较大一般采用单一的展示柜，玉雕成品在展示结束后一般需要进行收纳，防止出现展示品被盗的情况，而传统的展示柜不具有收纳功能，需要工作人员取出玉雕成品到专门区域进行存放，这样不仅麻烦，且工作人员在进行存放的过程中容易出现摔坏的隐患，且一般展示品较多而工作人员较少，传统的展示柜不存在对展示商品进行详细介绍的功能，使观赏人员不能真正了解展示物品的价值，为此，我们提出一种玉雕艺术成品展示柜。

实用新型内容

[0003] 本实用新型的目的在于提供一种玉雕艺术成品展示柜，以解决上述背景技术中提出的问题。

[0004] 为实现上述目的，本实用新型提供如下技术方案：一种玉雕艺术成品展示柜，包括柜体，所述柜体的内腔底部设有升降装置，所述升降装置的上端面安装有承托台，所述柜体的上端面设有对应承托台的通孔，所述承托台通过设于承托台的上端面两侧的支撑柱连接有盖顶板，所述承托台的侧壁与盖顶板的侧壁之间安装有透明挡板，所述柜体的正侧壁分别安装有显示装置、输入装置和控制装置，所述显示装置、输入装置和升降装置均电连接控制装置，所述柜体的内腔底部一侧设有蓄电池，所述蓄电池电连接控制装置。

[0005] 优选的，所述升降装置包括剪叉式升降支架和液压装置，所述剪叉式升降支架的上侧固定端连接于承托台的下端面，所述剪叉式升降支架的下侧固定端连接于柜体的内腔底部，所述承托台的下端面和柜体的内腔底部均安装有液压装置，所述液压装置的液压缸分别连接剪叉式升降支架的上下侧活动端。

[0006] 优选的，所述升降装置包括伸缩柱和控制电机，所述伸缩柱的上端通过吸盘连接于承托台的下侧，所述伸缩柱的下端连接于柜体的内腔底部，所述控制电机通过轴连接伸缩柱。

[0007] 优选的，所述盖顶板的下端面设有聚光灯，所述聚光灯电连接控制装置。

[0008] 优选的，所述柜体的底部四角均设有万向轮。

[0009] 与现有技术相比，本实用新型的有益效果是：该展示柜采用升降装置的结构，使展示柜结束展示后利用升降装置将展示物品收纳到展示柜的内腔中，减轻了工作人员的劳动量，避免了展示物品因移动而出现摔坏的隐患，且具有一定的防盗性，采用显示装置和输入装置的结构，通过显示装置利用画面对展示物品进行详细的讲解，使人们真正认识到展示物品的价值，加深观赏人员的映像。

附图说明

[0010] 图 1 为本实用新型结构示意图；

[0011] 图 2 为本实用新型的剖面结构示意图；

[0012] 图 3 为本实用新型的剖面结构示意图。

[0013] 图中：1 柜体、2 升降装置、3 承托台、4 通孔、5 支撑柱、6 盖顶板、7 透明挡板、8 显示装置、9 输入装置、10 控制装置、11 蓄电池、12 剪叉式升降支架、13 液压装置、14 伸缩柱、15 控制电机、16 吸盘、17 聚光灯、18 万向轮。

具体实施方式

[0014] 下面将结合本实用新型实施例中的附图，对本实用新型实施例中的技术方案进行清楚、完整地描述，显然，所描述的实施例仅仅是本实用新型一部分实施例，而不是全部的实施例。基于本实用新型中的实施例，本领域普通技术人员在没有做出创造性劳动前提下所获得的所有其他实施例，都属于本实用新型保护的范围。

[0015] 请参阅图 1 和图 2，本实用新型提供一种技术方案：一种玉雕艺术成品展示柜，包括柜体 1，所述柜体 1 的底部四角均设有万向轮 18，方便柜体 1 的移动，所述柜体 1 的内腔底部设有升降装置 2，所述升降装置 2 包括剪叉式升降支架 12 和液压装置 13，所述剪叉式升降支架 12 的上侧固定端连接于承托台 3 的下端面，所述剪叉式升降支架 12 的下侧固定端连接于柜体 1 的内腔底部，所述承托台 3 的下端面和柜体 1 的内腔底部均安装有液压装置 13，所述液压装置 13 的液压缸分别连接剪叉式升降支架 12 的上下侧活动端，液压装置 13 通过带动液压缸推动剪叉式升降支架 12 的上下侧活动端向内收缩，使剪叉式升降支架 12 的支架角度变大，使剪叉式升降支架 12 带动承托台 3 升高，使承托台 3 位于柜体 1 的上端面，使展示物品位于展示柜的上方进行展示，所述升降装置 2 的上端面安装有承托台 3，所述柜体 1 的上端面设有对应承托台 3 的通孔 4，所述承托台 3 通过设于承托台 3 的上端面两侧的支撑柱 5 连接有盖顶板 6，所述盖顶板 6 的下端面设有聚光灯 17，所述聚光灯 17 电连接控制装置 10，所述承托台 3 的侧壁与盖顶板 6 的侧壁之间安装有透明挡板 7，透明挡板 7 用于保护展示物品，防止展示物品损毁，所述柜体 1 的正侧壁分别安装有显示装置 8、输入装置 9 和控制装置 10，工作人员通过输入装置 9 输入展示物品的详细资料，显示装置 8 通过画面将物品讲解资料进行播放，方便观赏人员对展示物品进行了解，加深映像，所述显示装置 8、输入装置 9 和升降装置 2 均电连接控制装置 10，所述柜体 1 的内腔底部一侧设有蓄电池 11，所述蓄电池 11 电连接控制装置 10。

[0016] 请参阅图 3，本实用新型的升降装置另一种技术方案：所述升降装置 2 包括伸缩柱 14 和控制电机 15，所述伸缩柱 14 的上端通过吸盘 16 连接于承托台 3 的下端面，所述伸缩柱 14 的下端连接于柜体 1 的内腔底部，所述控制电机 15 通过轴连接伸缩柱 14，控制电机 15 通过轴带动伸缩柱 14 进行伸缩，吸盘 16 吸附承托台 3，伸缩柱 14 伸缩带动承托台 3 进行升降，完成展示物品的展示工作。

[0017] 尽管已经示出和描述了本实用新型的实施例，对于本领域的普通技术人员而言，可以理解在不脱离本实用新型的原理和精神的情况下可以对这些实施例进行多种变化、修改、替换和变型，本实用新型的范围由所附权利要求及其等同物限定。

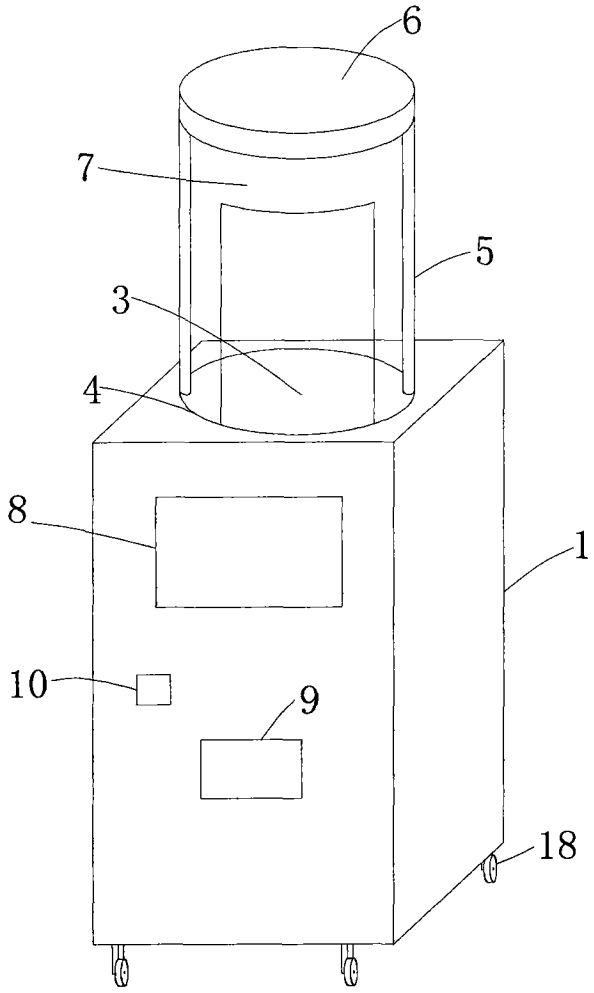

图 1

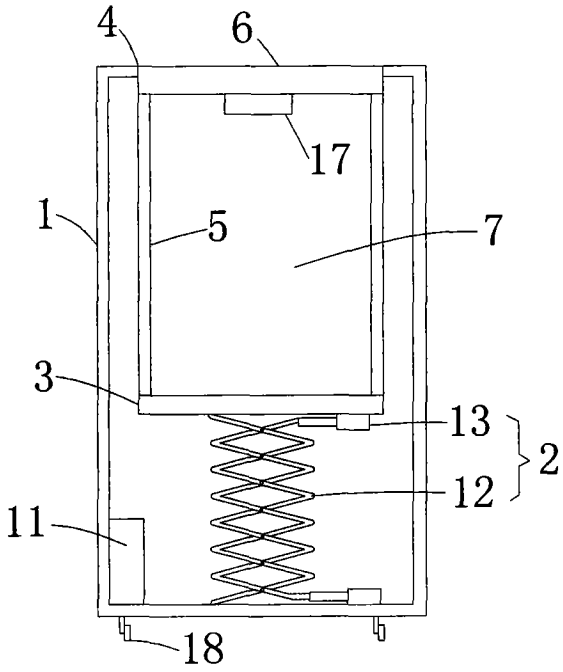

图 2

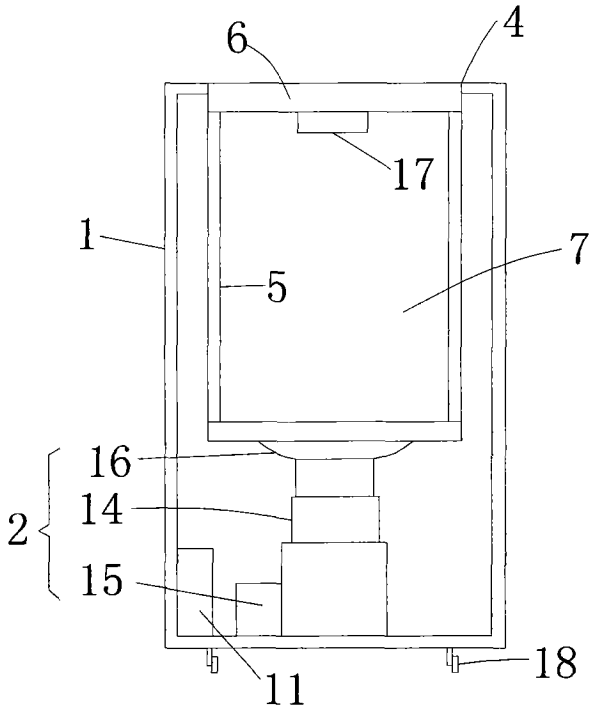

图 3