(19)中华人民共和国国家知识产权局

(12)实用新型专利

(10)授权公告号 CN 205650668 U
(45)授权公告日 2016.10.19

(21)申请号 201620311637.7

(22)申请日 2016.04.14

(73)专利权人 湛江喜红集团有限公司
地址 524000 广东省湛江市湛江佛山顺德（廉江）产业转移工业园鹤岭片二号

(72)发明人 阮汝翅

(74)专利代理机构 广州市南锋专利事务所有限公司 44228
代理人 李慧

(51)Int.Cl.
B21D 28/24(2006.01)

权利要求书1页 说明书2页 附图1页

(54)实用新型名称

一体化电饭锅外壳打孔装置

(57)摘要

本实用新型公开一种一体化电饭锅外壳打孔装置，包括工作台、固定座、螺丝孔冲压装置、开关孔冲压装置和电源线孔冲压装置，固定座设在工作台上，螺丝孔冲压装置设在工作台上且位于固定座的左侧，开关孔冲压装置设在工作台上且位于固定座的右侧，电源线孔冲压装置设在工作台上且位于固定座的后侧。本专利是将螺丝孔冲压装置、开关孔冲压装置和电源线孔冲压装置设在同一个工作台上，并且同时工作，一次性能冲出三个孔，大大提高了工作效率。

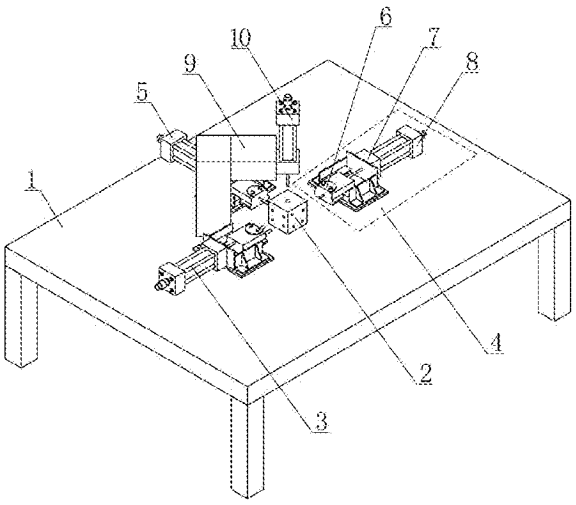

CN 205650668 U

1.一种一体化电饭锅外壳打孔装置，其特征在于：包括工作台、固定座、螺丝孔冲压装置、开关孔冲压装置和电源线孔冲压装置，固定座设在工作台上，螺丝孔冲压装置设在工作台上且位于固定座的左侧，开关孔冲压装置设在工作台上且位于固定座的右侧，电源线孔冲压装置设在工作台上且位于固定座的后侧。

2.根据权利要求1所述的一体化电饭锅外壳打孔装置，其特征在于：所述的螺丝孔冲压装置、开关孔冲压装置和电源线孔冲压装置都包括冲压头、气缸固定座以及设在气缸固定座上的气缸，气缸带动冲压头移动。

3.根据权利要求2所述的一体化电饭锅外壳打孔装置，其特征在于：所述固定座的左侧面上设有与螺丝孔冲压装置中的冲压头相对应的冲孔模具，固定座的右侧面上设有与开关孔冲压装置中的冲压头相对应的冲孔模具，固定座的后侧面上设有与电源线孔冲压装置中的冲压头相对应的冲孔模具。

4.根据权利要求1所述的一体化电饭锅外壳打孔装置，其特征在于：所述工作台上设有倒“L”形支架，所述倒“L”形支架上设有下压气缸，所述下压气缸，用以将套装在固定座上的电饭锅外壳压紧。

一体化电饭锅外壳打孔装置

技术领域

[0001] 本实用新型涉及一种电饭锅生产设备，具体是一种电饭锅外壳打孔装置。

背景技术

[0002] 目前，国家知识产权局于2006年11月29日公开了公开号为1868698的专利文献，一种打孔机，包括依次连接的推动板、整体机身、精冲板、弯板、L形板、整体刀、冲孔轴、压铁圈档板、安装在冲孔轴上的手柄、与弯板连接的左右支架，冲孔轴可转动安装在左右支架上，整体刀通过齿轮与冲孔轴连接，L形板顶面与整体刀固接，侧面连接推动轴，推动轴穿过弯板、精冲板、整体机身与推动板固接，精冲板安装整体机身上，左右支架与弯板可拆卸式连接，压铁圈档板、推动板、整体机身、精冲板、弯板、L形板、整体刀、冲孔轴是可根据需要截取的型材，其长度相互匹配。本实用新型打孔机将各横向零件做成可根据需要截取的型材，再进行装配，生产不同规格的打孔机可使用同一种型材，零件的通用性强、制作成本低、生产周期短、效率高。

[0003] 经专利检索，没有发现一体化的电饭锅外壳打孔装置，电饭锅外壳在加工生产过程中是在各个单独的打孔装置中进行的，故生产效率较低。

实用新型内容

[0004] 本实用新型的目的是提供一种生产效率高的一体化电饭锅外壳打孔装置。

[0005] 为实现上述目的，本实用新型所采用的技术方案是：

[0006] 一体化电饭锅外壳打孔装置，包括工作台、固定座、螺丝孔冲压装置、开关孔冲压装置和电源线孔冲压装置，固定座设在工作台上，螺丝孔冲压装置设在工作台上且位于固定座的左侧，开关孔冲压装置设在工作台上且位于固定座的右侧，电源线孔冲压装置设在工作台上且位于固定座的后侧。

[0007] 进一步地，螺丝孔冲压装置、开关孔冲压装置和电源线孔冲压装置都包括冲压头、气缸固定座以及设在气缸固定座上的气缸，气缸带动冲压头移动。

[0008] 进一步地，所述固定座的左侧面上设有与螺丝孔冲压装置中的冲压头相对应的冲孔模具，固定座的右侧面上设有与开关孔冲压装置中的冲压头相对应的冲孔模具，固定座的后侧面上设有与电源线孔冲压装置中的冲压头相对应的冲孔模具。

[0009] 进一步地，所述工作台上设有倒“L”形支架，所述倒“L”形支架上设有下压气缸，所述下压气缸，用以将套装在固定座上的电饭锅外壳压紧。

[0010] 本实用新型的有益效果：本专利是将螺丝孔冲压装置、开关孔冲压装置和电源线孔冲压装置设在同一个工作台上，并且同时工作，一次性能冲出三个孔，大大提高了工作效率。

附图说明

[0011] 下面结合附图和具体实施方式对本实用新型作进一步详细说明：

[0012] 图1为本实用新型的结构示意图。

[0013] 图中：1、工作台； 2、固定座；3、螺丝孔冲压装置；4、开关孔冲压装置； 5、电源线孔冲压装置；6、冲压头；7、气缸固定座；8、气缸；9、倒“L”形支架；10、下压气缸。

具体实施方式

[0014] 如图1所示，一体化电饭锅外壳打孔装置，包括工作台1、固定座2、螺丝孔冲压装置3、开关孔冲压装置4和电源线孔冲压装置5，固定座2设在工作台1上，螺丝孔冲压装置3设在工作台1上且位于固定座2的左侧，开关孔冲压装置4设在工作台1上且位于固定座2的右侧，电源线孔冲压装置5设在工作台1上且位于固定座2的后侧。

[0015] 螺丝孔冲压装置3、开关孔冲压装置4和电源线孔冲压装置5中，除了冲孔模具的结构不同外，其它部分都相同。现以开关孔冲压装置4为例，包括冲压头6、气缸固定座7以及设在气缸固定座7上的气缸8，气缸8带动冲压头6移动。

[0016] 另外，所述固定座2的左侧面上设有与螺丝孔冲压装置3中的冲压头相对应的冲孔模具，固定座2的右侧面上设有与开关孔冲压装置4中的冲压头相对应的冲孔模具，固定座2的后侧面上设有与电源线孔冲压装置5中的冲压头相对应的冲孔模具。

[0017] 进一步地，所述工作台1上设有倒“L”形支架9，所述倒“L”形支架9上设有下压气缸10，所述下压气缸10，用以将套装在固定座上的电饭锅外壳压紧。

[0018] 以上所述是本实用新型的优选实施方式而已，当然不能以此来限定本实用新型之权利范围，应当指出，对于本技术领域的普通技术人员来说，对本实用新型的技术方案进行修改或者等同替换，都不脱离本实用新型技术方案的保护范围。

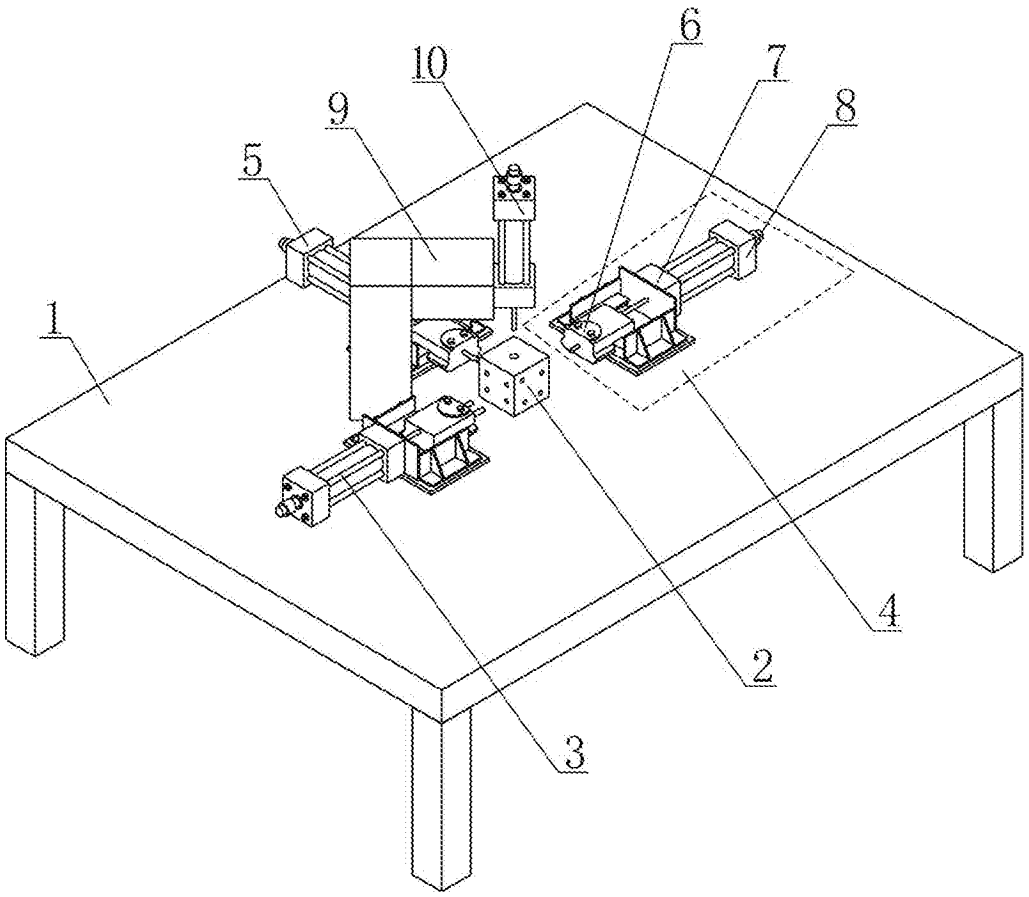

图1