(19)中华人民共和国国家知识产权局

(12)实用新型专利

(10)授权公告号 CN 202959527 U
(45)授权公告日 2013.06.05

(21)申请号 201220717870.7

(22)申请日 2012.12.24

(73)专利权人 成都市豪雅家具有限公司
地址 610400 四川省成都市成都市金堂县赵镇新生村三组

(72)发明人 罗兴富

(51)Int.Cl.
A47B 83/04(2006.01)
A47B 63/00(2006.01)

权利要求书1页 说明书2页 附图1页

(54)实用新型名称

一种具有可移动资料柜的多功能书桌

(57)摘要

一种具有可移动资料柜的多功能书桌，包括书桌、书架、可移动资料柜、抽屉、万向轮，其特征在于：其书桌上设置有桌面，桌面的下部设置有横条，书桌的右下部依次设置有第一侧板、第一竖隔板、排锁安装条和排锁、第一抽屉和第一拉手、第二抽屉和第二拉手、第三抽屉和第三拉手以及第一底板，书桌的后面设置有挡板，书桌的左下部设置有第二侧板，书桌左下部的可移动资料柜上依次设置有第一横隔板、第三侧板、第四侧板、第四抽屉和第四拉手、柜门和第五拉手、第二底板和脚条以及第一万向轮和第二万向轮，书桌上部的书架上依次设置有顶板、第五侧板、第六侧板、第二竖隔板、第二横隔板、第三横隔板、第四横隔板和第三竖隔板以及第五横隔板；它经济实用。

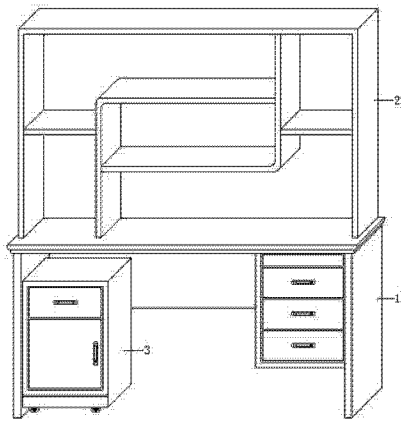

CN 202959527 U

1. 一种具有可移动资料柜的多功能书桌，包括书桌、书架、可移动资料柜、抽屉、万向轮，其特征在于：其书桌上设置有桌面（15），桌面的下部设置有横条（16），书桌的右下部依次设置有第一侧板（17）、第一竖隔板（18）、排锁安装条（19）和排锁（20）、第一抽屉（21）和第一拉手（22）、第二抽屉（23）和第二拉手（24）、第三抽屉（25）和第三拉手（26） 以及第一底板（27），书桌的后面设置有挡板（28），书桌的左下部设置有第二侧板（29），书桌左下部的可移动资料柜上依次设置有第一横隔板（30）、第三侧板（31）、第四侧板（32）、第四抽屉（33）和第四拉手（34）、柜门（35）和第五拉手（36）、第二底板（37）和脚条（38）以及第一万向轮（39）和第二万向轮（40），书桌上部的书架上依次设置有顶板（41）、第五侧板（42）、第六侧板（43）、第二竖隔板（44）、第二横隔板（45）、第三横隔板（46）、第四横隔板（47）和第三竖隔板（48）以及第五横隔板（49）。

2. 根据权利要求 1 所述的一种具有可移动资料柜的多功能书桌，其特征在于，所述多功能书桌的规格为：高度 1680mm× 宽度 1120mm× 深度 300mm。

3. 根据权利要求 2 所述的一种具有可移动资料柜的多功能书桌，其特征在于，所述多功能书桌由书桌和可移动资料柜及书架组合连接而成。

一种具有可移动资料柜的多功能书桌

技术领域

[0001] 本实用新型涉及一种具有可移动资料柜的多功能书桌，特别是供城乡家庭使用的多功能书桌的制造领域。

背景技术

[0002] 随着国民经济的迅猛发展，商品住宅房到处可见，大多数城镇居民拥有了商品住宅房，就连我国的农村也住上了经济适用房和廉租房，农村还修建了集中住宅小区，城乡居民的住房条件得到了前所未有的改善，尤其是解决低保和优抚住房困难户、以及边缘收入家庭的住房困难户，从而扭转了广大人民群众住房短缺与困难的被动局面，同时，室内的书桌也发生了翻天覆地的变化，但与家庭相匹配的书桌却很罕见，由此可见，开始对之进行整体规划、设计、集中、以及多功能书桌便顺理成章地走进了人们的生活舞台。

[0003] 公知的书桌产品，设计构造较为简单，技术含量低下，存在一定的缺陷，尤其是书桌的多功能上、人性化设计上、以及节省占地面积上成了该类产品的一个技术瓶颈，其产品主要是基于对书籍的一般放置而设计制造的，达到书籍一般放置的目的而设计的，不能解决城乡家庭采用此类书桌成为既可有效综合利用和方便放置而又节省使用面积的问题。

实用新型内容

[0004] 本实用新型的目的是提供一种具有可移动资料柜的多功能书桌，以解决城乡家庭在使用多功能书桌的过程中达到有效综合利用和节省占地面积的问题。本实用新型的目的由以下技术方案实现：一种具有可移动资料柜的多功能书桌，包括书桌、书架、可移动资料柜、抽屉、万向轮，其特征在于：其书桌上设置有桌面，桌面的下部设置有横条，书桌的右下部依次设置有第一侧板、第一竖隔板、排锁安装条和排锁、第一抽屉和第一拉手、第二抽屉和第二拉手、第三抽屉和第三拉手以及第一底板，书桌的后面设置有挡板，书桌的左下部设置有第二侧板，书桌左下部的可移动资料柜上依次设置有第一横隔板、第三侧板、第四侧板、第四抽屉和第四拉手、柜门和第五拉手、第二底板和脚条以及第一万向轮和第二万向轮，书桌上部的书架上依次设置有顶板、第五侧板、第六侧板、第二竖隔板、第二横隔板、第三横隔板、第四横隔板和第三竖隔板以及第五横隔板。

[0005] 上述设计中，本实用新型采用多功能书桌装置，以针对城乡家庭使用的不同需要。如对家庭人员需要放置书籍和资料的而言，本实用新型对其启用书架放置处理，如对家庭人员需要放置手提电脑和办公常用品的来说，本实用新型对其启用书桌放置处理。

[0006] 与现有技术(在现有书桌的基础上)相比，本实用新型针对现有书桌，增加了书桌、书架、可移动资料柜、抽屉、万向轮等设置。本实用新型中，书架能有效放置各种专业书、工具书、以及笔、墨、纸；书桌可有效放置手提电脑和办公常用品；抽屉可有效放置各种手机、手包、钥匙、票据、印章、以及其它小件物品；可移动资料柜能有效储存各种专业书、工具书、办公用品、笔、墨、纸、以及电脑耗材；此技术经济实用，豪华美观，可组可分。

[0007] 本实用新型具有如下特点：1、能有效放置各种专业书、工具书、以及笔、墨、纸。2、

可有效放置手提电脑和办公常用品。3、能有效放置各种手机、手包、钥匙、票据、印章、以及其它小件物品。4、可有效储存各种专业书、工具书、办公用品、笔、墨、纸、以及电脑耗材。5、此技术经济实用，豪华美观，可组可分。

[0008] 本实用新型经济适用，豪华美观，综合性强，特别适合城乡家庭使用，可每户配置。

附图说明

[0009] 下面结合附图和具体实施方式对本实用新型作进一步详细的说明：

[0010] 图 1 是本实用新型一个实施例的装置连接示意图；

[0011] 图 2 是图 1 所示多功能书桌装置的结构图。

具体实施方式

[0012] 图 1 示出本实用新型的多功能书桌装置的情况，如对于城乡家庭使用而言，首先将本实用新型装置中的书桌 1 放置到合适位置，然后再将书架 2 放置到书桌 1 的上面，同时将可移动资料柜 3 放置到书桌的左下部即可正常使用。

[0013] 图 2 中，多功能书桌装置是由书桌 a 和可移动资料柜 b 及书架 c 组成，多功能书桌由书桌 a 和可移动资料柜 b 及书架 c 组合连接而成，该书桌上设置有桌面 15，桌面的下部设置有横条 16，书桌的右下部依次设置有第一侧板 17、第一竖隔板 18、排锁安装条 19 和排锁 20、第一抽屉 21 和第一拉手 22、第二抽屉 23 和第二拉手 24、第三抽屉 25 和第三拉手 26 以及第一底板 27，书桌的后面设置有挡板 28，书桌的左下部设置有第二侧板 29，书桌左下部的可移动资料柜上依次设置有第一横隔板 30、第三侧板 31、第四侧板 32、第四抽屉 33 和第四拉手 34、柜门 35 和第五拉手 36、第二底板 37 和脚条 38 以及第一万向轮 39 和第二万向轮 40，书桌上部的书架上依次设置有顶板 41、第五侧板 42、第六侧板 43、第二竖隔板 44、第二横隔板 45、第三横隔板 46、第四横隔板 47 和第三竖隔板 48 以及第五横隔板 49；上述多功能书桌装置的规格为：高度 1680mm× 宽度 1120mm× 深度 300mm。

[0014] 参见图 1，从多功能书桌装置的使用过程来看，使用时，首先将本实用新型装置中的书桌 1 放置到合适位置，然后再将书架 2 放置到书桌 1 的上面，同时将可移动资料柜 3 放置到书桌的左下部即可正常使用。

[0015] 此外，本实用新型可采用实木材质或高密度纤维板材质，以满足质量及卫生要求。

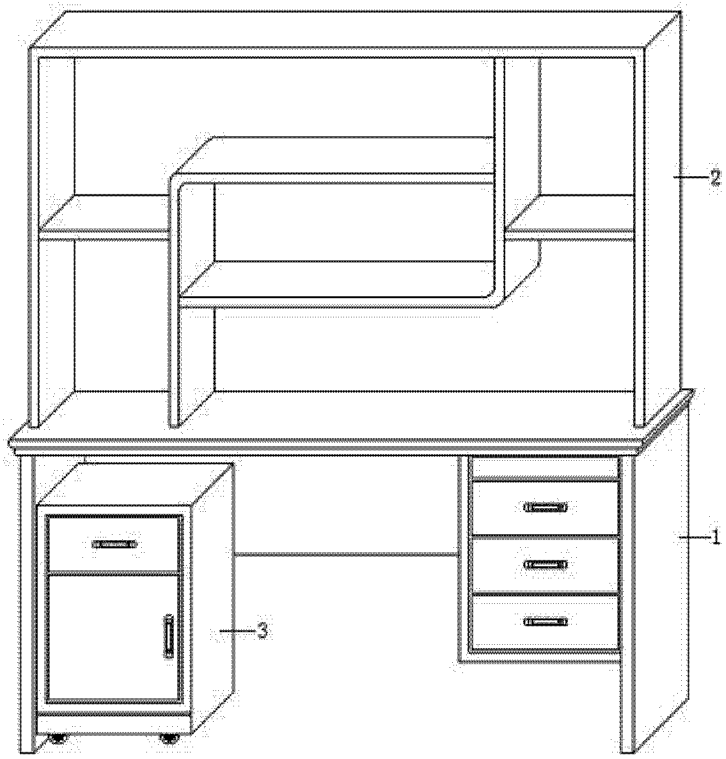
2
1
3

图 1

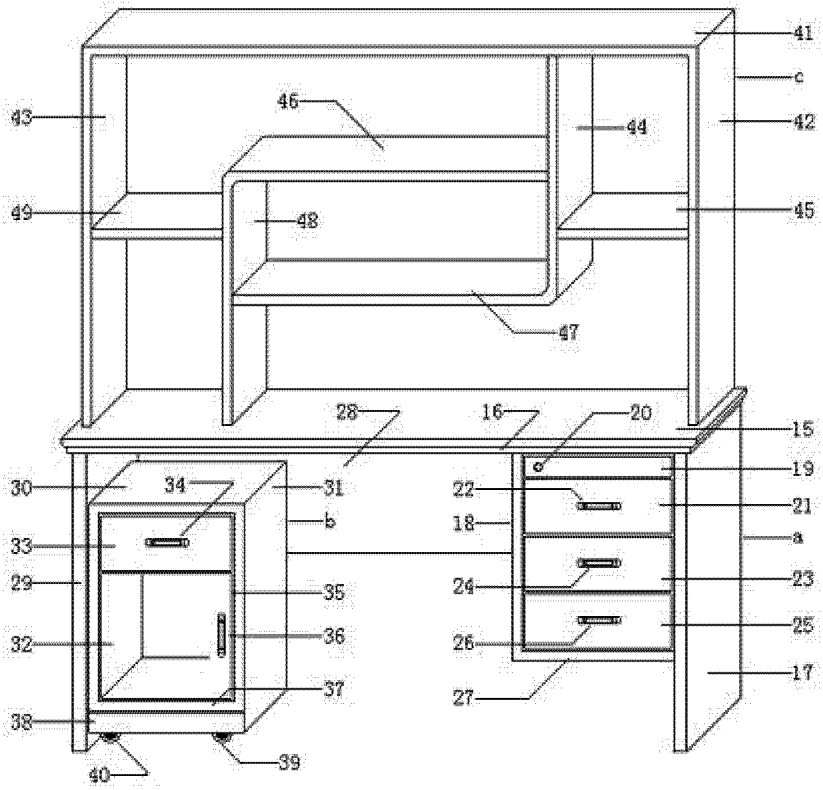
41
c
42
43
46
44
49
48
45
47
28
16
20
15
19
30
34
31
22
21
b
18
33
a
29
35
24
23
32
36
26
25
37
17
38
27
39
40

图 2