(19)中华人民共和国国家知识产权局

(12)实用新型专利

(10)授权公告号 CN 214533819 U
(45)授权公告日 2021.10.29

(21)申请号 202023330288.9

(22)申请日 2020.12.30

(73)专利权人 泰州市海陵区正通汽配有限公司
地址 225300 江苏省泰州市海陵区九龙镇台商工业园区

(72)发明人 陈实 徐国新

(51)Int.Cl.
F15B 21/00(2006.01)
F16L 21/00(2006.01)

权利要求书1页 说明书2页 附图3页

(54)实用新型名称

一种液压零件组合密封接头

(57)摘要

本实用新型涉及汽车配件技术领域，尤其涉及一种液压零件组合密封接头。本实用新型采用的技术方案是：包括圆柱形主体配合稳定防护柱，所述主体配合稳定防护柱的下端设有一体成型的安装组合紧固连接柱，所述安装组合紧固连接柱的下端设有一体成型的倒圆锥形装配密封组合安全连接柱，所述装配密封组合安全连接柱的下端中心位置设有圆柱形配合止位稳定连接槽，所述配合止位稳定连接槽的上端设有球形安全配合安装组密封槽。本实用新型的优点是：保障了装配时的整体密封性，装配时的效率也更高，不需要配合密封圈即可保障整体的安全密封，在使用时的安全性更高，整体的使用寿命也更长。

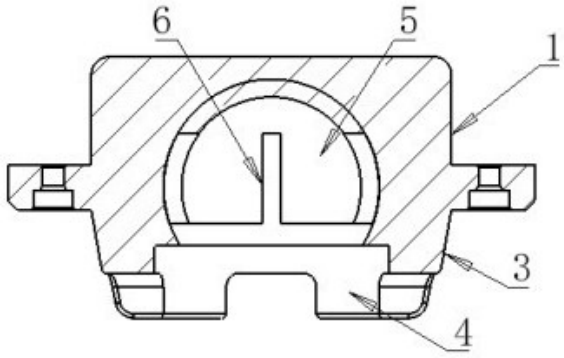

CN 214533819 U

1.一种液压零件组合密封接头,其特征在于:包括圆柱形主体配合稳定防护柱(1),所述主体配合稳定防护柱(1)的下端设有一体成型的安装组合紧固连接柱(2),所述安装组合紧固连接柱(2)的下端设有一体成型的倒圆锥形装配密封组合安全连接柱(3),所述装配密封组合安全连接柱(3)的下端中心位置设有圆柱形配合止位稳定连接槽(4),所述配合止位稳定连接槽(4)的上端设有球形安全配合安装组密封槽(5),所述装配密封组合安全连接柱(3)的下端设有圆周均匀分布且与所述配合止位稳定连接槽(4)相通的长方形主体组合止位稳定连接槽(7),所述安装组合紧固连接柱(2)上设有圆柱形主体装配锁紧固定连接孔(8)。

2.根据权利要求1所述的一种液压零件组合密封接头,其特征在于:所述安全配合安装组密封槽(5)的内球形面上设有圆周均匀分布的圆弧形配合定位紧密连接槽(6)。

3.根据权利要求1所述的一种液压零件组合密封接头,其特征在于:所述主体组合止位稳定连接槽(7)上下方向的深度小于所述配合止位稳定连接槽(4)上下方向的深度。

4.根据权利要求1所述的一种液压零件组合密封接头,其特征在于:所述主体组合止位稳定连接槽(7)的下端设有配合安装连接圆弧结构。

5.根据权利要求1所述的一种液压零件组合密封接头,其特征在于:所述安全配合安装组密封槽(5)位于所述主体配合稳定防护柱(1)的内部。

一种液压零件组合密封接头

技术领域

[0001] 本实用新型涉及汽车配件技术领域，尤其涉及一种液压零件组合密封接头。

背景技术

[0002] 汽车液压零件在使用过程中需要进行定期的维护，在一些液压管路位置连接的零件，在进行使用时需要确保零件的出口位置为密封状态，一般采用的密封接头需要配合多组密封圈来进行紧固配合，装配时的效率低，并且连接密封性也比较差，使用寿命比较短。

实用新型内容

[0003] 本实用新型的目的是提供一种液压零件组合密封接头，它采用全新的结构设计，在进行配合时能够直接与液压零件的管路出口位置进行紧密的组合连接，连接组合位置能够与配合零件进行紧密稳定的配合，通过内外位置同时密封连接保障了装配时的整体密封性，装配时的效率也更高，不需要配合密封圈即可保障整体的安全密封，在使用时的安全性更高，整体的使用寿命也更长。

[0004] 本实用新型的技术方案如下：

[0005] 一种液压零件组合密封接头，其特征在于：包括圆柱形主体配合稳定防护柱，所述主体配合稳定防护柱的下端设有一体成型的安装组合紧固连接柱，所述安装组合紧固连接柱的下端设有一体成型的倒圆锥形装配密封组合安全连接柱，所述装配密封组合安全连接柱的下端中心位置设有圆柱形配合止位稳定连接槽，所述配合止位稳定连接槽的上端设有球形安全配合安装组密封槽，所述装配密封组合安全连接柱的下端设有圆周均匀分布且与所述配合止位稳定连接槽相通的长方形主体组合止位稳定连接槽，所述安装组合紧固连接柱上设有圆柱形主体装配锁紧固定连接孔。

[0006] 进一步的，所述安全配合安装组密封槽的内球形面上设有圆周均匀分布的圆弧形配合定位紧密连接槽。

[0007] 进一步的，所述主体组合止位稳定连接槽上下方向的深度小于所述配合止位稳定连接槽上下方向的深度。

[0008] 进一步的，所述主体组合止位稳定连接槽的下端设有配合安装连接圆弧结构。

[0009] 进一步的，所述安全配合安装组密封槽位于所述主体配合稳定防护柱的内部。

[0010] 本实用新型的有益效果：

[0011] 本实用新型采用全新的结构设计，在进行配合时能够直接与液压零件的管路出口位置进行紧密的组合连接，连接组合位置能够与配合零件进行紧密稳定的配合，通过内外位置同时密封连接保障了装配时的整体密封性，装配时的效率也更高，不需要配合密封圈即可保障整体的安全密封，在使用时的安全性更高，整体的使用寿命也更长。

附图说明

[0012] 图1为本实用新型的立体结构示意图；

[0013] 图2为本实用新型的正面示意图；

[0014] 图3为本实用新型的左侧示意图；

[0015] 图4为本实用新型A-A位置的剖面示意图；

[0016] 图5为本实用新型的俯视示意图；

[0017] 图6为本实用新型的仰视示意图；

[0018] 图7为本实用新型第二方向的立体结构示意图；

[0019] 图中：1、主体配合稳定防护柱，2、安装组合紧固连接柱，3、装配密封组合安全连接柱，4、配合止位稳定连接槽，5、安全配合安装组密封槽，6、配合定位紧密连接槽，7、主体组合止位稳定连接槽，8、主体装配锁紧固定连接孔。

具体实施方式

[0020] 如图1至图7所示，一种液压零件组合密封接头，它采用全新的结构设计，在进行配合时能够直接与液压零件的管路出口位置进行紧密的组合连接，连接组合位置能够与配合零件进行紧密稳定的配合，通过内外位置同时密封连接保障了装配时的整体密封性，装配时的效率也更高，不需要配合密封圈即可保障整体的安全密封，在使用时的安全性更高，整体的使用寿命也更长。它包括圆柱形主体配合稳定防护柱1，所述主体配合稳定防护柱1的下端设有一体成型的安装组合紧固连接柱2，通过它进行整体的固定配合。所述安装组合紧固连接柱2的下端设有一体成型的倒圆锥形装配密封组合安全连接柱3，能够的外侧位置在进行装配时能够与连接位置进行密封稳定的连接。所述装配密封组合安全连接柱3的下端中心位置设有圆柱形配合止位稳定连接槽4，能够与装配时的内侧进行紧密的配合。所述配合止位稳定连接槽4的上端设有球形安全配合安装组密封槽5，保障配合连接的空间更大，整体的密封安全性更好。所述装配密封组合安全连接柱3的下端设有圆周均匀分布且与所述配合止位稳定连接槽4相通的长方形主体组合止位稳定连接槽7，使连接位置的装配稳定性更好。所述安装组合紧固连接柱2上设有圆柱形主体装配锁紧固定连接孔8，通过它进行整体的锁紧固定。

[0021] 作为优选，所述安全配合安装组密封槽5的内球形面上设有圆周均匀分布的圆弧形配合定位紧密连接槽6，保障配合时的组合连接操作更加方便，连接稳定性更强。

[0022] 作为优选，所述主体组合止位稳定连接槽7上下方向的深度小于所述配合止位稳定连接槽4上下方向的深度，使下端位置的配合强度更高。

[0023] 作为优选，所述主体组合止位稳定连接槽7的下端设有配合安装连接圆弧结构，在此位置进行组合时的流畅性更好，装配操作更方便，安装效率也能够进一步提高。

[0024] 作为优选，所述安全配合安装组密封槽5位于所述主体配合稳定防护柱1的内部，使整体的结构稳定性更好。

[0025] 以上所述是本实用新型的优选实施方式，应当指出，对于本技术领域的普通技术人员来说，在不脱离本实用新型所述原理的前提下，还可以作出若干改进或替换，这些改进或替换也应视为本实用新型的保护范围。

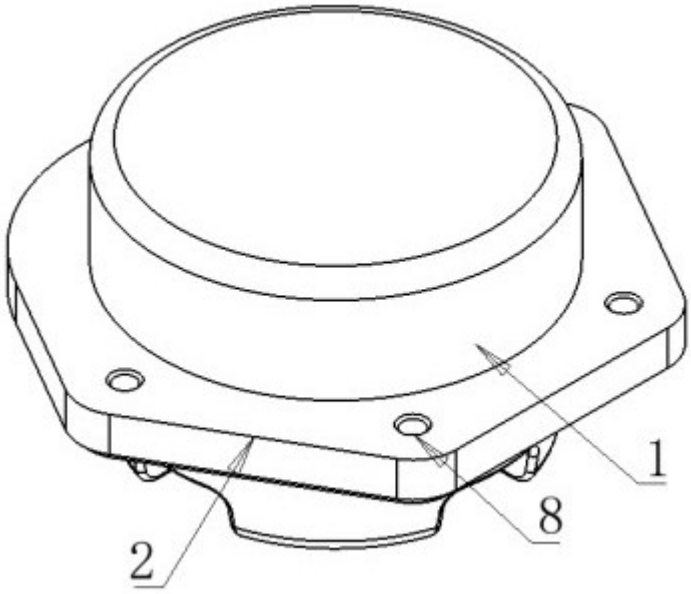

图1

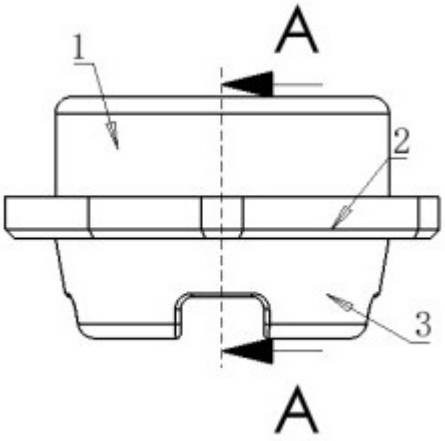

图2

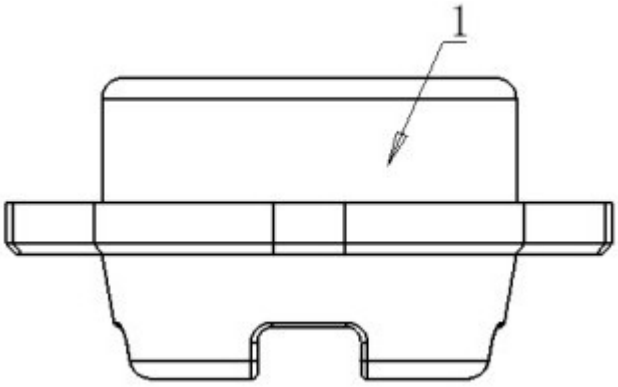

图3

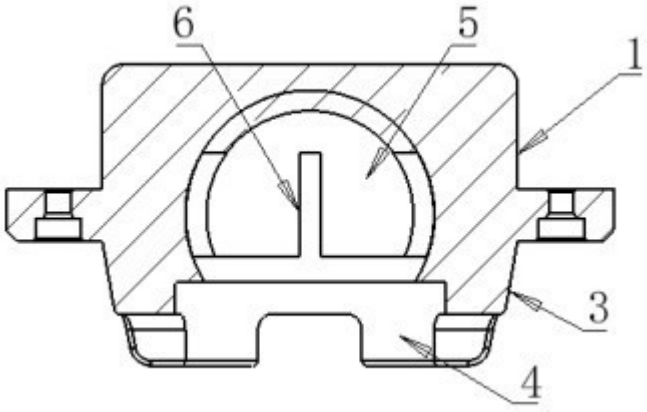

图4

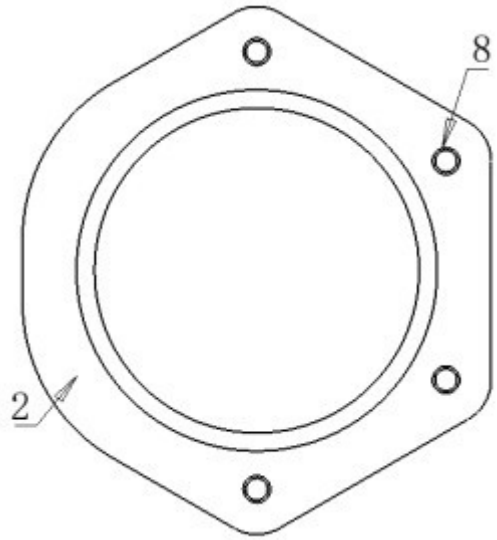

图5

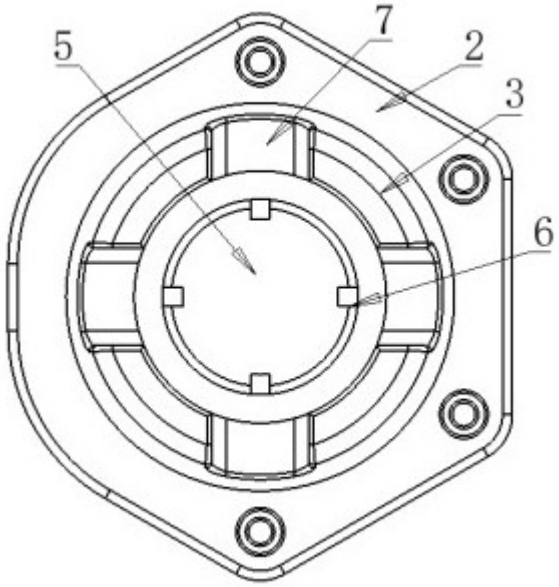

图6

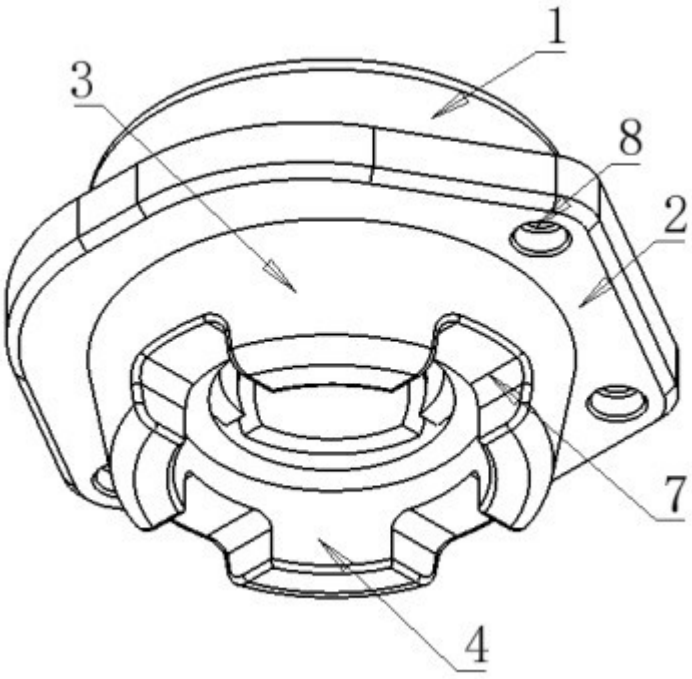

图7