(19)国家知识产权局

(12)发明专利申请

(10)申请公布号 CN 117533635 A
(43)申请公布日 2024.02.09

(21)申请号 202311634100.5

(22)申请日 2023.12.01

(71)申请人 艾迪孚贝(江苏)环保科技有限公司
地址 214035 江苏省无锡市梁溪区古华山路惠麓东苑8号701

(72)发明人 王云波 梁二强 蒋洪安

(74)专利代理机构 北京酷爱智慧知识产权代理有限公司 11514
专利代理师 胡林

(51)Int.Cl.
B65D 25/10(2006.01)
B65D 81/26(2006.01)
B65D 85/34(2006.01)
B65D 85/32(2006.01)
B65D 25/02(2006.01)

权利要求书1页 说明书3页 附图2页

(54)发明名称

一种礼品包装盒

(57)摘要

本发明公开一种礼品包装盒,包括基板、上盒体和下盒体,上盒体和下盒体固设于基板一表面的两侧,基板在上盒体和下盒体之间设有折痕,基板顺着折痕折叠可使上盒体和下盒体上下对接;下盒体内均匀设有多个第一固定槽,上盒体内设有与第一固定槽上下一一对应的第二固定槽,第一固定槽与第二固定槽对接形成封闭的储物腔。本发明的礼品包装盒,通过设置基板可将上盒体和下盒体连接成一体,便于折叠和展开,第一固定槽与第二固定槽形成封闭的储物腔,当任意储物腔内的食品损坏后均不会污染其他食品,从而有效提高了包装盒体的实用性,另外,基板背离上盒体和下盒体的表面可绘制装饰图案,从而使礼盒更加美观。

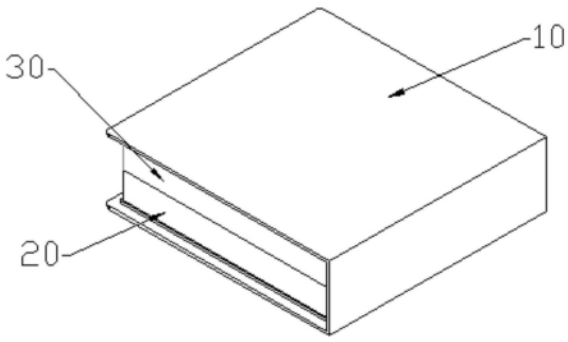

CN 117533635 A

1.一种礼品包装盒,其特征在于,包括基板(10)、下盒体(20)和上盒体(30),所述上盒体(30)和下盒体(20)固设于基板(10)一表面的两侧,所述基板(10)在上盒体(30)和下盒体(20)之间设有折痕,所述基板(10)顺着折痕折叠可使上盒体(30)和下盒体(20)上下对接;

所述下盒体(20)内均匀设有多个第一固定槽(21),所述上盒体(30)内设有与第一固定槽(21)上下一一对应的第二固定槽(31),所述第一固定槽(21)与第二固定槽(31)对接形成封闭的储物腔。

2.根据权利要求1所述的一种礼品包装盒,其特征在于,所述下盒体(20)的上部边缘周向上开设有环台缺口(22),所述上盒体(30)的下部边缘周向上设有与环台缺口(22)过盈扣合的环台凸起(32)。

3.根据权利要求1所述的一种礼品包装盒,其特征在于,所述上盒体(30)和下盒体(20)均为珍珠棉板。

4.根据权利要求1所述的一种礼品包装盒,其特征在于,所述基板(10)为纸塑板。

5.根据权利要求1所述的一种礼品包装盒,其特征在于,所述下盒体(20)的侧壁开设有与第一固定槽(21)底部连通的第一通气通道。

6.根据权利要求5所述的一种礼品包装盒,其特征在于,所述上盒体(30)的侧壁开设有与第二固定槽(31)顶端连通的第二通气通道(33)。

7.根据权利要求6所述的一种礼品包装盒,其特征在于,所述第一通气通道和第二通气通道分别位于第一固定槽(21)和第二固定槽(31)内的端部设有过滤塞(34)。

一种礼品包装盒

技术领域

[0001] 本发明涉及包装盒技术领域,具体涉及一种礼品包装盒。

背景技术

[0002] 对于易损坏的食品而言,如鸡蛋、柿子,若包装设计存在不合理,极易在运输过程中破碎,而且破碎的食品还会污染其他食品。现有技术中鸡蛋和柿子包装盒通常均采用与其形状相适配的卡托结构,通过上下卡托配合固定其结构,但该类卡托外形奇特,并不适合送礼,同时,相邻卡托之间的缝隙很小,当其中的一个破碎后,极易污染其他食品。

发明内容

[0003] 有鉴于此,本发明提出一种礼品包装盒,以避免礼品包装盒内出现交叉污染的情况。

[0004] 为实现上述目的,本发明采用如下技术方案:

[0005] 一种礼品包装盒,包括基板、上盒体和下盒体,所述上盒体和下盒体固设于基板一表面的两侧,所述基板在上盒体和下盒体之间设有折痕,所述基板顺着折痕折叠可使上盒体和下盒体上下对接;所述下盒体内均匀设有多个第一固定槽,所述上盒体内设有与第一固定槽上下一一对应的第二固定槽,所述第一固定槽与第二固定槽对接形成封闭的储物腔。

[0006] 为更好的实现上述技术方案,可选的,所述下盒体的上部边缘周向上开设有环台缺口,所述上盒体的下部边缘周向上设有与环台缺口过盈扣合的环台凸起。

[0007] 可选的,所述上盒体和下盒体均为珍珠棉板。

[0008] 可选的,所述基板为纸塑板。

[0009] 可选的,所述下盒体的侧壁开设有与第一固定槽底部连通的第一通气通道。

[0010] 可选的,所述上盒体的侧壁开设有与第二固定槽顶端连通的第二通气通道。

[0011] 可选的,所述第一通气通道和第二通气通道分别位于第一固定槽和第二固定槽内的端部设有过滤塞。

[0012] 本发明的有益效果:

[0013] 本发明的一种礼品包装盒,通过设置基板可将上盒体和下盒体连接成一体,便于折叠和展开,第一固定槽与第二固定槽形成封闭的储物腔,当任意储物腔内的食品损坏后均不会污染其他食品,从而有效提高了包装盒体的实用性,另外,基板背离上盒体和下盒体的表面可绘制装饰图案,从而使礼盒更加美观。

[0014] 本发明的一种礼品包装盒,设置第一通气通道或第二通气通道,可使储物腔与外部连通,进而使储物腔保持空气清晰,从而可减缓储物腔内食品成熟或者快速老化,设置过滤塞可避免外部杂质通过通气通道进入储物腔内。

附图说明

[0015] 图1是本发明实施例1一种礼品包装盒的立体示意图；

[0016] 图2是图1的展开图；

[0017] 图3是本发明实施例2一种礼品包装盒的正视图；

[0018] 图4是本发明实施例2一种礼品包装盒的正视图；

[0019] 附图标记：

[0020] 基板10、下盒体20、第一固定槽21、环台缺口22、上盒体30、第二固定槽31、环台凸起32、第二通气通道33、过滤塞34。

具体实施方式

[0021] 以下结合附图以及具体实施例，对本发明的技术方案进行详细描述。其中相同的零部件用相同的附图标记表示。

[0022] 实施例1

[0023] 请参阅图1和图2，本发明实施例公开一种礼品包装盒，包括基板10、下盒体20和上盒体30，所述上盒体30和下盒体20固设于基板10一表面的两侧，具体的，上盒体30和下盒体20通过胶粘的方式固定在基板10上，所述基板10在上盒体30和下盒体20之间设有两道折痕，所述基板10顺着两道折痕折叠使上盒体30和下盒体20上下对接；所述下盒体20内均匀设有多个第一固定槽21，所述上盒体30内设有与第一固定槽21上下一一对应的第二固定槽31，所述第一固定槽21与第二固定槽31对接形成封闭的储物腔，所述储物腔的形状与所要放置的食品形状相适配。

[0024] 本发明实施例的一种礼品包装盒，通过设置基板10可将上盒体30和下盒体20连接成一体，便于折叠和展开，第一固定槽21与第二固定槽31形成封闭的储物腔，当任意储物腔内的食品损坏后均不会污染其他食品，从而有效提高了包装盒体的实用性，另外，基板10背离上盒体30和下盒体20的表面可绘制装饰图案，从而使礼盒更加美观。

[0025] 在本发明的实施例中，所述下盒体20的上部边缘周向上开设有环台缺口22，所述上盒体30的下部边缘周向上设有与环台缺口22过盈扣合的环台凸起32，通过环台凸起32与环台缺口22过盈扣合，可使上盒体30与下盒体20扣合连接。

[0026] 在本发明的实施例中，所述上盒体30和下盒体20均为珍珠棉板，所述基板10为纸塑板，该类材质相对环保，对环境影响较小。

[0027] 实施例2

[0028] 如图3和图4所示，本实施例与实施例1类似，其不同点在于：所述下盒体20的侧壁开设有与第一固定槽21底部连通的第一通气通道或所述上盒体30的侧壁开设有与第二固定槽31顶端连通的第二通气通道33，所述第一通气通道和第二通气通道33完全相同，均为直通孔，所述第一通气通道和第二通气通道分别位于第一固定槽21和第二固定槽31内的端部设有过滤塞34，过滤塞34与储物腔内的礼品之间具有5mm-10mm的间隙，以避免过滤塞34触碰礼品，设置第一通气通道或第二通气通道33，可使储物腔与外部连通，进而使储物腔保持空气清晰，从而可减缓储物腔内食品成熟或者快速老化，设置过滤塞34可避免外部杂质通过通气通道进入储物腔内。

[0029] 以上，结合具体实施例对本发明的技术方案进行了详细介绍，所描述的具体实施

例用于帮助理解本发明的思想。本领域技术人员在本发明具体实施例的基础上做出的推导和变形也属于本发明保护范围之内。

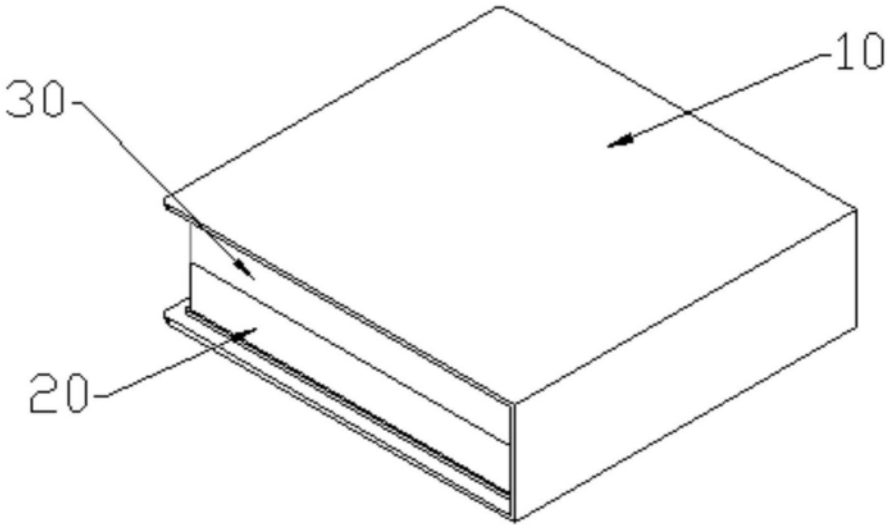

图1

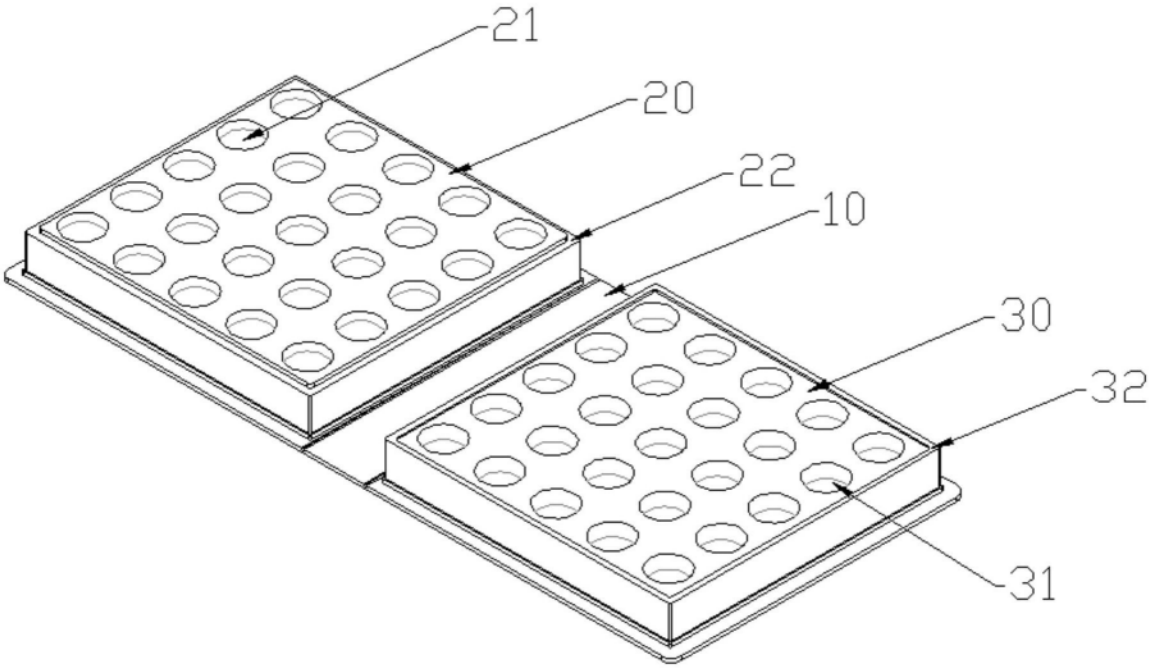

图2

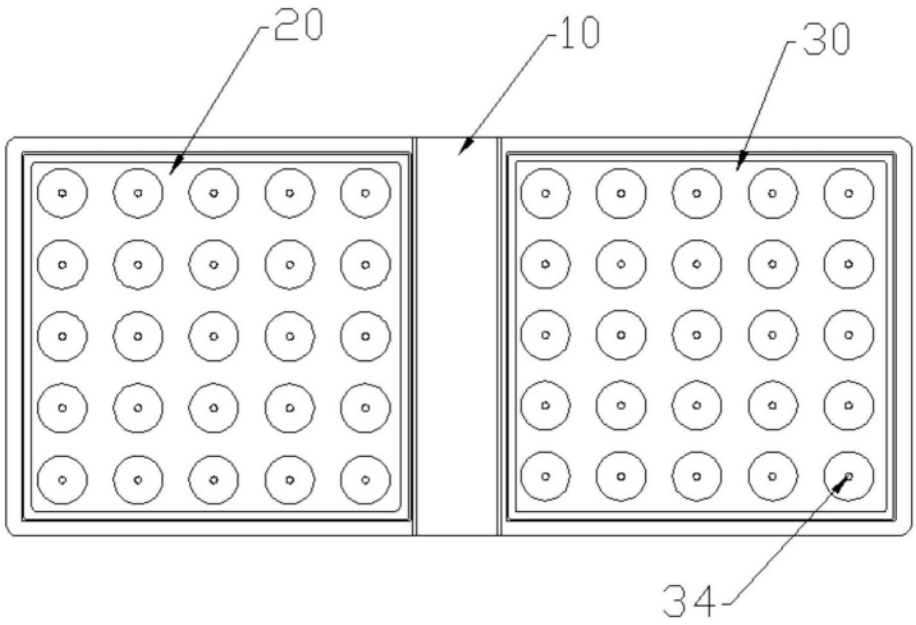

图3

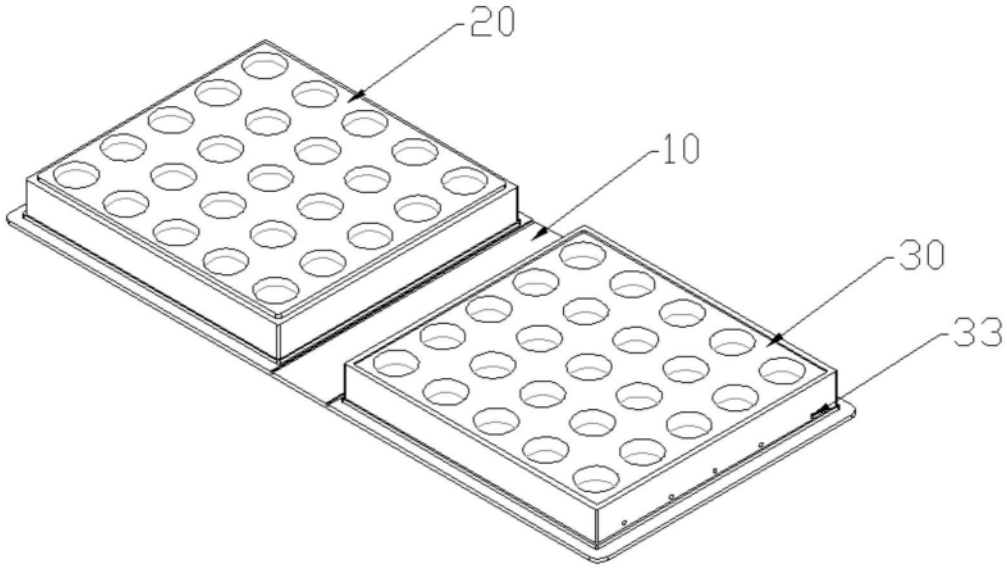

图4