(19)中华人民共和国国家知识产权局

(12)实用新型专利

(10)授权公告号 CN 201530542 U
(45)授权公告日 2010.07.21

(21)申请号 200920204174.4

(22)申请日 2009.09.01

(73)专利权人 林慧燕
地址 518000 广东省深圳市盐田区沙头角碧海蓝天明苑碧海阁 17D

(72)发明人 林慧燕

(51)Int.Cl.
B65D 85/00(2006.01)
B65D 77/10(2006.01)
B65D 77/32(2006.01)
B65D 77/02(2006.01)

权利要求书 1 页 说明书 2 页 附图 2 页

(54)实用新型名称

便携式茶叶包装盒

(57)摘要

本实用新型公开了一种便携式茶叶包装盒，该包装盒为空腔型盒体结构，其上部开口并设有盖体，盖体一侧连接于盒体，成翻转式盖体结构，所述翻转盖体的翻开一侧与盒体正面连接处设撕拉条，撕开使用后与盒体分离形成可翻转的盖体；至少一块压制成块状的茶叶本体放置于空腔盒体内。本实用新型将茶叶采用环保便携的包装结构，解决了现有各种包装方法携带不方便、成本高、破坏茶叶品质、冲泡量不好掌握等缺陷，同时利用烟盒成熟的包装外形，增加了该包装的新颖度和关注度。

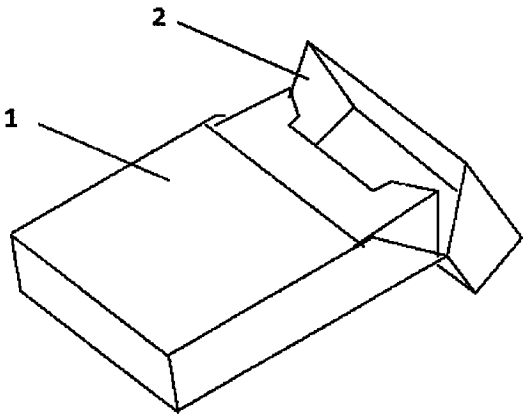

CN 201530542 U

1. 一种便携式茶叶包装盒，其特征在于，所述包装盒为空腔型盒体结构，其上部开口并设有盖体，至少一块压制成块状的茶叶本体放置于空腔盒体内。

2. 根据权利要求 1 所述的便携式茶叶包装盒，其特征在于，所述盖体一侧连接于盒体，成翻转式盖体结构。

3. 根据权利要求 2 所述的便携式茶叶包装盒，其特征在于，所述翻转盖体的翻开一侧与盒体正面连接处设针孔式撕拉刀线，撕开撕拉刀线与盒体分离形成可翻转的盖体。

4. 根据权利要求 1 所述的便携式茶叶包装盒，其特征在于，所述块状茶叶本体为方形、球形或片状独立块体结构。

5. 根据权利要求 1 或 4 所述的便携式茶叶包装盒，其特征在于，块状茶叶本体外部设有包覆层。

6. 根据权利要求 5 所述的便携式茶叶包装盒，其特征在于，所述包覆层为绵纸或铝箔纸。

便携式茶叶包装盒

技术领域

[0001] 本实用新型涉及一种便携式包装盒技术领域，具体为一种便携式茶叶包装盒。

背景技术

[0002] 目前，包装已成为引导消费不可分割的一部分。在茶叶市场，包装方式一直偏向于传统、单一，大部分为储藏式包装或礼品式包装，给消费群体的选择面比较窄，冲泡茶叶不方便，尤其很难实现外出仍可冲泡自己的茶叶。同时，传统包装通常包装量比较大而且散乱，保管不善容易影响茶叶的品质。

[0003] 后来应市场需求，还出现一种方便冲泡的袋泡茶，方便携带。但这种包装的缺点是袋泡茶的茶叶品质往往不高，都是碎茶，消费者无法直观的看到茶叶品质。加上袋泡茶的袋子与提绳一同浸泡在茶中，增加了食品安全风险。

[0004] 现在市场中也有一种小真空包装的茶叶，增进了便携性，但是这种真空包装不但成本高，冲泡量也不灵活，一旦打开小包装就必须整包全部冲泡。同时，这种包装采用塑料膜制品，也不利于环保。

实用新型内容

[0005] 本实用新型的目的是提供一种便携式茶叶包装盒，它可以在不破坏茶叶品质的前提下，采用便携的烟盒式包装，大大增强了茶叶外出携带的灵活性。为了实现上述目的，本实用新型采用的技术方案如下：一种便携式茶叶包装盒，其特征在于，所述包装盒为空腔型盒体结构，其上部开口并设有盖体，至少一块压制成块状的茶叶本体放置于空腔盒体内。

[0006] 实现本实用新型目的的技术方案还进一步包括，所述盖体一侧连接于盒体，成翻转式盖体结构。

[0007] 实现本实用新型目的的技术方案还进一步包括，所述翻转盖体的翻开一侧与盒体正面连接处设针孔式撕拉刀线，撕开使用后与盒体分离形成可翻转的盖体。

[0008] 实现本实用新型目的的技术方案还进一步包括，所述块状茶叶本体为方形、球形或片状等独立块体。

[0009] 上述块状茶叶本体外部包覆有如绵纸、铝箔纸等保持卫生、避免直接接触茶叶的薄型软包裹材料。

[0010] 本实用新型将茶叶采用环保便携的包装结构，解决了现有各种包装方法携带不方便、成本高、破坏茶叶品质、冲泡量不容易掌握等缺陷，同时利用烟盒成熟的包装外形，增加了该包装的新颖度和关注度，再加上撕拉开盒方式的配合使用，使结构上实现了类似烟盒的可重复使用的翻盖功能，大大方便了多次携带取用。

附图说明

[0011] 图 1 为本实用新型立体图。

[0012] 图 2 为本实用新型包装组合图一。

[0013] 图 3 为本实用新型包装组合图二。

具体实施方式

[0014] 下面结合附图及实施例对本实用新型结构进行详细说明，应理解，该实施例结构为对本实用新型权利要求的解释而非对其的限制，本领域的技术人员在该权利要求的保护范围内对该实施例的任何变形、修改或者是替换，均应视为侵犯本专利的专利权。

[0015] 图 1 为本实用新型包装盒结构立体图。烟盒大小及结构模式是经过长期实践，被广大消费者普遍接受的携带尺寸。本实用新型将该烟盒包装的形状转用于茶叶包装盒，增加了茶叶包装的新颖度及关注度，是茶叶与烟盒的新结合。该包装盒 1 为方形空腔结构，其上部设有盖体 2，盖体可以以扣合、黏结、一体成型或者其它方式连接于包装盒体。本实用新型沿用烟盒的翻转式盖体结构，盖体 2 一侧连接于盒体 1，其翻开一侧与盒体正面连接处有针孔式或黏结式撕拉刀线 3，使翻转的盖体 2 与盒体 1 在启用前连为一体密封，撕开使用后与盒体分离形成可翻转的盖体 2。

[0016] 茶叶本体 4 预先压制成单个的小块状，如方形、球形或片状等，无需将茶叶打碎，仍保持叶片完整性。每块茶块本体外部均包覆如绵纸、铝箔纸等薄型软包裹材料，所选用材料种类依各种茶叶储存条件特性而定，如普洱茶要求透气性好的保存环境，则其外部包覆绵纸，又如铁观音要求密封性好的保存环境，则其外部包覆铝箔纸。茶叶本体外部设包覆层，不但防止了茶叶着尘、沾污，保障了储存条件，同时也便于饮用者依个人喜好选择茶叶用量，计量灵活，方便取用。

[0017] 如图 2、图 3 为本实用新型包装组合图。将包覆好的茶叶块 4 装进单个的茶叶包装盒 1 内，粘合顶部和底部将包装盒密封。然后将数个单个的包装盒再装进包装箱 5 内，实现茶叶的整体盒式包装。由于某些茶叶的特性，本实用新型不排除采用香烟盒的外包装膜封方式，具体将根据最适合茶叶储存的环境来决定，但优选采用全纸质包装，绿色环保。包装盒体采用撕拉条式开口方式，方便开盒的同时，又保持了烟盒的盒形。未撕拉之前，能很好的保证产品原装性、安全性和完整性。

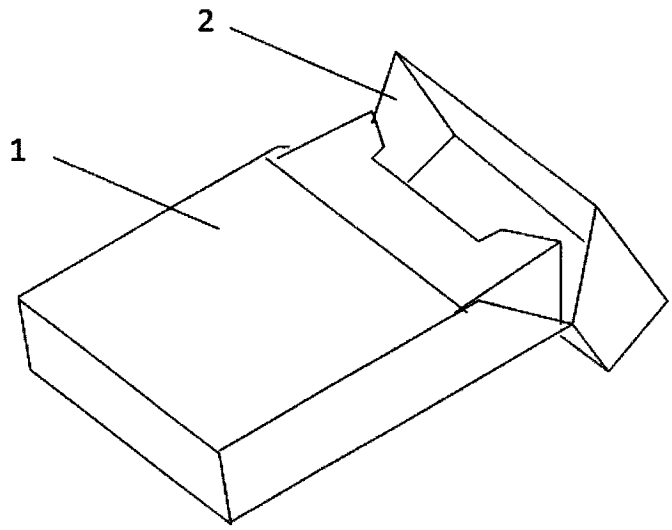

图 1

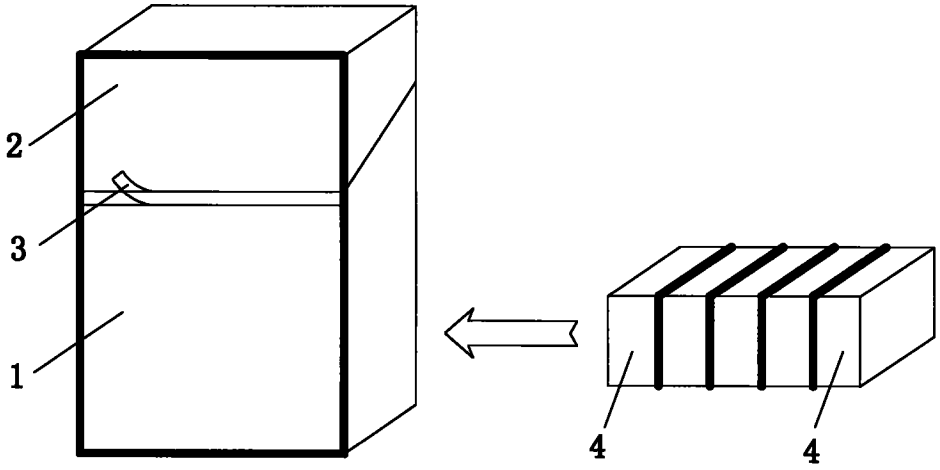

图 2

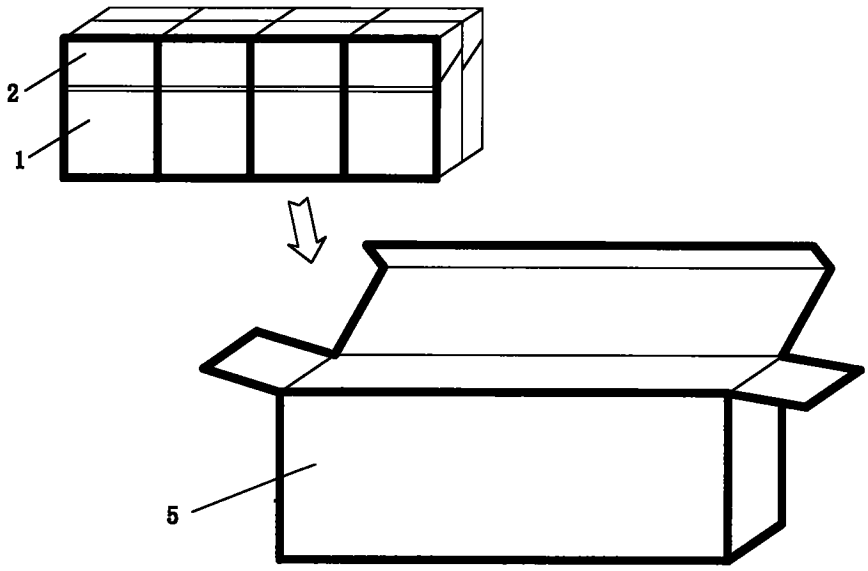

图 3