(19)中华人民共和国国家知识产权局

(12)发明专利申请

(10)申请公布号 CN 107822784 A
(43)申请公布日 2018.03.23

(21)申请号 201610823777.7

(22)申请日 2016.09.16

(71)申请人 淄博夸克医药技术有限公司
地址 255086 山东省淄博市开发区万杰路121号(院内1幢204室)

(72)发明人 高忠青

(51)Int.Cl.
A61G 1/02(2006.01)
A61G 1/04(2006.01)
A61M 5/14(2006.01)

权利要求书1页 说明书2页 附图1页

(54)发明名称

一种方便悬挂输液袋的医用转运床

(57)摘要

一种方便悬挂输液袋的医用转运床，包括床体，所述床体的端头竖向设有伸缩杆，所述伸缩杆的顶端通过转轴铰接有可伸缩的支臂，所述支臂的端头设有横梁，所述横梁的底端设有滑槽，所述滑槽内镶嵌有滑块，所述滑块上设有挂钩，所述伸缩杆的侧面设有销轴座，所述销轴座内通过销轴连接有支撑杆，所述支臂的下表面设有卡槽。本发明结构简单，而且使用方便。

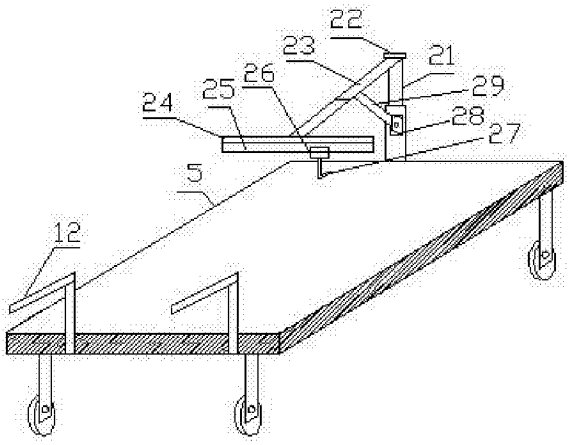

CN 107822784 A

1.一种方便悬挂输液袋的医用转运床,包括床体(5),其特征在于:所述床体(5)的端头竖向设有伸缩杆(21),所述伸缩杆(21)的顶端通过转轴(22)铰接有可伸缩的支臂(23),所述支臂(23)的端头设有横梁(24),所述横梁(24)的底端设有滑槽(25),所述滑槽(25)内镶嵌有滑块(26),所述滑块(26)上设有挂钩(27),所述伸缩杆(21)的侧面设有销轴座(28),所述销轴座(28)内通过销轴连接有支撑杆(29),所述支臂(23)的下表面设有卡槽。

2.根据权利要求1所述的方便悬挂输液袋的医用转运床,其特征在于:所述床体的一端设有可推行的把手(12)。

3.根据权利要求1所述的方便悬挂输液袋的医用转运床,其特征在于:所述床体的底端设有万向轮。

一种方便悬挂输液袋的医用转运床

技术领域

[0001] 本发明涉及一种方便悬挂输液袋的医用转运床。

背景技术

[0002] 现有转运床的输液袋悬挂装置均是固定的，患者在手上或是脚上静点时，因滴管的长度有限，在有患者意识不清醒时的乱动，容易滚针，给医护人员增添了麻烦。

发明内容

[0003] 本发明的目的是提供一种方便悬挂输液袋的医用转运床，解决患者在转运床上静点时输液袋输液袋不能移动的问题。

[0004] 所述目的是通过如下方案实现的：一种方便悬挂输液袋的医用转运床，包括床体，所述床体的端头竖向设有伸缩杆，所述伸缩杆的顶端通过转轴铰接有可伸缩的支臂，所述支臂的端头设有横梁，所述横梁的底端设有滑槽，所述滑槽内镶嵌有滑块，所述滑块上设有挂钩，所述伸缩杆的侧面设有销轴座，所述销轴座内通过销轴连接有支撑杆，所述支臂的下表面设有卡槽。

[0005] 所述床体的一端设有可推行的把手。

[0006] 所述床体的底端设有万向轮。

[0007] 本发明具有以下优点：本发明结构简单，而且使用方便。

附图说明

[0008] 图1是本发明的结构示意图。

[0009] 其中，5-床体，12-把手，21-伸缩杆，22-转轴，23-支臂，24-横梁，25-滑槽，26-滑块，27-挂钩，28-销轴座，29-支撑杆。

具体实施方式

[0010] 下面结合附图详细阐述本发明优选的实施方式。

[0011] 一种方便悬挂输液袋的医用转运床，包括床体，所述床体5的端头竖向设有伸缩杆21，所述伸缩杆21的顶端通过转轴22铰接有可伸缩的支臂23，所述支臂23的端头设有横梁24，所述横梁24的底端设有滑槽25，所述滑槽25内镶嵌有滑块26，所述滑块26上设有挂钩27，所述伸缩杆21的侧面设有销轴座28，所述销轴座28内通过销轴连接有支撑杆29，所述支臂23的下表面设有卡槽。所述床体的一端设有可推行的把手12。所述床体的底端设有万向轮。

[0012] 通过把手12将床体5推行，支撑杆29的端头设置在卡槽内，防止支臂23的回落，将输液袋挂在挂钩27上，通过滑块26在滑槽25内滑动，来调节输液袋的位置，方便患者的左手和右手的静点，使用后，支撑杆29通过销轴与伸缩杆21合并，将支臂23回缩，通过转轴22与伸缩杆21合并，此时将伸缩杆21回缩到最低点，节省空间，方便存放。支臂23可根据患者的

手或是脚的静点，任意调节长度。

[0013] 本实施方式只是对本专利的示范性说明而并不限定它的保护范围，本领域人员还可以对其进行局部改变，只要没有超出本专利的精神实质，都视为对本专利的等同替换，都在本专利的保护范围。

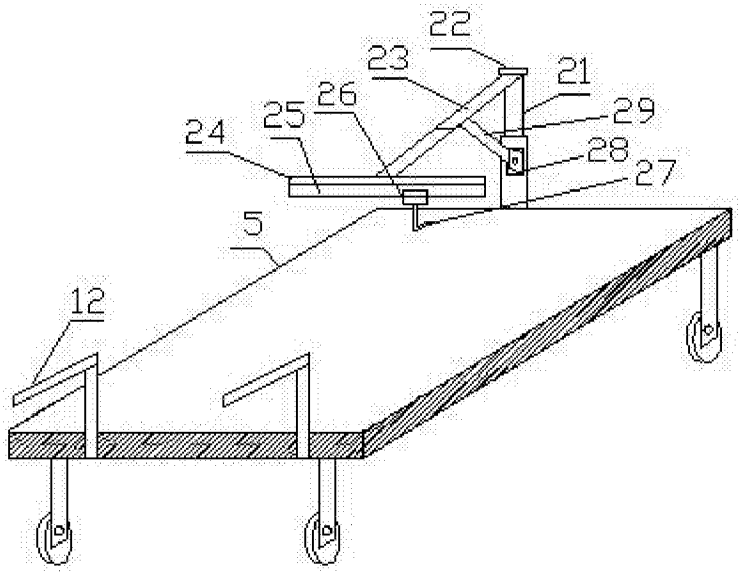

图1