(19)中华人民共和国国家知识产权局

(12)发明专利申请

(10)申请公布号 CN 107798957 A
(43)申请公布日 2018.03.13

(21)申请号 201711195615.4

(22)申请日 2017.11.24

(71)申请人 苏州沃森优金电子科技有限公司
地址 215000 江苏省苏州市高新区滨河路588号3幢1123室

(72)发明人 蒋培珍

(74)专利代理机构 南京正联知识产权代理有限公司 32243
代理人 顾伯兴

(51)Int.Cl.
G09B 19/00(2006.01)

权利要求书1页 说明书3页 附图2页

(54)发明名称

一种便携式心理学教学展示板

(57)摘要

本发明公开了一种便携式心理学教学展示板，包括第一展示主板、第二展示主板和至少一个展示辅板，第一展示主板和第二展示主板通过合页铰接设置而成，第一展示主板的后端设置有一两端开口的容置箱体，至少一个展示辅板通过伸缩节滑动设置在容置箱体内，至少一个展示辅板在相对伸缩节的另一侧壁设置有拉环，第一展示主板在容置箱体顶端的外侧对称设置有一组卡环，第一展示主板、第二展示主板和至少一个展示辅板上均设置有若干磁铁条，每个磁铁条上磁性吸附有教学铁片，第一展示主板的底部设置有万向轮。本发明采用行李箱体结构，通过折叠或抽拉的方式额外增加展示板的教学面积，操作简单便捷，便于收纳携带，而且具有储物功能，方便实用。

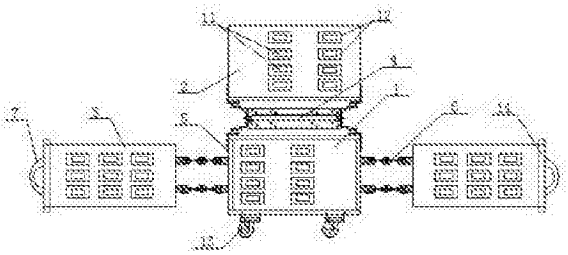

CN 107798957 A

1.一种便携式心理学教学展示板，包括第一展示主板、第二展示主板和至少一个展示辅板，其特征在于：所述第一展示主板和第二展示主板通过合页铰接设置而成，且第二展示主板相对第一展示主板转动完成展开或折叠操作，所述第一展示主板的后端设置有一两端开口的容置箱体，且容置箱体内设置有至少一组伸缩节，至少一个展示辅板通过伸缩节滑动设置在容置箱体内，至少一个展示辅板在相对伸缩节的另一侧壁设置有拉环，且至少一个展示辅板通过拉环实现从第一展示主板的容置箱体内插入或抽出动作，所述第一展示主板在容置箱体顶端的外侧对称设置有一组卡环，一组卡环上通过锁扣活动设置有拉杆，所述第一展示主板、第二展示主板和至少一个展示辅板上均设置有若干磁铁条，每个磁铁条上磁性吸附有写着条目行文的教学铁片，所述第一展示主板的底部设置有万向轮。

2.根据权利要求1所述的一种便携式心理学教学展示板，其特征在于：至少一个展示辅板在与拉环同侧位置设置有与容置箱体开口端相适配的压盖。

3.根据权利要求1所述的一种便携式心理学教学展示板，其特征在于：所述第一展示主板和第二展示主板的相对面设置有磁铁条，且磁铁条为错开设置。

4.根据权利要求1所述的一种便携式心理学教学展示板，其特征在于：所述拉杆为可弯曲结构，且拉杆弯曲后形成提携拉手，拉杆伸直后形成托运拉杆。

5.根据权利要求1所述的一种便携式心理学教学展示板，其特征在于：所述第二展示主板在相对磁铁条的另一面设置有容纳物品的置物腔。

一种便携式心理学教学展示板

技术领域

[0001] 本发明涉及了教学用具技术领域，尤其涉及了一种便携式心理学教学展示板。

背景技术

[0002] 心理学知识是对人们社会影响最为重要的学科之一，目前，大学心理学授课时，老师经常需要在黑板上书写大量的条目行文，这样不仅浪费了大量的时间，而且还增加了老师的工作负担，所以老师经常会用展示板来完成书写的工作，虽然减轻了老师的授课负担，但是由于携带的限制，现有的展示板只能书写少量的条目行文，其展示板可用的空间往往不能满足心理学教学的需要；而且一味的增加展示板的可用面积就会使得用具的质量加重，占用空间增大，从而导致用具收纳携带不便，使用不方便，灵活性较差等等问题，而且不具备储物功能，又会额外增加老师的教学负担，实用性较差。

[0003] 因此，为了解决上述存在的技术缺陷，本发明特提供了一种新的技术方案。

发明内容

[0004] 本发明的目的是提供一种采用箱体结构、便于携带收纳、具有储物功能以及方便实用的便携式心理学教学展示板。

[0005] 本发明针对上述缺陷所采用的技术方案是：

一种便携式心理学教学展示板，包括第一展示主板、第二展示主板和至少一个展示辅板，所述第一展示主板和第二展示主板通过合页铰接设置而成，且第二展示主板相对第一展示主板转动完成展开或折叠操作，所述第一展示主板的后端设置有一两端开口的容置箱体，且容置箱体内设置有至少一组伸缩节，至少一个展示辅板通过伸缩节滑动设置在容置箱体内，至少一个展示辅板在相对伸缩节的另一侧壁设置有拉环，且至少一个展示辅板通过拉环实现从第一展示主板的容置箱体内插入或抽出动作，所述第一展示主板在容置箱体顶端的外侧对称设置有一组卡环，一组卡环上通过锁扣活动设置有拉杆，所述第一展示主板、第二展示主板和至少一个展示辅板上均设置有若干磁铁条，每个磁铁条上磁性吸附有写着条目行文的教学铁片，所述第一展示主板的底部设置有万向轮。

[0006] 进一步地，至少一个展示辅板在与拉环同侧位置设置有与容置箱体开口端相适配的压盖。

[0007] 进一步地，所述第一展示主板和第二展示主板的相对面设置有磁铁条，且磁铁条为错开设置。

[0008] 进一步地，所述拉杆为可弯曲结构，且拉杆弯曲后形成提携拉手，拉杆伸直后形成托运拉杆。

[0009] 进一步地，所述第二展示主板在相对磁铁条的另一面设置有容纳物品的置物腔。

[0010] 本发明的有益效果是：本发明采用行李箱体结构，通过折叠或抽拉的方式额外增加第二展示主板和至少一个展示辅板，显著增加展示板的教学面积，操作简单便捷，同时设置可伸直弯曲的拉杆实现用具的提携或托运的转换，便于收纳携带，而且增设有置物腔使

得用具具有储物功能，大大降低了老师的教学负担，方便实用。

附图说明

[0011] 下面结合附图和具体实施方式对本发明作进一步详细描述

图1为本发明处于全部展开状态的结构示意图。

[0012] 图2为本发明处于部分展开状态的结构示意图。

[0013] 图3为本发明处于收纳状态且拉杆弯曲形成提携拉手的结构示意图。

[0014] 图4为本发明处于收纳状态且拉杆伸直形成托运拉杆的结构示意图。

[0015] 其中：1、第一展示主板，2、第二展示主板，3、展示辅板，4、合页，5、容置箱体，6、伸缩节，7、拉环，8、卡环，9、锁扣，11、磁铁条，12、教学铁片，13、万向轮，14、压盖，15、置物腔，101、提携拉手，102、托运拉杆。

具体实施方式

[0016] 如图1至图4所示的一种便携式心理学教学展示板，包括第一展示主板1、第二展示主板2和至少一个展示辅板3，第一展示主板1和第二展示主板2通过合页4铰接设置而成，且第二展示主板2相对第一展示主板1转动完成展开或折叠操作，第一展示主板1的后端设置有一两端开口的容置箱体5，且容置箱体5内设置有至少一组伸缩节6，至少一个展示辅板3通过伸缩节6滑动设置在容置箱体5内，至少一个展示辅板3在相对伸缩节6的另一侧壁设置有拉环7，且至少一个展示辅板3通过拉环7实现从第一展示主板1的容置箱体5内插入或抽出动作，第一展示主板1在容置箱体5顶端的外侧对称设置有一组卡环8，一组卡环8上通过锁扣9活动设置有拉杆，第一展示主板1、第二展示主板2和至少一个展示辅板3上均设置有若干磁铁条11，每个磁铁条11上磁性吸附有写着条目行文的教学铁片12，第一展示主板1的底部设置有万向轮13。

[0017] 在本实施例中，至少一个展示辅板3在与拉环7同侧位置设置有与容置箱体5开口端相适配的压盖14，用于展示辅板3在插入容置箱体5的同时完成容置箱体5的盖封，使得容置箱体5形成封闭的箱体结构，便于收纳携带。

[0018] 在本实施例中，第一展示主板1和第二展示主板2的相对面设置有磁铁条11，且磁铁条11为错开设置，使得折叠合并后的第一展示主板1和第二展示主板2上的磁铁条11相互错开，有效避免第一展示主板1和第二展示主板2相对设置的磁铁条11存在互相干涉的情况。

[0019] 在本实施例中，拉杆为可弯曲结构，且拉杆弯曲后形成提携拉手101，拉杆伸直后形成托运拉杆102，为使用者提供两种可供选择的携带方式，方便实用，若用具整体质量较轻，可通过提携拉手101进行提携，灵活性好；若用具整体质量较重，可通过托运拉杆102进行托运，省时省力。

[0020] 在本实施例中，第二展示主板2在相对磁铁条11的另一面设置有容纳物品的置物腔15，使得用具具有储物功能，无需老师额外携带收纳包等，大大降低了老师的教学负担。

[0021] 本发明的有益效果是：本发明采用行李箱体结构，通过折叠或抽拉的方式额外增加展示板的教学面积，操作简单便捷，便于收纳携带，而且具有储物功能，方便实用。

[0022] 以上所述仅为本发明的优选实施例而已，并不用于限制本发明，对于本领域的技

术人员来说，本发明可以有各种更改和变化。凡在本发明的精神和原则之内，所作的任何修改、等同替换、改进等，均应包含在本发明的保护范围之内。

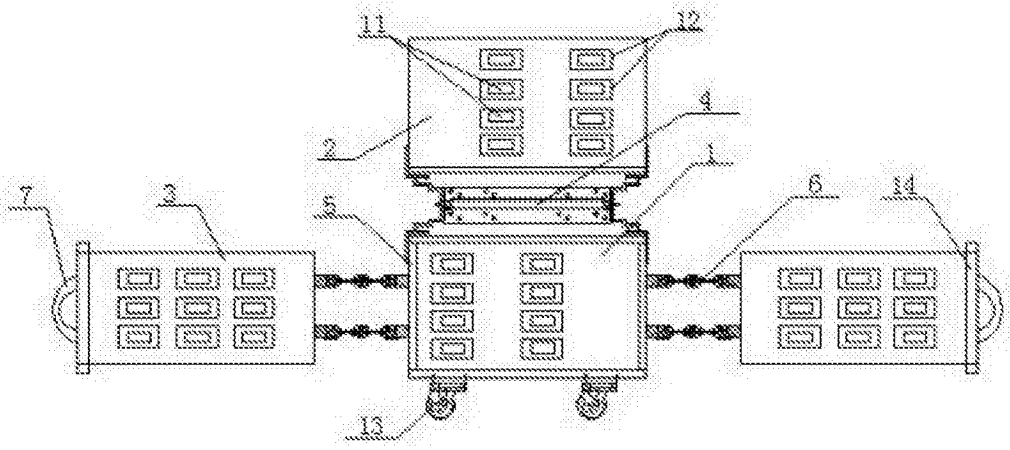

图1

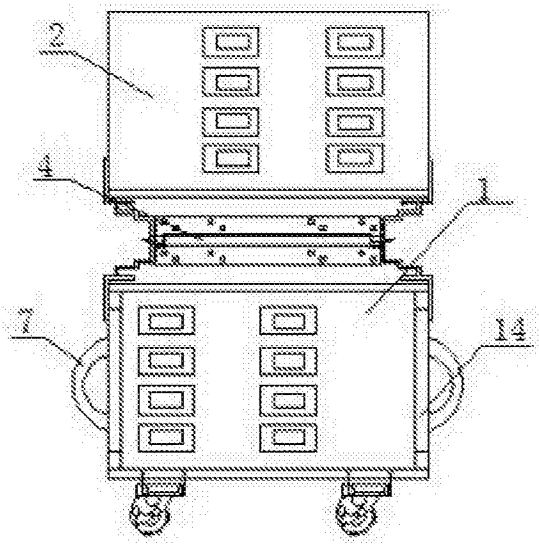

图2

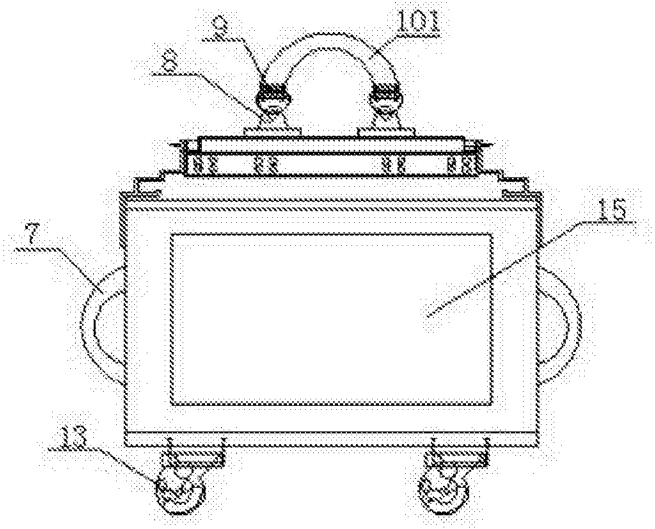

图3

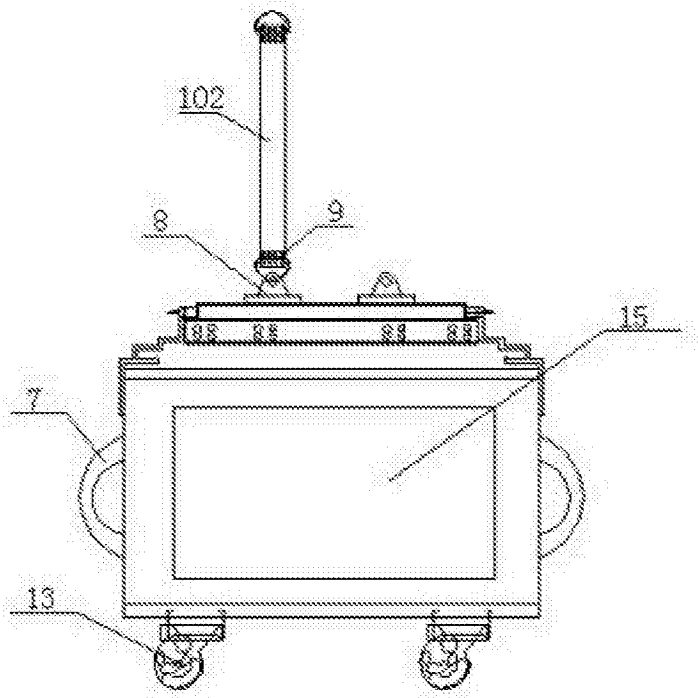

图4