(19)中华人民共和国国家知识产权局

(12)实用新型专利

(10)授权公告号 CN 203306391 U
(45)授权公告日 2013.11.27

(21)申请号 201320234491.7

(22)申请日 2013.05.03

(73)专利权人 天津固美嘉塑料制品有限公司
地址 301700 天津市武清区泗村店镇京沪高速东碱东路北侧

(72)发明人 周鹏飞

(51)Int.Cl.
B65D 30/10(2006.01)
B65D 33/08(2006.01)
B65D 33/00(2006.01)

权利要求书1页 说明书1页 附图2页

(54)实用新型名称

一种新型纸质手提袋

(57)摘要

一种新型纸质手提袋，它涉及手提袋领域，它包含纸板(1)、手提口(2)、置瓶孔(3)、纸巾扣(4)、折痕(5)；纸板(1)的两端对称设有手提口(2)，纸板(1)的中间设有数个置瓶孔(3)，置瓶孔(3)的两侧对称设有折痕(5)，纸板(1)的一侧设有纸巾扣(4)。它结构简单，使用方便，制作成本低，再利用率高，环保、卫生，且可携带餐巾纸，方便、实用。

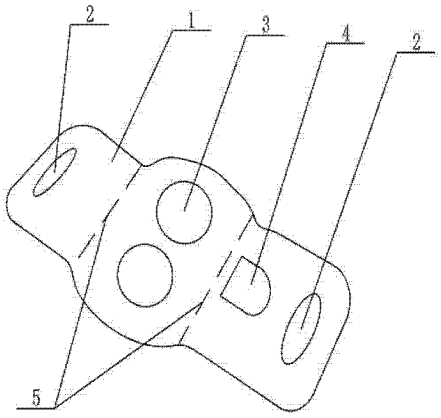

CN 203306391 U

1. 一种新型纸质手提袋，其特征在于它包含纸板 (1)、手提口 (2)、置瓶孔 (3)、纸巾扣 (4)、折痕 (5)；纸板 (1) 的两端对称设有手提口 (2)，纸板 (1) 的中间设有数个置瓶孔 (3)，置瓶孔 (3) 的两侧对称设有折痕 (5)，纸板 (1) 的一侧设有纸巾扣 (4)。

一种新型纸质手提袋

技术领域

[0001] 本实用新型涉及手提袋领域，具体涉及一种新型纸质手提袋。

背景技术

[0002] 用于盛放物品，是较为廉价的容器，因为其一般可以用手提方式携带而得名。制作材料有纸张、塑料、无纺布等。现在还有很多时尚前卫的西方人更将手提袋用做包类产品使用，由于手提袋价格低廉且款式多样，可以很好的反映使用人的个性、当时的心情，可与其它装扮相匹配，所以越来越被年轻人所喜爱，手提袋还有被称为手挽袋、手袋等。

[0003] 现有的奶茶店等饮料店内用来提拿饮料瓶的都是塑料袋，在装饮料瓶的时候易装歪，使得瓶子内的饮料溢出，塑料袋不环保，且再利用率低，使得成本提高。

发明内容

[0004] 本实用新型的目的是提供一种新型纸质手提袋，它结构简单，使用方便，制作成本低，再利用率高，环保、卫生，且可携带餐巾纸，方便、实用。

[0005] 为了解决背景技术所存在的问题，本实用新型是采用以下技术方案：它包含纸板 1、手提口 2、置瓶孔 3、纸巾扣 4、折痕 5；纸板 1 的两端对称设有手提口 2，纸板 1 的中间设有数个置瓶孔 3，置瓶孔 3 的两侧对称设有折痕 5，纸板 1 的一侧设有纸巾扣 4。

[0006] 本实用新型操作时，将饮料瓶放在置瓶孔 3 中，通过两边的折痕 5 将纸板 1 两侧往上折起，两个手提口 2 会对应的合在一起，通过合并的手提口 2 便可以提起饮料瓶，同时可以将餐巾纸卡放在纸巾扣 4 上。

[0007] 本实用新型结构简单，使用方便，制作成本低，再利用率高，环保、卫生，且可携带餐巾纸，方便、实用。

[0008] 附图说明：

[0009] 图 1 为本实用新型的结构示意图；

[0010] 图 2 为本实用新型的使用结构示意图。

[0011] 具体实施方式：

[0012] 参照图 1 和图 2，本具体实施采用以下技术方案：它包含纸板 1、手提口 2、置瓶孔 3、纸巾扣 4、折痕 5；纸板 1 的两端对称设有手提口 2，纸板 1 的中间设有数个置瓶孔 3，置瓶孔 3 的两侧对称设有折痕 5，纸板 1 的一侧设有纸巾扣 4。

[0013] 本实用新型操作时，将饮料瓶放在置瓶孔 3 中，通过两边的折痕 5 将纸板 1 两侧往上折起，两个手提口 2 会对应的合在一起，通过合并的手提口 2 便可以提起饮料瓶，同时可以将餐巾纸卡放在纸巾扣 4 上。

[0014] 本实用新型结构简单，使用方便，制作成本低，再利用率高，环保、卫生，且可携带餐巾纸，方便、实用。

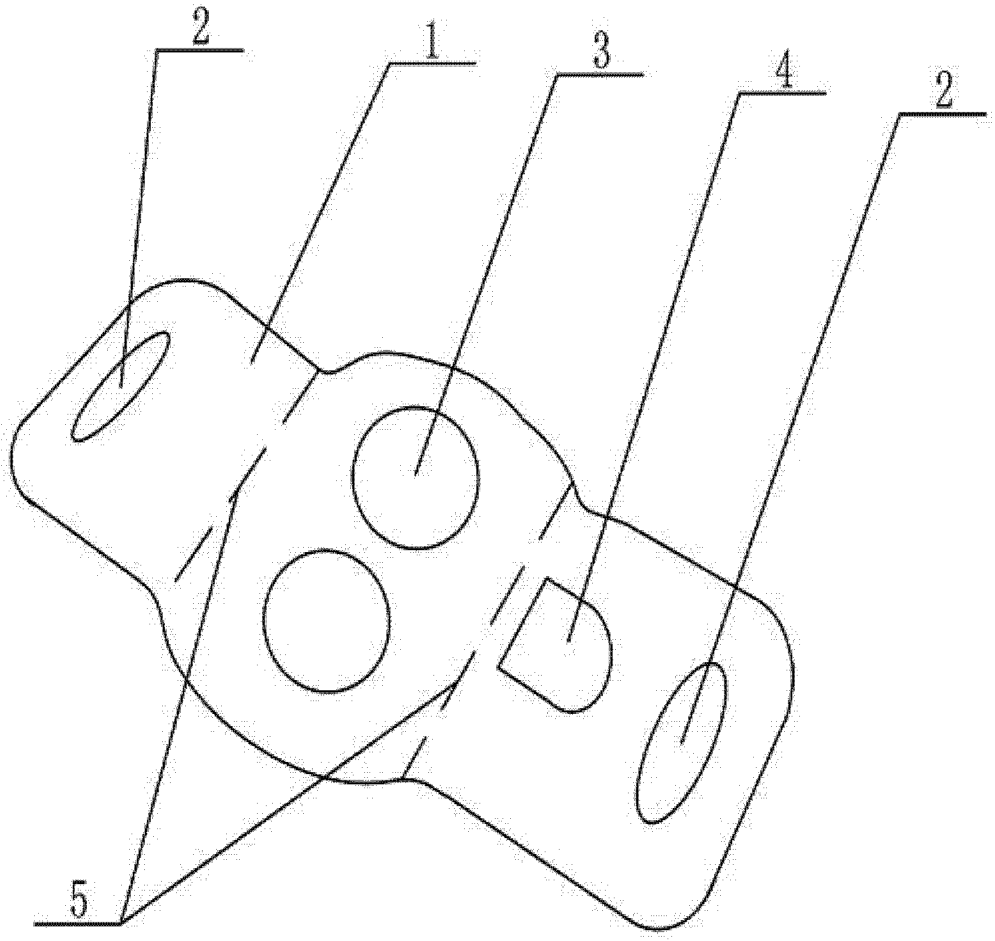

图 1

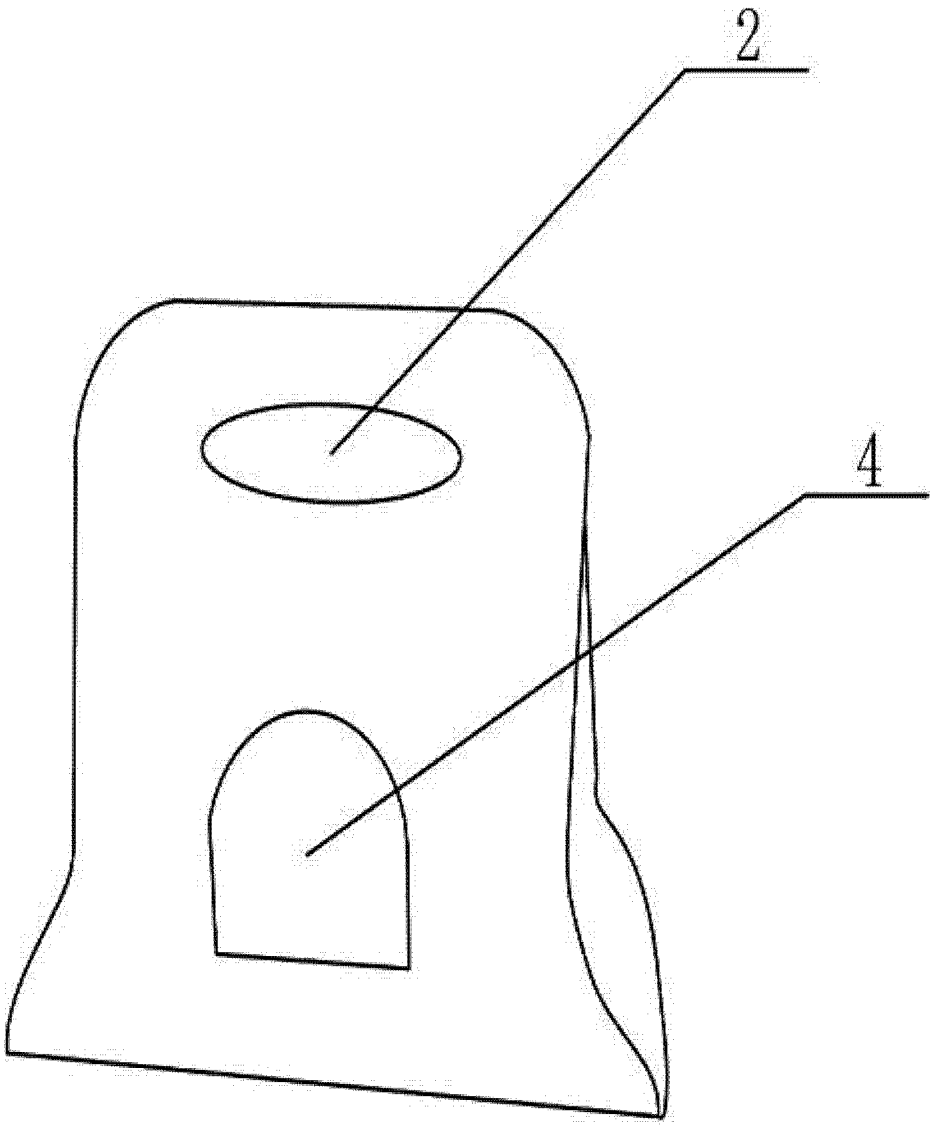

图 2