(19)中华人民共和国国家知识产权局

(12)实用新型专利

(10)授权公告号 CN 212668107 U
(45)授权公告日 2021.03.09

(21)申请号 202020242190.9

(22)申请日 2020.03.02

(73)专利权人 江阴市花园铝塑包装有限公司
地址 214411 江苏省无锡市江阴市长泾镇工业集中区兴园路100号

(72)发明人 沈诚

(74)专利代理机构 北京权智天下知识产权代理事务所(普通合伙) 11638
代理人 王凯

(51)Int.Cl.
B65D 77/32(2006.01)

权利要求书1页 说明书2页 附图3页

(54)实用新型名称

一种易拉口盖膜

(57)摘要

本实用新型涉及一种易拉口盖膜，所述易拉口盖膜包含有顶层膜(1)、中间层(2)和底层膜(3)，所述顶层膜(1)、中间层(2)和底层膜(3)是依次层叠结构；所述顶层膜(1)边缘位置设有拉手(4)；所述中间层(2)的边缘位置设有凸块(5)；所述底层膜(3)的边缘位置设有通孔(6)；所述凸块(5)的横截面形状与通孔(6)的横截面形状相同，所述凸块(5)嵌至于通孔(6)内，所述凸块(5)的厚度与通孔(6)的厚度相同。本实用新型涉一种易拉口盖膜，可轻松撕开而无需吸管即可方便饮用液态食物，而且生产工序简便、成本较低。

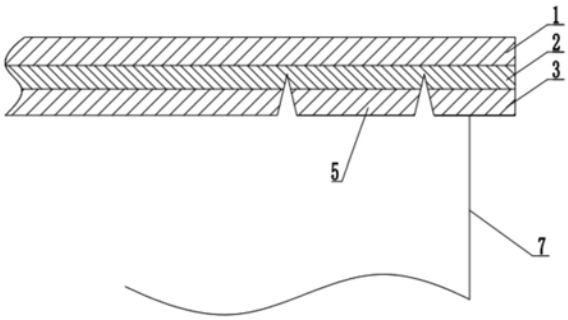

CN 212668107 U

1.一种易拉口盖膜,其特征在于:所述易拉口盖膜包含有顶层膜(1)、中间层(2)和底层膜(3),所述顶层膜(1)、中间层(2)和底层膜(3)是依次层叠结构;所述顶层膜(1)边缘位置设有拉手(4);所述中间层(2)的边缘位置设有凸块(5);所述底层膜(3)的边缘位置设有通孔(6);所述凸块(5)的横截面形状与通孔(6)的横截面形状相同,所述凸块(5)嵌至于通孔(6)内,所述凸块(5)的厚度与通孔(6)的厚度相同。

2.如权利要求1所述的一种易拉口盖膜,其特征在于:所述的顶层膜(1)是铝箔,中间层(2)是丙烯酸系易剥离树脂,底层膜(3)是聚丙烯树脂。

一种易拉口盖膜

技术领域

[0001] 本实用新型涉及一种易拉口盖膜，属于食品包装技术领域。

背景技术

[0002] 随着生活水平的提高，消费者对包装功能性及便利性的要求日益提升，在保证包装完整性的同时，还需考虑消费者开启包装时的便利性。

[0003] 传统的液态食物包装一般都使用普通的塑料热封盖膜，如奶茶、酸奶、豆浆等，饮用时需用力揭开盖膜或者使用吸管用力扎破盖膜，如用力不当可能导致杯中液态食物飞溅出来或者吸管在扎透盖膜前就发生断裂或弯折，影响消费体验，而且找不到吸管的现象也会时常发生。

[0004] 现有技术的易剥离盖膜由于需要使用多层软性材质层复合层叠，生产过程中半切口深度的一致性难以保证，专利CN201080002319.8公开的盖材结构则对软性材质层进行加固处理，生产工序复杂，生产成本较高。

发明内容

[0005] 本实用新型的目的在于克服上述不足，提供一种生产简便、成本较低，并且可轻松撕开而无需吸管即可方便饮用液态食物的易拉口盖膜。

[0006] 本实用新型的目的是这样实现的：

[0007] 一种易拉口盖膜，所述易拉口盖膜包含有顶层膜、中间层和底层膜，所述顶层膜、中间层和底层膜是依次层叠结构；所述顶层膜边缘位置设有拉手；所述中间层的边缘位置设有凸块；所述底层膜的边缘位置设有通孔；所述凸块的横截面形状与通孔的横截面形状相同，所述凸块嵌至于通孔内，所述凸块的厚度与通孔的厚度相同。

[0008] 与现有技术相比，本实用新型的有益效果是：

[0009] 本实用新型可轻松撕开而无需吸管即可方便饮用液态食物，而且生产工序简便、成本较低。

附图说明

[0010] 图1为本实用新型一种易拉口盖膜的局部剖面结构示意图。

[0011] 图2为本实用新型一种易拉口盖膜的俯视图。

[0012] 图3为本实用新型一种易拉口盖膜撕开过程的剖面示意图。

[0013] 图4为本实用新型一种易拉口盖膜撕开后底层膜的俯视图。

[0014] 图5为本实用新型一种易拉口盖膜撕开后底层膜的俯视图。

[0015] 其中：

[0016] 顶层膜1、中间层2、底层膜3、拉手4、凸块5、通孔6、杯体7。

具体实施方式

[0017] 参见图1～4，本实用新型涉及的一种易拉口盖膜，所述易拉口盖膜包含有顶层膜1、中间层2和底层膜3，所述顶层膜1、中间层2和底层膜3是依次层叠结构；所述顶层膜1边缘位置设有拉手4；所述中间层2的边缘位置设有凸块5；所述底层膜3的边缘位置设有通孔6；所述凸块5的横截面形状与通孔6的横截面形状相同，所述凸块5嵌至于通孔6内，所述凸块5的厚度与通孔6的厚度相同。

[0018] 优选的，所述顶层膜1是铝箔、中间层是丙烯酸系易剥离树脂、底层膜是聚丙烯树脂。

[0019] 优选的，所述通孔6可以说圆形、心形、五角心形等多种形状。

[0020] 本结构的实现方式和使用方法：

[0021] 顶层膜1、中间层2和底层膜3依次层叠形成复合膜，使用刃口形状与所述通孔6形状一致的模切刀，从底层膜3开始切入至中间层2形成所述凸块5，使凸块5与底层膜3分离但仍与中间层相连；使用时，通过拉手4轻轻剥离顶层膜1、中间层2和凸块5，露出底层膜3和通孔6，通过通孔6可以直接饮用杯中的液态食物。

[0022] 另外：需要注意的是，上体实施方式仅为本专利的一个优化方案，本领域的技术人员根据上述构思所做的任何改动或改进，均在本专利的保护范围之内。

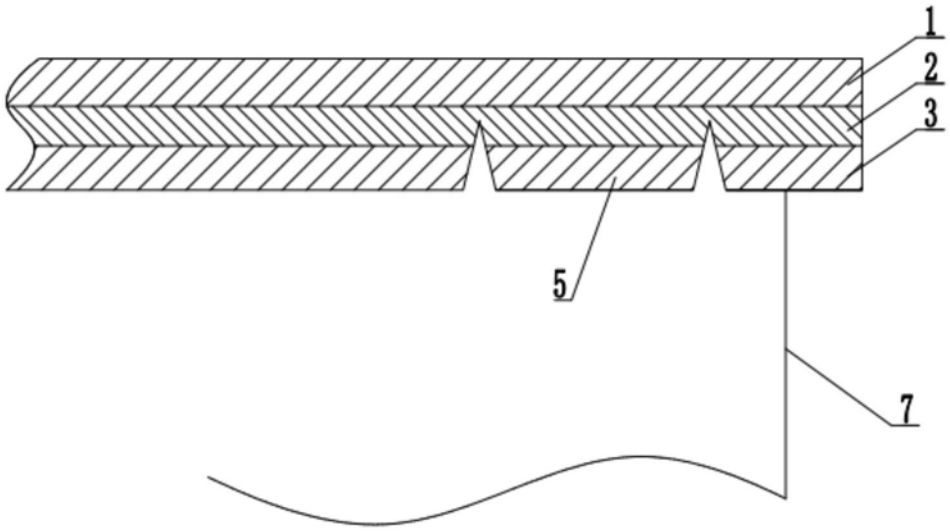

图1

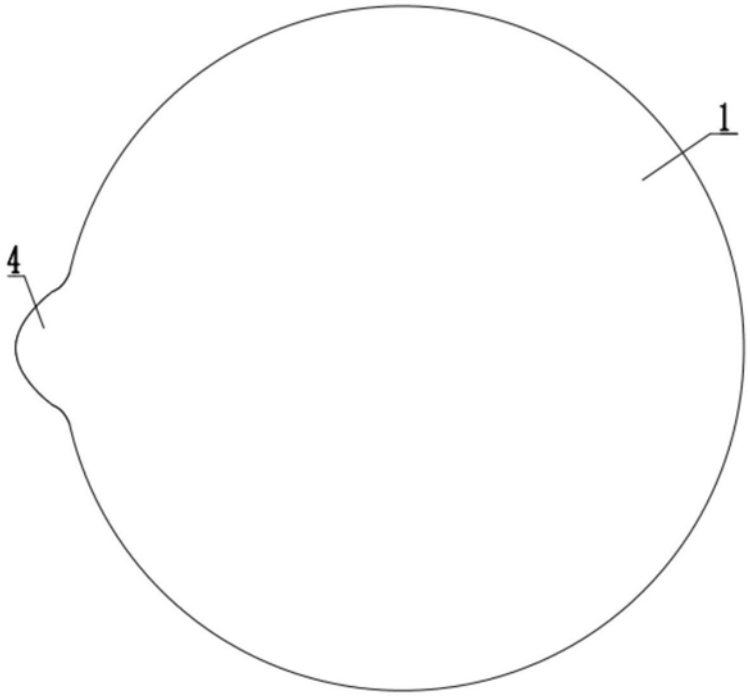

图2

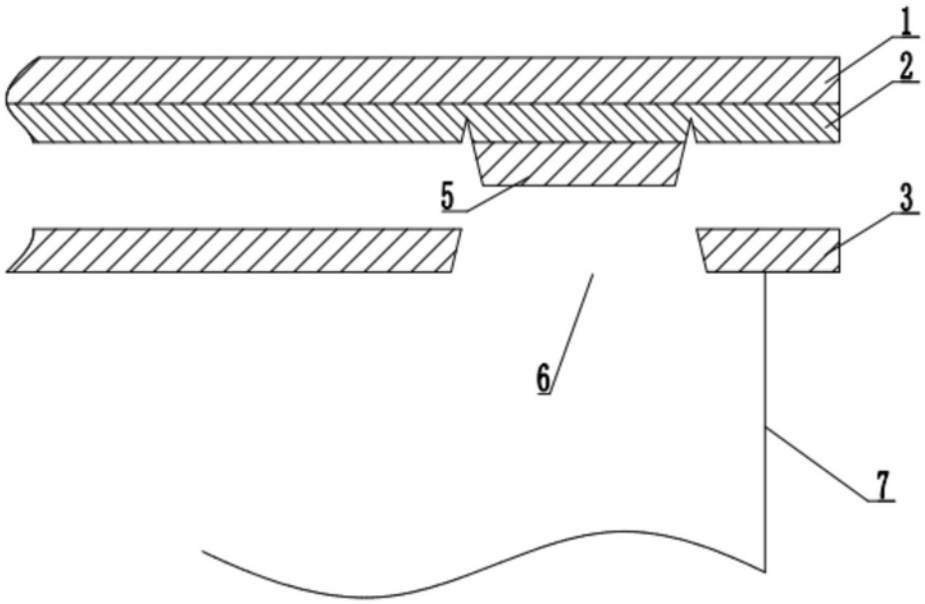

图3

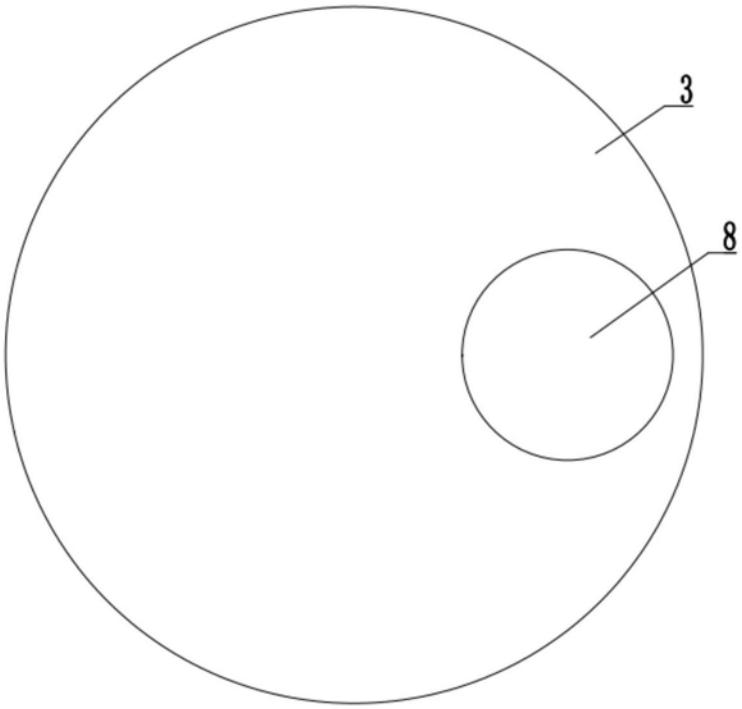

图4

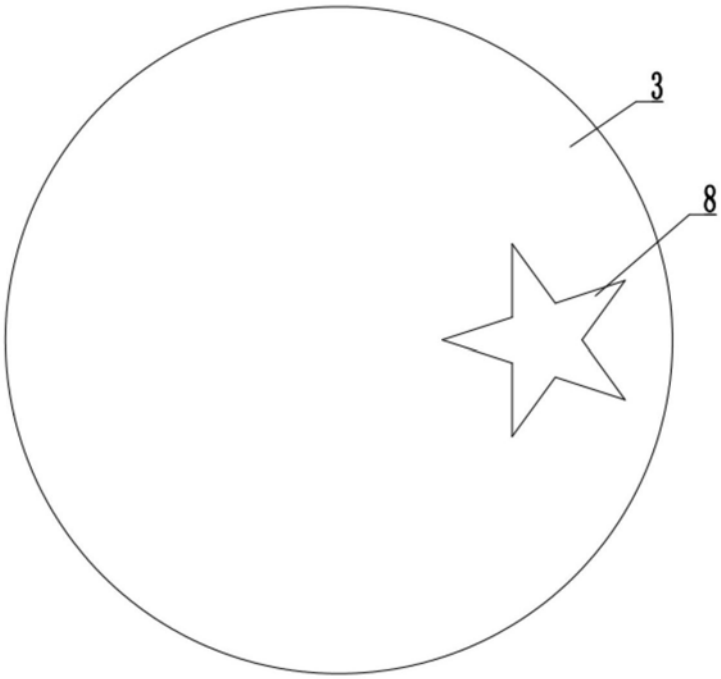

图5