(19)中华人民共和国国家知识产权局

(12)实用新型专利

(10)授权公告号 CN 202458064 U
(45)授权公告日 2012.10.03

(21)申请号 201220059632.1

(22)申请日 2012.02.13

(73)专利权人 骆群
地址 311400 浙江省富阳市花坞路19幢102信箱

(72)发明人 骆群

(51)Int.Cl.
A47K 1/02(2006.01)

权利要求书 1 页 说明书 1 页 附图 1 页

(54)实用新型名称

一种经济型洗刷壁柜

(57)摘要

本实用新型属居室卫生间洗刷用具制作技术领域，涉及一种经济型洗刷壁柜。包括柜体、抽屉、台面件、水龙头，柜体为木制的上面及正面中下部开口、内侧中部靠下位置设有一水平状抽屉托置板的长方体扁式柜结构，抽屉为木制的上面开口、正面中间位置设有一条片状拉手的长方形斗式结构，台面件为陶瓷制作的上面左右两边呈弧状边、上面中间位置设有一椭圆形内凹池的长方形面板状，水龙头为弯头状扁形管龙头，两只抽屉以上下并靠形式设置于柜体内侧中下部位置，台面件水平设置柜体上面位置且左右两边各伸出柜体一部分，水龙头设置柜体后侧左右居中位置。本实用新型具有如下特点：简单、经济实用。

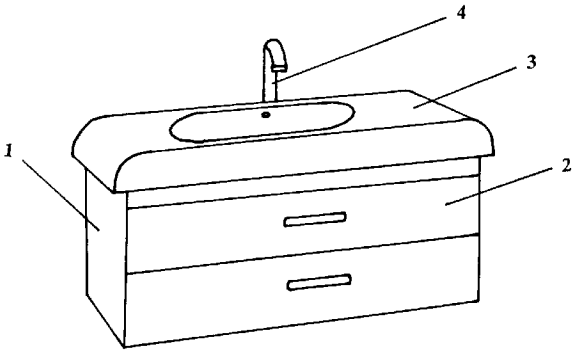

CN 202458064 U

1. 一种经济型洗刷壁柜，其特征在于：包括柜体、抽屉、台面件、水龙头，柜体为木制的上面及正面中下部开口、内侧中部靠下位置设有一水平状抽屉托置板的长方体扁式柜结构，抽屉为木制的上面开口、正面中间位置设有一条片状拉手的长方形斗式结构，台面件为陶瓷制作的上面左右两边呈弧状边、上面中间位置设有一椭圆形内凹池的长方形面板状，水龙头为弯头状扁形管龙头，两只抽屉以上下并靠形式设置于柜体内侧中下部位置，台面件水平设置柜体上面位置且左右两边各伸出柜体一部分，水龙头设置柜体后侧左右居中位置。

一种经济型洗刷壁柜

技术领域：

[0001] 本实用新型属卫生间洗刷用具制作技术领域，涉及一种经济型洗刷壁柜。

背景技术：

[0002] 现代住宅装修日趋高档化，卫生间更是如此。洗刷壁柜是一种设置于卫生间墙壁且带洗刷盆及水龙头的柜体，它不仅是用具，也是现代住宅装饰配套件之一。现有这类柜体，在设置上过于传统。

发明内容：

[0003] 本实用新型的目的是想给人们提供一种经济型洗刷壁柜。

[0004] 本实用新型所采用的技术方案：

[0005] 一种经济型洗刷壁柜，包括柜体、抽屉、台面件、水龙头，柜体为木制的上面及正面中下部开口、内侧中部靠下位置设有一水平状抽屉托置板的长方体扁式柜结构，抽屉为木制的上面开口、正面中间位置设有一条片状拉手的长方形斗式结构，台面件为陶瓷制作的上面左右两边呈弧状边、上面中间位置设有一椭圆形内凹池的长方形面板状，水龙头为弯头状扁形管龙头，两只抽屉以上下并靠形式设置于柜体内侧中下部位置，台面件水平设置柜体上面位置且左右两边各伸出柜体一部分，水龙头设置柜体后侧左右居中位置。

[0006] 本实用新型具有如下特点：简单、经济实用。

附图说明：

[0007] 图 1 为经济型洗刷壁柜结构示意图，其标记说明：柜体 1，抽屉 2，台面件 3，水龙头 4。

具体实施方式：

[0008] 下面结合附图对本实用新型作进一步说明：

[0009] 一种经济型洗刷壁柜，包括柜体 1、抽屉 2、台面件 3、水龙头 4，柜体 1 为木制的上面及正面中下部开口、内侧中部靠下位置设有一水平状抽屉托置板的长方体扁式柜结构，抽屉 2 为木制的上面开口、正面中间位置设有一条片状拉手的长方形斗式结构，台面件 3 为陶瓷制作的上面左右两边呈弧状边、上面中间位置设有一椭圆形内凹池的长方形面板状，水龙头 4 为弯头状扁形管龙头，两只抽屉 2 以上下并靠形式设置于柜体 1 内侧中下部位置，台面件 3 水平设置柜体 1 上面位置且左右两边各伸出柜体 1 一部分，水龙头 4 设置柜体 1 后侧左右居中位置。

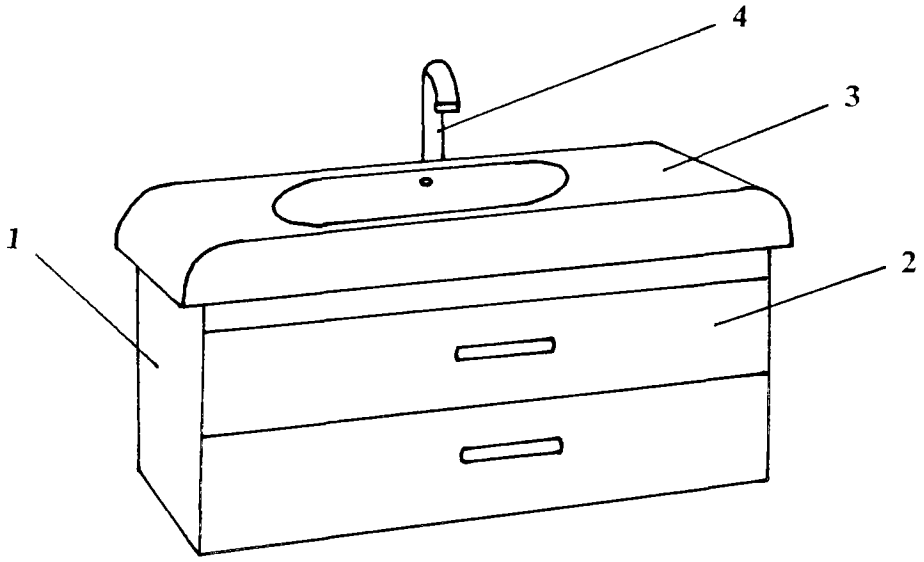

图 1