(19)中华人民共和国国家知识产权局

(12)实用新型专利

(10)授权公告号 CN 204949215 U
(45)授权公告日 2016.01.13

(21)申请号 201520660296.X

(22)申请日 2015.08.29

(73)专利权人 徐月苗
地址 311815 浙江省绍兴市诸暨市次坞镇182号

(72)发明人 徐月苗

(51)Int.Cl.
A01M 1/08(2006.01)
A01M 1/22(2006.01)

权利要求书1页 说明书2页 附图1页

(54)实用新型名称

一种农业用夜间捕虫器

(57)摘要

本实用新型公开了一种农业用夜间捕虫器，包括箱体，所述箱体的上端设有支架，所述支架的上端安装有太阳能电池板，所述箱体的上端面和侧壁为铁网，所述箱体的内部上端设有诱虫装置，所述诱虫装置通过太阳能电池板供电，所述箱体的下端面上设有抽风机，所述抽风机通过太阳能电池板供电，所述箱体的下端设有第一昆虫收集箱，所述第一昆虫收集箱的下端面为电网，所述电网通过太阳能电池板供电，所述第一昆虫收集箱的下端设有第二昆虫收集箱。本实用新型通过太阳能电池板为各个部位供电，通过诱虫装置诱捕害虫，抽风机将害虫搅碎，并且通过电网进一步杀死害虫，最后通过底部开口清理害虫，结构简单，节能环保，捕虫效果更加明显。

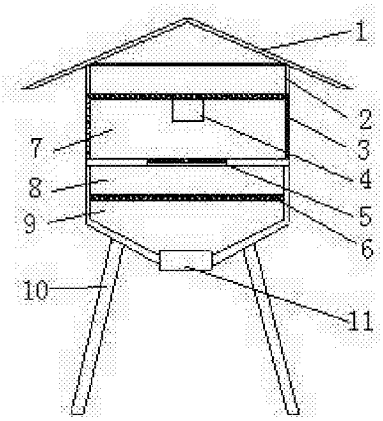

CN 204949215 U

1. 一种农业用夜间捕虫器，包括箱体（7），其特征在于：所述箱体（7）的上端设有支架（2），所述支架（2）的上端安装有太阳能电池板（1），所述箱体（7）的上端面和侧壁为铁网（3），所述箱体（7）的内部上端设有诱虫装置（4），所述诱虫装置（4）通过太阳能电池板（1）供电，所述箱体（7）的下端面上设有抽风机（5），所述抽风机（5）通过太阳能电池板（1）供电，所述箱体（7）的下端设有第一昆虫收集箱（8），所述第一昆虫收集箱（8）的下端面为电网（6），所述电网（6）通过太阳能电池板（1）供电，所述第一昆虫收集箱（8）的下端设有第二昆虫收集箱（9），所述第二昆虫收集箱（9）的底部设有开口，所述开口设有塞子（11），所述第二昆虫收集箱（9）的下端安装有支撑脚架（10）。

2. 根据权利要求 1 所述的一种农业用夜间捕虫器，其特征在于：所述太阳能电池板（1）的安装采用锥形漏斗结构。

3. 根据权利要求 1 所述的一种农业用夜间捕虫器，其特征在于：所述铁网（3）的网口直径为十至二十毫米。

4. 根据权利要求 1 所述的一种农业用夜间捕虫器，其特征在于：所述诱虫装置（4）为诱虫灯管。

5. 根据权利要求 1 所述的一种农业用夜间捕虫器，其特征在于：所述箱体（7）为柱形箱体。

一种农业用夜间捕虫器

技术领域

[0001] 本实用新型涉及农业器械技术领域，具体为一种农业用夜间捕虫器。

背景技术

[0002] 在农作物种植过程中，作物会受到许多害虫的严重为害，导致作物生长不良和产量损失。目前，害虫的防治多数依赖化学防治手段，容易引起化学农药的残留和环境污染。因此，在农作物的种植过程中，采用诱虫灯等诱虫设备对害虫进行物理防治，不仅可以避免化学农药残留，还可以减少环境污染。但现有的诱虫设备仅依靠光波的作用因子诱集害虫，没有使用太阳能等新型能源进行捕捉害虫，为此我们设计了一种农业用夜间捕虫器，用来解决上述问题。

实用新型内容

[0003] 本实用新型的目的在于提供一种农业用夜间捕虫器，以解决上述背景技术中提出的问题。

[0004] 为实现上述目的，本实用新型提供如下技术方案：一种农业用夜间捕虫器，包括箱体，所述箱体的上端设有支架，所述支架的上端安装有太阳能电池板，所述箱体的上端面和侧壁为铁网，所述箱体的内部上端设有诱虫装置，所述诱虫装置通过太阳能电池板供电，所述箱体的下端面上设有抽风机，所述抽风机通过太阳能电池板供电，所述箱体的下端设有第一昆虫收集箱，所述第一昆虫收集箱的下端面为电网，所述电网通过太阳能电池板供电，所述第一昆虫收集箱的下端设有第二昆虫收集箱，所述第二昆虫收集箱的底部设有开口，所述开口设有塞子，所述第二昆虫收集箱的下端安装有支撑脚架。

[0005] 优选的，所述太阳能电池板的安装采用锥形漏斗结构。

[0006] 优选的，所述铁网的网口直径为十至二十毫米。

[0007] 优选的，所述诱虫装置为诱虫灯管。

[0008] 优选的，所述箱体为柱形箱体。

[0009] 与现有技术相比，本实用新型的有益效果是：本实用新型通过太阳能电池板为各个部位供电，通过诱虫装置诱捕害虫，抽风机将害虫搅碎，并且通过电网进一步杀死害虫，最后通过底部开口清理害虫，结构简单，节能环保，捕虫效果更加明显。

附图说明

[0010] 图 1 为本实用新型结构示意图；

[0011] 图 2 为本实用新型太阳能电池板俯视图。

[0012] 图中：1 太阳能电池板、2 支架、3 铁网、4 诱虫装置、5 抽风机、6 电网、7 箱体、8 第一昆虫收集箱、9 第二昆虫收集箱、10 支撑脚架、11 塞子。

具体实施方式

[0013] 下面将结合本实用新型实施例中的附图，对本实用新型实施例中的技术方案进行清楚、完整地描述，显然，所描述的实施例仅仅是本实用新型一部分实施例，而不是全部的实施例。基于本实用新型中的实施例，本领域普通技术人员在没有做出创造性劳动前提下所获得的所有其他实施例，都属于本实用新型保护的范围。

[0014] 请参阅图 1-2，本实用新型提供一种技术方案：一种农业用夜间捕虫器，包括箱体 7，箱体 7 为柱形箱体，箱体 7 的上端设有支架 2，支架 2 的上端安装有太阳能电池板 1，太阳能电池板 1 的安装采用锥形漏斗结构，太阳能电池板 1 为其他部件提供电能，箱体 7 的上端面和侧壁为铁网 3，铁网 3 的网口直径为十至二十毫米，可以让害虫通过，箱体 7 的内部上端设有诱虫装置 4，诱虫装置 4 为诱虫灯管，根据害虫的习性来进行诱捕，诱虫装置 4 通过太阳能电池板 1 供电，箱体 7 的下端面上设有抽风机 5，抽风机 5 通过太阳能电池板 1 供电，当害虫进入箱体 7 时，抽风机 5 就会将害虫吸入下端的收集箱，并且可以搅碎部分害虫，箱体 7 的下端设有第一昆虫收集箱 8，第一昆虫收集箱 8 的下端面为电网 6，电网 6 通过太阳能电池板 1 供电，电网 6 可以有效的杀死害虫，第一昆虫收集箱 8 的下端设有第二昆虫收集箱 9，第二昆虫收集箱 9 的底部设有开口，开口设有塞子 11，工作人员可以通过打开塞子 11 处理害虫，第二昆虫收集箱 9 的下端安装有支撑脚架 10，用来支撑整个装置。

[0015] 以上所述，仅为本实用新型较佳的具体实施方式，但本实用新型的保护范围并不局限于此，任何熟悉本技术领域的技术人员在本实用新型揭露的技术范围内，根据本实用新型的技术方案及其改进构思加以等同替换或改变，都应涵盖在本实用新型的保护范围内。

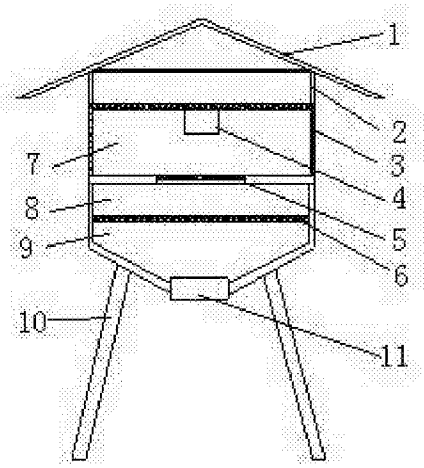

图 1

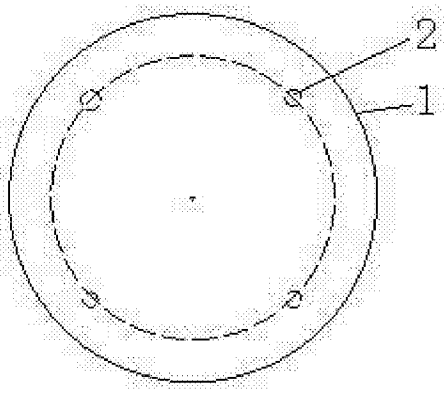

图 2