[19] 中华人民共和国国家知识产权局

[51] Int. Cl.
B67B 7/92 (2006.01)

[12] 实用新型专利说明书

专利号 ZL 200820134320.6

[45] 授权公告日 2009 年 7 月 22 日

[11] 授权公告号 CN 201276410Y

[22] 申请日 2008.9.17

[21] 申请号 200820134320.6

[73] 专利权人 邢玉秋

地址 273500 山东省邹城市兖矿集团总医院济二分院药剂科

[72] 发明人 邢玉秋

权利要求书 1 页 说明书 2 页 附图 1 页

[54] 实用新型名称

药瓶开启器

[57] 摘要

药瓶开启器，属于医疗用具技术领域。本实用新型的技术方案是：包括手柄和支臂，其特征是在支臂上设有不同型号的套圈，套圈内侧设有齿刺。本实用新型结构简单，在开启药瓶时操作十分简便、省时省力，减轻了医务人员的工作量。

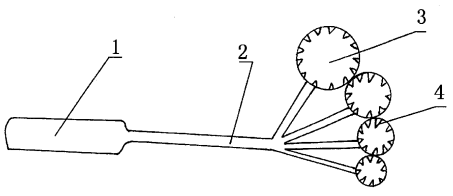

1、药瓶开启器，包括手柄（1）和支臂（2），其特征是：在支臂（2）上设有不同型号的套圈（3），套圈（3）内侧设有齿刺（4）。

药瓶开启器

技术领域:本实用新型属于医疗用具技术领域，具体地讲是一种药瓶开启器。

背景技术：药瓶是临床上用来盛装药片的工具，主要由瓶体和瓶盖组成，瓶盖上有细浅横纹，瓶体和瓶盖密封比较严密，虽然在瓶盖上有细浅横纹，在开瓶盖时还是十分困难，目前还没有专门开启药瓶的工具，给医务人员增加了工作量。

发明内容：本实用新型的目的是提供一种在开启药瓶时操作简便、省时省力的药瓶开启器。

本实用新型的技术方案是：包括手柄和支臂，其特征是在支臂上设有不同型号的套圈，套圈内侧设有齿刺。

本实用新型的有益效果是：本实用新型结构简单，在开启药瓶时操作十分简便、省时省力，减轻了医务人员的工作量。

附图说明：附图 1 为本实用新型的结构示意图。

图中 1、手柄，2、支臂，3、套圈，4、齿刺。

具体实施方式：包括手柄 1 和支臂 2，其特征是在支臂 2 上设有不同型号的套圈 3，套圈 3 内侧设有齿刺 4。在开

启药瓶时，手持手柄 1，将套圈 3 套在瓶盖上，齿刺 4 和瓶盖上的细浅横纹相咬合后旋转手柄 1 即可。

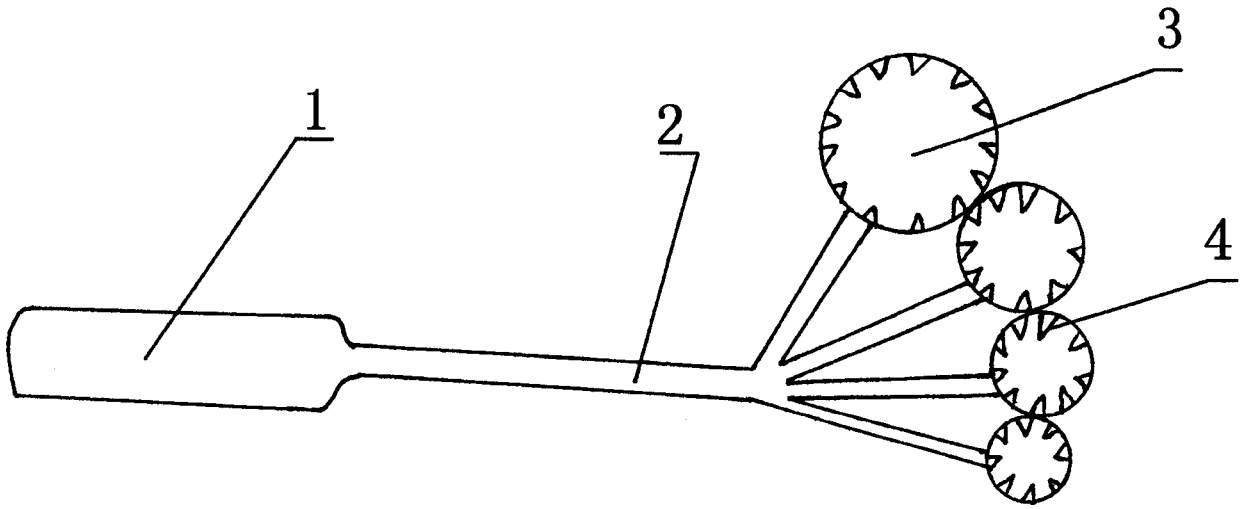

图 1