(19) 대한민국특허청(KR)
(12) 등록특허공보(B1)

(45) 공고일자 2025년01월13일
(11) 등록번호 10-2754744
(24) 등록일자 2025년01월09일

(51) 국제특허분류(Int. Cl.)
A47F 5/10 (2006.01) *A47B 46/00* (2006.01)
A47B 57/06 (2006.01) *A47B 96/14* (2006.01)
(52) CPC특허분류
A47F 5/103 (2013.01)
A47B 46/005 (2013.01)
(21) 출원번호 10-2021-0185056
(22) 출원일자 2021년12월22일
심사청구일자 2021년12월22일
(65) 공개번호 10-2023-0095501
(43) 공개일자 2023년06월29일
(56) 선행기술조사문헌
KR101809401 B1
(뒷면에 계속)
전체 청구항 수 : 총 2 항

(73) 특허권자
임병학
경기도 남양주시 진건읍 사릉로450번길 14-1, 4층
(72) 발명자
임병학
경기도 남양주시 진건읍 사릉로450번길 14-1, 4층
(74) 대리인
김영일

심사관 : 이상호

(54) 발명의 명칭 **전시용 선반**

(57) 요 약

제1프레임과 제2프레임의 2중 구조로 형성하고, 안에 끼워진 제2프레임에 받침대를 걸어서 조립함으로써, 제2프레임에 형성된 조절 구멍과 조절 핀이 프레임 밖으로 노출되지 않아 선반 전체의 미감과 미관을 개선하면서도 받침대를 견고하게 지지 고정할 수 있다. 또한, 받침대의 양쪽에 각각 형성된 걸이가 제1프레임 안에서 일정한 간격으로 제2프레임에 형성된 조절 핀에 걸거나 뺄 수 있게 구성함으로써, 외부에서 보이지 않게 프레임에 구성된 조절 핀을 통해 쉽고 편리하게 받침대의 높이를 조절할 수 있게 하면서도 미감과 미관을 높일 수 있다. 그리고 받침대를 평평한 판 형태, 칸막이가 있는 형태, 그리고 책 등을 전시할 수 있는 형태으로 제작함에 따라 전시하려고 하는 물품에 맞춰 다양한 형태로 조합하여 사용할 수 있다.

대 표 도 - 도2

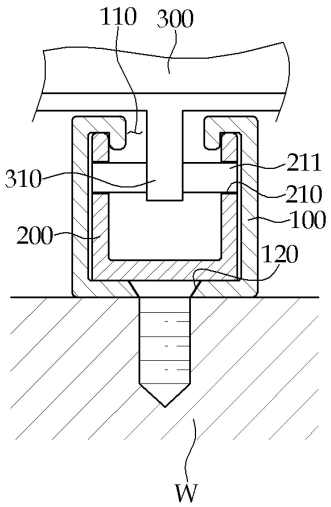

(52) CPC특허분류
A47B 57/06 (2013.01)
A47B 96/14 (2013.01)

(56) 선행기술조사문헌
KR1020090010876 A
KR1020200122835 A
KR200258537 Y1
KR2020090009911 U
US05025937 A
US20090266775 A1

명 세 서

청구범위

청구항 1

벽(W)에 상하로 나란하게 설치되는 적어도 두 개의 제1프레임(100); 상기 각 제1프레임(100)에 끼워져서 설치되는 제2프레임(200); 및 이웃한 두 개의 상기 제2프레임(200)에 걸어서 상하 높이 조절할 수 있게 장착되는 받침대(300);를 포함하는 전시용 선반에서,

상기 제1프레임(100)은, 격자 모양의 폭 단면으로 이루어지되, 한쪽 면의 일부가 전체 길이에 걸쳐 절개하여 절개 홈(110)이 형성되고, 이 절개 홈(110)과 마주하는 면에는 여러 개의 장착 구멍(120)이 관통 형성되고,

상기 제2프레임(200)은, 폭 단면이 'ㄷ'자 형상으로 이루어지되, 서로 마주하는 면에는 같은 간격으로 여러 개의 조절 구멍(210)이 관통되어 조절 핀(211)이 끼워져서 조립되게 하며,

상기 받침대(300)는 이웃한 두 개의 제2프레임(200)에 걸어서 장착할 수 있도록 양쪽에 각각 적어도 두 개의 걸이(310)가 형성되되, 상기 걸이(310)는 상기 조절 핀(211)에 걸어서 받침대(300)의 높이를 조절할 수 있게 구성된 것을 특징으로 하는 전시용 선반.

청구항 2

제1항에서,

상기 받침대(300)는,

물건을 올려놓을 수 있도록 평평한 판 형태로 이루어진 것,

물건을 올려놓을 수 있도록 평평한 판 형태로 이루어지고 그 위에 적어도 하나의 칸막이가 구비된 것,

물건을 받칠 수 있도록 사면으로 이루어지되 아래 가장자리에 턱이 형성되어 걸쳐지게 형성된 것 중 적어도 하나인 것을 특징으로 하는 전시용 선반.

발명의 설명

기 술 분 야

[0001] 본 발명은 전시용 선반에 관한 것으로, 더욱 상세하게는 받침대를 고정 지지하는 프레임이 제1프레임과 제2프레임의 2중으로 이루어지게 구성함으로써, 받침대의 장착 높이를 조절하려고 제2프레임에 형성된 조절 구멍과 조절 핀을 제1프레임이 둘러싸게 하여 외부에서 볼 수 없게 구성함으로써, 전시용 선반 전체의 미관과 미감을 개선할 수 있게 한 것이다. 또한, 다양한 형태로 제작되는 받침대가 이러한 일정 간격만큼 떨어져 있는 두 개의 조절 핀에 각각 걸어서 고정할 수 있게 구성함으로써, 사용 목적에 맞춰 받침대 높이를 쉽고 편리하게 조절할 수 있을 뿐만 아니라 원하는 다른 형태의 받침대로 쉽게 교환하여 편리하게 사용할 수 있게 한 것이다.

배 경 기 술

[0002] 일반적으로 전시용 선반은 전시하려고 하는 물품의 크기와 넓이 그리고 높이에 따라 높이 조절이 가능해야 할 뿐만 아니라, 책과 같이 어느 정도 각도로 세워서 전시해야 전시효과를 높일 수 있는 물품에 대해서는 받침대가 책받침과 같은 기능을 할 수 있어야 한다. 이에, 기존의 전시용 선반은, 아래의 (특허문헌 1) 내지 (특허문헌 3)과 같이, 물품의 크기에 맞춰 적절하게 높이를 조절하여 사용할 수 있도록 다양한 형태로 제작된다.

[0004] *(특허문헌 1) 한국등록실용 제20-0481811호*

[0005] 진열 상품을 원활하게 선단으로 이동시키는 선반을 다단 다열로 장착할 수 있도록 한 진열 선반의 조립구조를 개시한다. 그 구성은 다수의 선반들을 다층으로 고정하도록 체결공이 다수 천공된 지주대와; 전후 및 좌우 방향의 양단을 하향 절곡하고 연이어 내측으로 절곡 형성하면서 전방보다 후방의 수직부 높이를 높게 하고 상부에

외측 관통공 및 내측 관통공을 천공하여 지주대의 하단이 각각 끼워지고 상품 진열을 위한 저장고 내부 바닥에 고정되는 베이스판; 및 전후 방향의 양단을 하향 절곡하고 연이어 내측으로 절곡 형성하며 좌우 방향의 일단은 하향 절곡하고 타단은 체결공이 천공된 수평 연결부로 형성하며 상기 전후 방향의 양단에 형성된 수평 절곡부에 외측 관통공 및 내측 관통공이 형성되도록 절개하여 상기 지주대의 상단이 각각 끼워지도록 이루어지면서 상품 진열을 위한 저장고 내부 상부에 고정되는 상부판;으로 이루어지는 단위조립체를 구성하고, 상기 상부판의 수평 받침면 전방 및 좌우방향 일단 부분과 저장고 내부 벽면에 나사못에 의해 고정되어 단위조립체가 저장고 내부에 유동하지 않도록 장착시키는 제1 앵글 및 제2 앵글을 포함하여 이루어지는 것을 특징으로 한다.

[0007] *(특허문헌 2) 한국등록특허 제10-1797641호*

[0008] 걸림홈부와 걸림돌부를 하측과 일측 2군에서 고정될 수 있도록 구조를 변경하여 볼트와 너트를 사용하지 않고서도 각종 물건을 진열 및 보관할 수 있는 앵글 선반을 간편하게 조립할 수 있게 함과 아울러 조립 후에는 견고한 고정 상태를 유지할 수 있는 조립식 앵글 선반을 제공한다. 이러한 구성은, 걸림홈부가 일정 간격으로 형성된 수직프레임; 및 상기 수직프레임의 걸림홈부에 삽입되어 결합되는 걸림돌부가 양측에 형성된 수평 프레임;을 포함하여 이루어지는 조립식 앵글 선반으로, 상기 걸림홈부는; 상기 걸림돌부가 삽입될 수 있게 걸림돌부의 폭보다 넓은 삽입공간부; 상기 삽입공간부의 하측단에서 상기 걸림돌부가 끼움 결합될 수 있게 마련되는 하측 걸림단부; 및 상기 하측 걸림단부에 끼움 결합되는 걸림돌부가 상기 삽입공간부의 일측단에서 동시에 끼움 결합될 수 있게 마련되는 일측 걸림단부;로 이루어지되, 상기 일측 걸림단부는 하향으로 경사지게 형성되고, 상기 걸림돌부는; 상기 하측 걸림단부와 상기 일측 걸림단부에 함께 걸려 하측과 일측 2군데에서 끼움 고정되는 것이 바람직하다.

[0010] *(특허문헌 3) 한국공개특허 제10-2020-0122835호*

[0011] 선반의 설치각도가 조절되는 상품진열대에 관한 것으로, 그 목적은, 상품구매자의 눈높이에 따라 선반의 설치각도를 세밀하게 조절할 수 있도록 하여 상품구매자에게 상품을 효과적으로 노출되도록 하는 선반의 설치각도가 조절되는 상품진열대를 제공함에 있다. 이는 좌우로 이격되어 수직으로 세워지고, 전·후면에 복수의 걸이공이 상하로 배열된 한 쌍의 측면프레임과, 상기 측면프레임의 걸이공에 결합부의 후단에 형성된 훅이 결합하고, 전방에 돌출부가 돌출하는 받침 브래킷과, 좌우로 이격된 상기 측면프레임의 걸이공 중 동일높이에 각각 결합한 받침 브래킷의 돌출부 상면에 안착하는 선반과, 상기 선반의 설치각도를 상하로 조절하도록 하는 각도조절수단을 포함하며, 상기 각도조절수단은, 상기 받침 브래킷의 결합부의 전단에 형성된 결합 돌기와, 상기 받침 브래킷의 돌출부 후단에 형성된 결합홈과, 상기 결합 돌기를 결합홈에 결합시킨 상태에서 상기 결합부와 돌출부를 고정하는 한 쌍의 체결 부재로 이루어지며, 상기 결합 돌기의 외주면 및 상기 결합홈의 내주면에는 일정각도로 산형의 돌기가 형성된다.

선행기술문헌

특허문헌

[0012] (특허문헌 0001) 한국등록실용 제20-0481811호 (등록일: 2016.11.08)

(특허문헌 0002) 한국등록특허 제10-1797641호 (등록일: 2017.11.08)

(특허문헌 0003) 한국공개특허 제10-2020-0122835호 (공개일: 2020.10.28)

발명의 내용

해결하려는 과제

[0013] 하지만, 이러한 기존의 선반은 다음과 같은 문제가 발생한다.

[0014] (1) 받침대 위에 올려놓는 물품의 크기와 높이 등에 맞춰 받침대 높이를 조절할 수 있게 구성됨에 따라, 받침대 높이를 조절하려고 형성된 기둥이나 스탠드 등에 형성된 구멍이나 돌기 등이 외부에 노출된다.

[0015] (2) 이러한 구멍이나 돌기는 받침대 높이를 조절하여 물품을 전시할 때는 편리하나, 받침대를 고정할 때 사용되지 않는 구멍이나 돌기는 그대로 외부에 노출됨에 따라 선반 주변의 미관과 미감을 떨어뜨리는 한 가지 요인으로 작용한다.

[0016] (3) 특히, 이러한 구멍이나 돌기는 받침대의 상하 높이를 좀 더 세밀하게 조절할 수 있도록 구멍이나 돌기 사이의 간격을 좁게 형성하기도 하는데, 이처럼 간격이 좁으면 받침대로 받칠 수 있는 물품의 한계가 발생한다. 즉, 기둥이나 스탠드에 구멍이나 돌기가 많이 형성됨에 따라 그만큼 기둥이나 스탠드의 강성이 약해져서 받침대를 충분히 지지할 수 없게 된다.

[0017] (4) 이는, 선반의 모서리 부분에서 선반과 받침대에 올려놓는 물품 전체의 하중을 지지하는 기둥이나 스탠드의 두께가 두꺼운 것을 사용해야 하거나 별도의 고정 수단이 필요하게 된다.

[0019] 본 발명은 이러한 점을 고려한 것으로, 받침대를 지지하는 프레임을 제1프레임과 제2프레임의 2중 구조로 형성하고, 안에 끼워진 제2프레임에 받침대를 걸어서 사용할 수 있게 구성함으로써, 받침대를 걸 수 있도록 제2프레임에 형성된 조절 구멍과 조절 핀이 프레임 밖에서 볼 수 없게 하여 선반 전체의 미감과 미관을 개선하면서도 받침대를 견고하게 지지 고정할 수 있게 한 전시용 선반을 제공하는데 그 목적이 있다.

[0020] 또한, 본 발명은 받침대의 양쪽에 각각 형성된 두 개의 걸이가 제1프레임 안에서 일정한 간격으로 제2프레임에 형성된 조절 핀에 걸거나 뺄 수 있게 구성함으로써, 외부에서 보이지 않게 프레임에 구성된 조절 핀을 통해 쉽고 편리하게 받침대의 높이 조절이 이루어지게 하면서도 미감과 미관을 높일 수 있게 한 전시용 선반을 제공하는데 다른 목적이 있다.

[0021] 그리고 본 발명은 받침대를 평평한 판 형태, 적어도 하나의 칸막이가 있는 평평한 판 형태, 그리고 책 등을 경사지게 걸쳐서 전시할 수 있는 형태 등 다양한 형태로 제작함에 따라 전시하려고 하는 물품에 맞춰 다양한 형태로 조합하여 사용할 수 있게 한 전시용 선반을 제공하는데 또 다른 목적이 있다.

과제의 해결 수단

[0022] 이러한 목적을 달성하기 위한 본 발명에 따른 전시용 선반은, 벽(W)에 상하로 나란하게 설치되는 적어도 두 개의 제1프레임(100); 상기 각 제1프레임(100)에 끼워져서 설치되는 제2프레임(200); 및 이웃한 두 개의 상기 제2프레임(200)에 걸어서 상하 높이 조절할 수 있게 장착되는 받침대(300);를 포함하는 전시용 선반에서; 상기 제1프레임(100)은, 격자 모양의 폭 단면으로 이루어지되, 한쪽 면의 일부가 전체 길이에 걸쳐 절개하여 절개 홈(110)이 형성되고, 이 절개 홈(110)과 마주하는 면에는 여러 개의 장착 구멍(120)이 관통 형성되고; 상기 제2프레임(200)은, 폭 단면이 'ㄷ'자 형상으로 이루어지되, 서로 마주하는 면에는 같은 간격으로 여러 개의 조절 구멍(210)이 관통되어 조절 핀(211)이 끼워져서 조립되게 하며; 상기 받침대(300)는 이웃한 두 개의 제2프레임(200)에 걸어서 장착할 수 있도록 양쪽에 각각 적어도 두 개의 걸이(310)가 형성되되, 상기 걸이(310)는 상기 조절 핀(211)에 걸어서 받침대(300)의 높이를 조절할 수 있게 구성된 것을 특징으로 한다.

[0023] 특히, 상기 받침대(300)는, 물건을 올려놓을 수 있도록 평평한 판 형태로 이루어진 것, 물건을 올려놓을 수 있도록 평평한 판 형태로 이루어지고 그 위에 적어도 하나의 칸막이가 구비된 것, 물건을 받칠 수 있도록 사면으로 이루어지되 아래 가장자리에 턱이 형성되어 걸쳐지게 형성된 것 중 적어도 하나인 것을 특징으로 한다.

발명의 효과

[0024] 본 발명에 따른 전시용 선반은 다음과 같은 효과가 있다.

[0025] (1) 실질적으로 받침대를 고정 지지하는 제2프레임이 제1프레임 안에 삽입하게 해서 2중 구조로 이루어지므로, 받침대를 고정하기 위해 제2프레임에 형성된 조절 구멍과 조절 핀이 프레임 밖으로 노출되지 않게 된다.

[0026] (2) 이에, 이러한 조절 구멍과 조절 핀이 외부에 노출됨에 따라 전시용 선반의 미감과 미관을 해치는 것을 미리 방지할 수 있다.

[0027] (3) 벽에 고정된 제1프레임에 제2프레임이 2중 구조로 구성됨에 따라 프레임의 강성을 보강할 수 있다. 이에, 프레임을 통해 받침대로 지지할 수 있는 하중을 늘려 안전하면서도 편리하게 이용할 수 있다.

[0028] (4) 또한, 상기 받침대는 걸이를 이용하여 프레임에 구성된 조절 핀에 걸어서 받침대를 장착하거나 분리할 수 있음으로, 본 발명에 따른 전시용 선반을 쉽게 설치하거나 분리할 수 있다.

[0029] (5) 게다가, 이처럼 걸이 구조로 받침대를 걸 수 있게 구성하고, 제2프레임에는 조절 구멍과 조절 핀을 여러 개 구성함에 따라, 받침대 위에 올려놓을 물품의 크기 등을 고려하여 상하로 적절한 간격을 두고 여러 개의 받침대를 설치하여 편리하게 사용할 수 있다.

[0030] (6) 받침대로 평평한 구조로 이루어진 것, 적어도 하나의 칸막이가 있는 평편한 구조로 이루어진 것, 그리고 책

등을 펼쳐서 걸칠 수 있는 구조로 이루어진 것 중에서 선택하여 사용할 수 있음으로, 전시하려고 하는 물품에 맞춰 적절한 받침대를 선택하여 사용할 수 있어 편리하다.

[0031] (7) 본 발명에 따른 선반을 설치하려고 하는 설치 공간에 맞춰 프레임의 길이와 프레임의 개수를 선택함에 따라 쉽고 원하는 크기와 넓이로 쉽고 편리하게 선반을 확장할 수 있다.

도면의 간단한 설명

[0032] [도 1]은 본 발명에 따른 전시용 선반이 벽에 설치된 예를 보여주는 사시도이다.

[도 2]는 본 발명에 따른 제1프레임과 제2프레임이 벽에 조립된 상태를 보여주는 단면도이다.

[도 3]은 본 발명에 따른 제1프레임에 제2프레임이 끼워진 상태를 보여주는 사시도이다.

[도 4]는 본 발명에 따른 제1프레임에 제2프레임이 분리된 상태를 보여주는 사시도이다.

[도 5]는 본 발명에 따른 받침대가 물품에 맞춰서 정해진 위치에 오도록 프레임에 걸어서 고정한 상태를 보여주는 측면도이다.

[도 6]은 본 발명에 따른 전시용 선반으로 다양한 받침대가 적용된 예를 보여주는 사진이다.

발명을 실시하기 위한 구체적인 내용

[0033] 이하, 첨부된 도면을 참조하여 본 발명의 바람직한 실시예를 더욱 상세히 설명하기로 한다. 이에 앞서, 본 명세서 및 청구범위에 사용된 용어나 단어는 통상적이거나 사전적인 의미로 한정해서 해석되어서는 안 되며, 발명자는 그 자신의 발명을 최고의 방법으로 설명하기 위해 용어의 개념을 적절하게 정의할 수 있다는 원칙에 따라 본 발명의 기술적 사상에 부합하는 의미와 개념으로 해석되어야만 한다.

[0034] 따라서 본 명세서에 기재된 실시예와 도면에 도시된 구성은 본 발명의 가장 바람직한 일 실시예에 불과할 뿐이고 본 발명의 기술적 사상을 모두 대변하는 것은 아니므로, 본 출원 시점에서 이들을 대체할 수 있는 다양한 균등물과 변형례가 있을 수 있음을 이해하여야 한다.

[0036] **[전시용 선반의 구성]**

[0037] 본 발명에 따른 전시용 선반에는, [도 1] 내지 [도 6]과 같이, 적어도 두 개의 제1프레임(100), 상기 각 제1프레임(100)에 설치되는 제2프레임(200), 그리고 이웃한 두 개의 제2프레임(200) 사이에 설치되는 받침대(300)가 포함된다.

[0038] 특히, 상기 제2프레임(200)은 제1프레임(100)에 끼워지게 조립하여 상기 받침대(300)의 장착 위치를 조절할 수 있게 구성함으로써, 제1프레임(100)이 제2프레임(100)을 감싸 강성을 보강하면서도 제2프레임(200)이 외부에 노출하는 것을 최소화하여 미감과 미관을 개선할 수 있게 한 것이다.

[0039] 또한, 상기 받침대(300)는 평평한 구조로 이루어진 것, 적어도 하나의 칸막이를 갖추고 평평한 구조로 이루어진 것, 책 등을 펼쳐서 지지할 수 있는 구조로 이루어진 것 등을 이용할 수 있게 구성함으로써, 받침대(300) 위에 올려놓는 물품에 따라 적절한 받침대(300)를 선택하여 조립할 수 있게 한 것이다.

[0041] 이하, 이러한 구성에 관해 첨부도면을 참조하여 더욱 상세하게 설명하면 다음과 같다.

[0042] **가. 제1프레임**

[0043] 제1프레임(100)은, [도 1] 및 [도 2]와 같이, 폭 단면이 격자 형태로 이루어져서 벽(W)에 상하로 서로 나란하게 적어도 두 개가 장착된다. 이때, 상기 제1프레임(100)은 이웃한 두 개의 제1프레임(100) 사이에 후술할 받침대(300)를 장착하게 되므로, 이 받침대(300)의 길이를 고려하여 장착하게 된다.

[0045] 또한, 상기 제1프레임(100)은, [도 1] 및 [도 4]와 같이, 길이 부재 형태로 제작하여 사용함에 따라 원하는 높이로 잘라서 사용할 수 있게 제작하는 것이 바람직하다. 그리고 본 발명에 따른 선반을 설치할 곳에서 가로 방향의 폭을 고려하여 적절한 개수만큼 나란하게 배치하여 선반을 원하는 크기로 제작하여 사용할 수 있게 구성하는 것이 바람직하다.

[0047] 이러한 제1프레임(100)에는, [도 2] 내지 [도 4]와 같이, 절개 홈(110)과 장착 구멍(120)이 관통 형성된다.

[0048] **1. 절개 홈**

[0049] 절개 홈(110)은, [도 2] 내지 [도 4]와 같이, 폭 단면이 격자 형태로 이루어진 한쪽 면에 전체 길이에 걸쳐 절개하여 형성된다. 이때, 상기 절개 홈(110)은 격자의 한쪽 폭 두께의 일부만 절개하여 형성함으로써, 상기 제1프레임(100)에 삽입하게 될 후술할 제2프레임(200)이 이 절개되지 않고 남아있는 부분에 걸려 제1프레임(100)에서 이탈하거나 분리되는 것을 방지할 수 있게 구성하는 것이 바람직하다.

[0051] **2. 장착 구멍**

[0052] 장착 구멍(120)은, [도 2] 및 [도 4]와 같이, 상술한 절개 홈(110)과 마주하는 면에 형성된다. 특히, 상기 장착 구멍(120)은 제1프레임(100)을 벽(W)에 체결 고정할 때 사용하기 위한 구멍으로, 제1프레임(100)을 견고하게 고정할 수 있도록 장착 구멍(120) 사이의 간격과 그 개수 그리고 그 지름을 결정하는 것이 바람직하다.

[0054] **나. 제2프레임**

[0055] 제2프레임(200)은, [도 2] 및 [도 4]와 같이, 폭 단면이 'ㄷ'자 형상으로 이루어지고, 상술한 제1프레임(200)에 끼워져서 장착된다. 이때, 상기 제2프레임(200)은 개방된 부분이 상술한 절개 홈(110)과 마주하도록 제1프레임(100)에 조립함에 따라, 서로 마주하는 면 사이의 공간을 이용하여 후술할 받침대(300)를 장착하는 공간으로 활용하게 된다.

[0057] 이러한 제2프레임(200)에는, [도 2] 내지 [도 5]와 같이, 조절 구멍(210)과 조절 핀(211)이 구성된다.

[0058] **1. 조절 구멍**

[0059] 조절 구멍(210)은, [도 2]·[도 4] 및 [도 5]와 같이, 제2프레임(200)의 'ㄷ'자 폭 단면에서 서로 마주하는 면에 형성된다. 이때, 상기 조절 구멍(210)은 일정한 간격으로 여러 개가 서로 마주하는 위치에 각각 형성되게 구성함으로써, 여기에 설치되는 후술할 조절 핀(211)에 후술할 받침대(300)가 걸리게 해서 받침대(300)의 상하 높이를 조절할 수 있게 구성한다. 이러한 조절 구멍(210)은 이웃한 두 개가 30~50㎜ 간격으로 형성함으로써, 받침대(300)의 장착 높이를 이 간격 단위로 조절할 수 있게 구성하는 것이 바람직하다.

[0061] **2. 조절 핀**

[0062] 조절 핀(211)은, [도 2] 및 [도 5]와 같이, 상술한 조절 구멍(210)에 각각 하나씩 장착한다. 이때, 상기 조절 핀(211)은 조절 구멍(210)에 빠지지 않도록 끼워서 사용할 수도 있고, 각 조절 핀(211)을 조절 구멍(210)에 강제로 끼워서 조립하거나 용접 등을 통해 융착하는 방법으로도 고정할 수 있다.

[0064] **다. 받침대**

[0065] 받침대(300)는, [도 1]·[도 2] 및 [도 5]와 같이, 상술한 두 개의 제2프레임(200) 사이에 걸어서 물품을 올려놓을 수 있게 구성된다. 이에, 상기 이에, 상기 받침대(300)는 양단에 각각 걸이(310)를 형성하고, 이 걸이(310)를 상술한 조절 핀(311)에 제2프레임(200)에 받침대(300)를 고정 지지할 수 있게 구성한다.

[0067] 본 발명의 바람직한 실시예에서, 상기 걸이(310)는 받침대(300)의 한쪽에 적어도 두 개를 형성하는 것이 바람직하다. 이는, 걸이(310)를 받침대(300) 양쪽에 하나씩 형성했을 때는 받침대(300)가 그 위에 올려놓는 물품의 중량으로 회전하여 올려놓은 물품이 아래로 떨어질 수 있다. 이에, 적어도 두 개의 걸이(310)가 받침대(300)를 견고하게 고정하여 안정적으로 지지 고정하게 하는 것이 바람직하다.

[0069] 또한, 본 발명의 바람직한 실시예에서, 상기 받침대(300)는, [도 1] 및 [도 8]과 같이, 평평한 판 형태로 이루어진 받침대, 평평한 판 형태로 제작하되 적어도 하나의 칸막이가 구성된 받침대, 책을 펼쳐서 받칠 수 있도록 사면으로 이루어져서 하부에서 책을 지지할 수 있도록 턱이 형성된 받침대를 이용함으로써, 받침대(300) 위에 올려놓는 물품에 따라 적절한 받침대(300)를 선택하여 사용할 수 있게 구성하는 것이 바람직하다. [도 6]에서, 받침대는 위에서 두 개의 받침대는 평평하게 제작된 것을, 그 아래 받침대와 가장 아래의 받침대는 각각 양단에 각각 칸막이가 구성된 것을, 그 중간에 있는 받침대는 책이나 팜플랫 등을 펼쳐서 전시할 수 있는 것을 각각 예로 보여준다.

[0071] 이상과 같이 본 발명은 제1프레임과 제2프레임이 2중 구조로 이루어진 프레임 사이에 받침대를 장착할 수 있게 구성함으로써, 실질적으로 받침대가 장착되는 제2프레임을 제1프레임이 감싸게 함으로써, 이처럼 받침대를 지지할 수 있게 제2프레임에 구성하는 구성이 외부에 노출되지 않게 하여 선반의 미감과 미관을 개선할 수 있게 된다.

부호의 설명

[0072] 100: 제1프레임

110: 절개 홈

120: 장착 구멍

200: 제2프레임

210: 조절 구멍

211: 조절 핀

300: 받침대

310: 걸이

도면

도면1

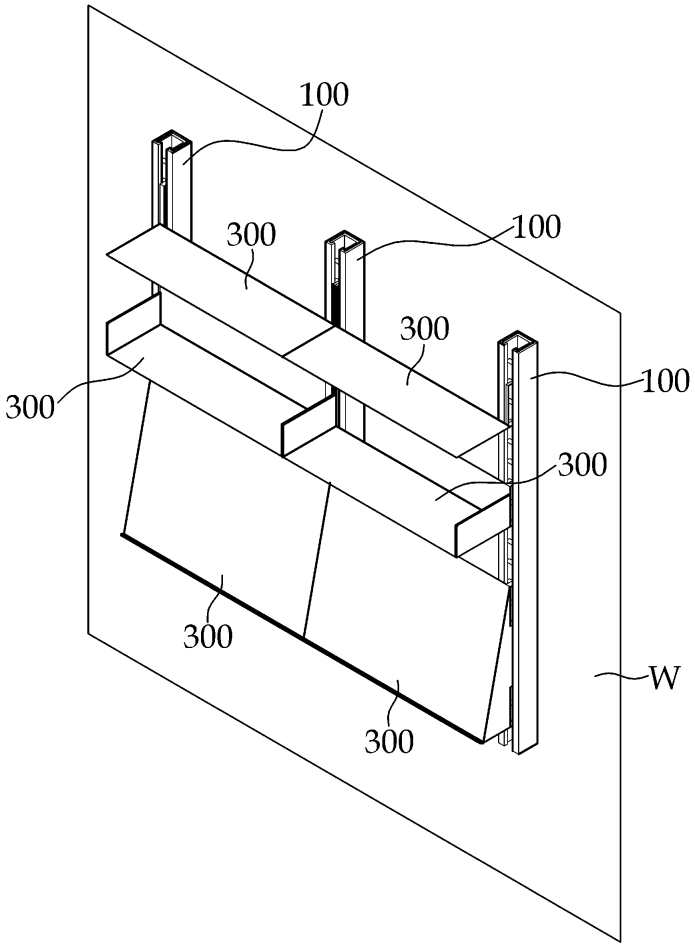

도면2

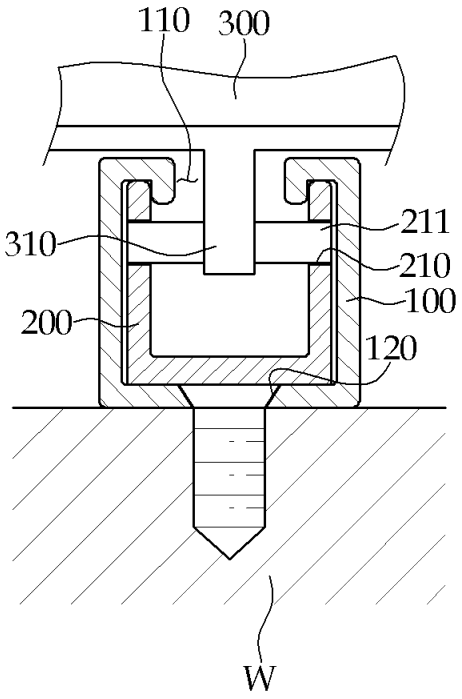

도면3

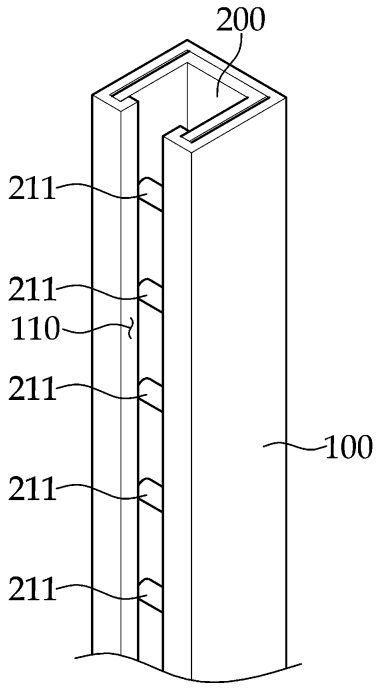

도면4

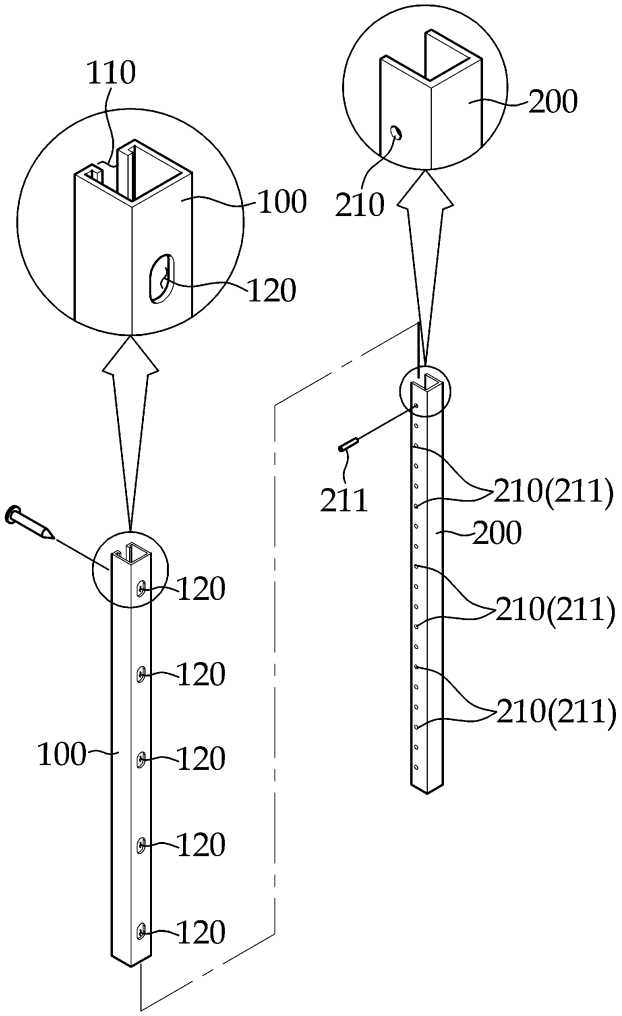
110
100
120
200
210
211
210(211)
200
210(211)
210(211)
120
120
100
120
120
120

도면5

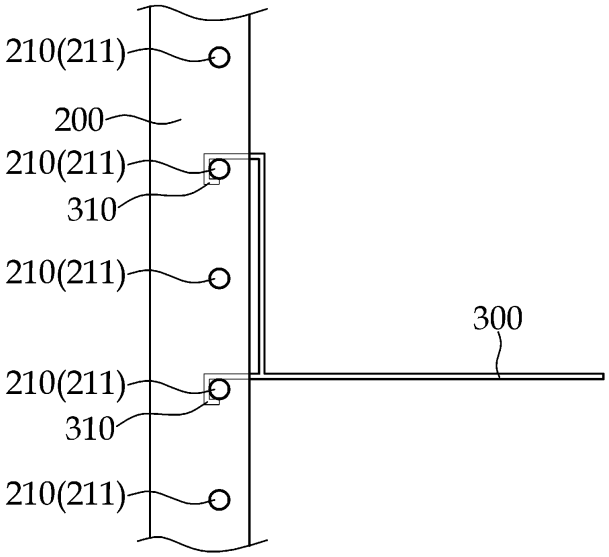

도면6

