(19)国家知识产权局

(12)实用新型专利

(10)授权公告号 CN 218858981 U
(45)授权公告日 2023.04.14

(21)申请号 202223140678.9

(22)申请日 2022.11.25

(73)专利权人 东莞市永飞实业有限公司
地址 523000 广东省东莞市横沥镇横沥城乡路186号1号楼601室

(72)发明人 朱宪兵 李金洲

(74)专利代理机构 广东中凡共创专利代理有限公司 44948
专利代理师 张川

(51)Int.Cl.
B65D 13/00(2006.01)
B65D 6/34(2006.01)
B65D 25/34(2006.01)

权利要求书1页 说明书3页 附图2页

(54)实用新型名称

一种抗压性能高的包装纸箱

(57)摘要

本实用新型公开了一种抗压性能高的包装纸箱，包括纸箱本体，所述纸箱本体的外表面粘接有加固层，所述加固层的内腔包括有硬纸板层、刨花板层和中密度纤维板层，所述硬纸板层的外表面粘接于刨花板层的内表面，所述刨花板层的外表面粘接于中密度纤维板层的内表面，所述中密度纤维板层的厚度大于刨花板层的厚度，所述刨花板层的厚度大于硬纸板层的厚度。本实用新型通过增加加固结构，可以起到抗压性能好的作用，防止纸箱因受压力过大出现损坏，同时也提高了纸箱的使用寿命，解决了工作人员的麻烦，满足了工作人员的需求，通过增加防腐结构，可以起到耐腐蚀的作用，提高了纸箱的使用效率，同时也提高了纸箱的实用性。

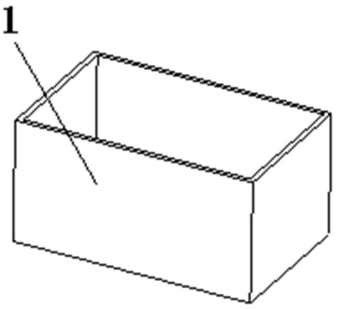

CN 218858981 U

1.一种抗压性能高的包装纸箱,包括纸箱本体(1),其特征在于:所述纸箱本体(1)的外表面粘接有加固层(2),所述加固层(2)的内腔包括有硬纸板层(201)、刨花板层(202)和中密度纤维板层(203),所述硬纸板层(201)的外表面粘接于刨花板层(202)的内表面,所述刨花板层(202)的外表面粘接于中密度纤维板层(203)的内表面。

2.根据权利要求1所述的一种抗压性能高的包装纸箱,其特征在于:所述加固层(2)的表面涂覆有耐腐蚀层(3),所述耐腐蚀层(3)的内腔包括有过氧乙烯涂层(301)、酚醛耐酸涂层(302)和聚氨酯涂层(303)。

3.根据权利要求2所述的一种抗压性能高的包装纸箱,其特征在于:所述过氧乙烯涂层(301)的内表面涂覆于酚醛耐酸涂层(302)的外表面,所述酚醛耐酸涂层(302)的内表面涂覆于聚氨酯涂层(303)的外表面。

4.根据权利要求2所述的一种抗压性能高的包装纸箱,其特征在于:所述过氧乙烯涂层(301)的厚度大于酚醛耐酸涂层(302)的厚度,所述酚醛耐酸涂层(302)的厚度大于聚氨酯涂层(303)的厚度。

5.根据权利要求1所述的一种抗压性能高的包装纸箱,其特征在于:所述中密度纤维板层(203)的厚度大于刨花板层(202)的厚度,所述刨花板层(202)的厚度大于硬纸板层(201)的厚度。

一种抗压性能高的包装纸箱

技术领域

[0001] 本实用新型涉及包装纸箱技术领域，具体地说，涉及一种抗压性能高的包装纸箱。

背景技术

[0002] 包装纸箱是用纸制品制造的，用于包装各类物品的用具；

[0003] 实用新型公开为CN204415947U，一种包装纸箱，旨在提供一种便于取出纸箱内物品的包装纸箱，其技术方案要点是一种包装纸箱，包括纸箱本体，所述纸箱本体包括四个侧壁和一体连接在每个侧壁上的上封盖和下封盖，所述每个侧壁上压印有撕裂折痕，所述撕裂折痕将纸箱本体分成底箱部和封盖部，所述封盖部可相对底箱部分离，四个所述下封盖形成底板，所述分离后的底箱部在底板上形成四个限位部，相邻两所述限位部之间形成方便取物的空腔，本实用新型的一种包装纸箱可以方便使用者取出箱内的物品，并且不容易使箱内的物品散落；

[0004] 上述文件虽然不容易使箱内的物品散落，但是不具备抗压功能，导致在使用的过程中达不到使用者的需求，降低了纸箱的使用寿命，同时也给工作人员带来了麻烦。

发明内容

[0005] (一)解决的技术问题

[0006] 针对现有技术的不足，本实用新型的目的在于提供一种抗压性能高的包装纸箱，达到了抗压的功能。

[0007] (二)技术方案

[0008] 本为实现上述目的，本实用新型提供如下技术方案，一种抗压性能高的包装纸箱，包括纸箱本体，所述纸箱本体的外表面粘接有加固层，所述加固层的内腔包括有硬纸板层、刨花板层和中密度纤维板层，所述硬纸板层的外表面粘接于刨花板层的内表面，所述刨花板层的外表面粘接于中密度纤维板层的内表面。

[0009] 作为优选方案，所述加固层的表面涂覆有耐腐蚀层，所述耐腐蚀层的内腔包括有过氧乙烯涂层、酚醛耐酸涂层和聚氨酯涂层。

[0010] 作为优选方案，所述过氧乙烯涂层的内表面涂覆于酚醛耐酸涂层的外表面，所述酚醛耐酸涂层的内表面涂覆于聚氨酯涂层的外表面。

[0011] 作为优选方案，所述过氧乙烯涂层的厚度大于酚醛耐酸涂层的厚度，所述酚醛耐酸涂层的厚度大于聚氨酯涂层的厚度。

[0012] 作为优选方案，所述中密度纤维板层的厚度大于刨花板层的厚度，所述刨花板层的厚度大于硬纸板层的厚度。

[0013] (三)有益效果

[0014] 与现有技术相比，本实用新型提供了一种抗压性能高的包装纸箱，具备以下有益效果。

[0015] 1、本实用新型通过增加加固结构，可以起到抗压性能好的作用，防止纸箱因受压

力过大出现损坏，同时也提高了纸箱的使用寿命，解决了工作人员的麻烦，满足了工作人员的需求，通过增加防腐结构，可以起到耐腐蚀的作用，提高了纸箱的使用效率，同时也提高了纸箱的实用性。

附图说明

[0016] 图1为本实用新型结构示意图；

[0017] 图2为本实用新型纸箱本体结构剖视图；

[0018] 图3为本实用新型加固层结构剖视图；

[0019] 图4为本实用新型耐腐蚀层结构剖视图。

[0020] 图中：1、纸箱本体；2、加固层；201、硬纸板层；202、刨花板层；203、中密度纤维板层；3、耐腐蚀层；301、过氧乙烯涂层；302、酚醛耐酸涂层；303、聚氨酯涂层。

具体实施方式

[0021] 下面将结合本实用新型实施例中的附图，对本实用新型实施例中的技术方案进行清楚、完整地描述，显然，所描述的实施例仅仅是本实用新型一部分实施例，而不是全部的实施例。基于本实用新型中的实施例，本领域普通技术人员在没有做出创造性劳动前提下所获得的所有其他实施例，都属于本实用新型保护的范围。

[0022] 请参阅图1-4，本实用新型：一种抗压性能高的包装纸箱，包括纸箱本体1，纸箱本体1的外表面粘接有加固层2，加固层2的内腔包括有硬纸板层201、刨花板层202和中密度纤维板层203，硬纸板层201的外表面粘接于刨花板层202的内表面，刨花板层202的外表面粘接于中密度纤维板层203的内表面。

[0023] 通过上述技术方案，通过增加加固结构，可以起到抗压性能好的作用，防止纸箱因受压力过大出现损坏，同时也提高了纸箱的使用寿命，解决了工作人员的麻烦，满足了工作人员的需求。

[0024] 具体的，加固层2的表面涂覆有耐腐蚀层3，耐腐蚀层3的内腔包括有过氧乙烯涂层301、酚醛耐酸涂层302和聚氨酯涂层303。

[0025] 通过上述技术方案，通过增加防腐结构，可以起到耐腐蚀的作用，提高了纸箱的使用效率，同时也提高了纸箱的实用性。

[0026] 具体的，过氧乙烯涂层301的内表面涂覆于酚醛耐酸涂层302的外表面，酚醛耐酸涂层302的内表面涂覆于聚氨酯涂层303的外表面。

[0027] 通过上述技术方案，可以使得耐腐的效率大大提高，解决了工作人员的麻烦。

[0028] 具体的，过氧乙烯涂层301的厚度大于酚醛耐酸涂层302的厚度，酚醛耐酸涂层302的厚度大于聚氨酯涂层303的厚度。

[0029] 通过上述技术方案，通过设置各涂层之间的厚度，提高了耐腐的效率。

[0030] 具体的，中密度纤维板层203的厚度大于刨花板层202的厚度，刨花板层202的厚度大于硬纸板层201的厚度。

[0031] 通过上述技术方案，通过设置各层之间的厚度，可以使得加固的效果更好。

[0032] 本实用新型的工作原理是；通过增加加固结构，可以起到抗压性能好的作用，防止纸箱因受压力过大出现损坏，同时也提高了纸箱的使用寿命，解决了工作人员的麻烦，满足

了工作人员的需求，通过增加防腐结构，可以起到耐腐蚀的作用，提高了纸箱的使用效率，同时也提高了纸箱的实用性。

[0033] 最后应当说明的是，以上实施例仅用以说明本实用新型的技术方案，而非对本实用新型保护范围的限制，尽管参照较佳实施例对本实用新型作了详细地说明，本领域的普通技术人员应当理解，可以对本实用新型的技术方案进行修改或者等同替换，而不脱离本实用新型技术方案的实质和范围。

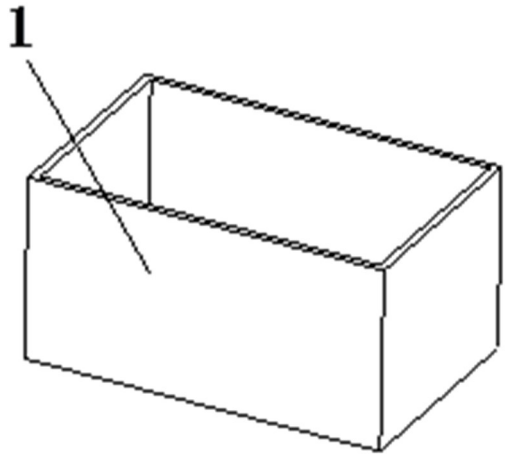

图1

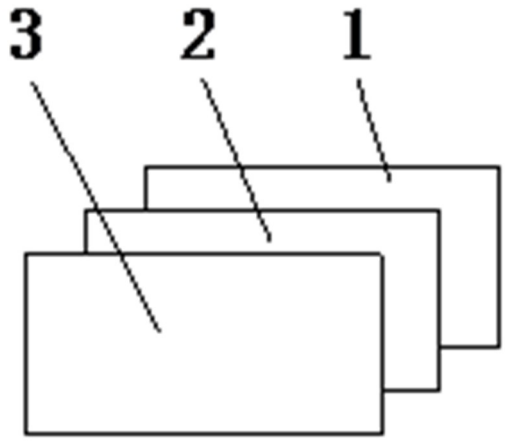

图2

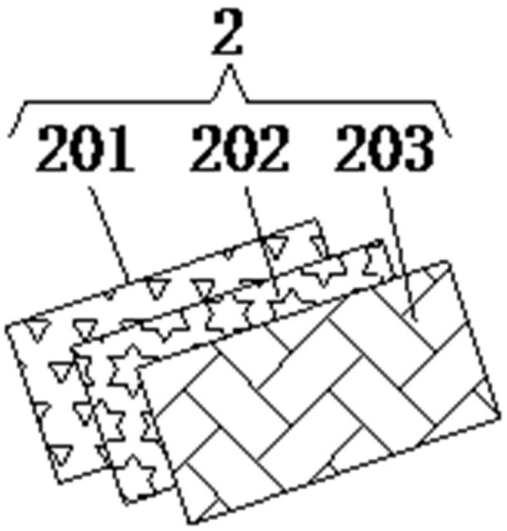

图3

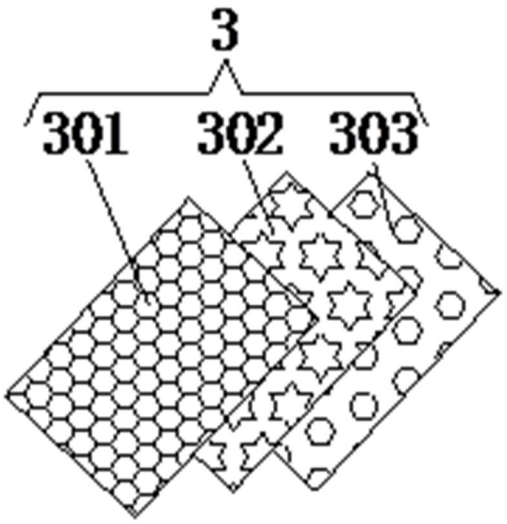

图4