(19)中华人民共和国国家知识产权局

(12)实用新型专利

(10)授权公告号 CN 215411563 U
(45)授权公告日 2022.01.04

(21)申请号 202121798570.1

(22)申请日 2021.08.03

(73)专利权人 广东新昇电业科技股份有限公司
地址 528100 广东省佛山市三水区乐平镇创新大道东5号

(72)发明人 张小红

(74)专利代理机构 东莞卓为知识产权代理事务所(普通合伙) 44429
代理人 齐海迪

(51)Int.Cl.
F21S 8/00(2006.01)
F21S 9/00(2006.01)
F21V 21/02(2006.01)
F21V 21/22(2006.01)
F21V 21/116(2006.01)

权利要求书1页 说明书3页 附图4页

(54)实用新型名称

一种壁灯

(57)摘要

本实用新型公开了一种壁灯,包括有灯座与灯体,所述灯体固定设置于灯座顶部,所述灯座内部设置有进行供电的电源块,所述电源块外部设置有支撑挡板,所述支撑挡板两端向下弯曲延伸并与灯座外部两侧开设有的定位孔相连接,所述灯体分别通过第一灯罩与第二灯罩相互连接构成,所述第一灯罩底部设置有第一支柱,所述第二灯罩底部设置有第二支柱,且所述灯座顶部两侧均开设有第一限位孔,所述第一支柱与第二支柱的一端均延伸至第一限位孔内部,且所述第一支柱与第二支柱的一端均依次套设有垫片与锁紧螺母,从而有效的达到便于安装拆卸以及达到调节伸缩提高照明的效果。

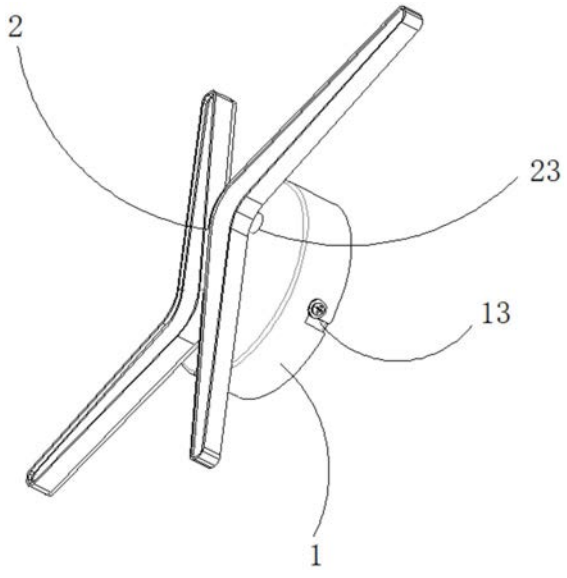

CN 215411563 U

1.一种壁灯,其特征在于,包括有灯座(1)与灯体(2),所述灯体(2)固定设置于灯座(1)顶部,所述灯座(1)内部设置有进行供电的电源块(11),所述电源块(11)外部设置有支撑挡板(12),所述支撑挡板(12)两端向下弯曲延伸并与灯座(1)外部两侧开设有的定位孔(13)相连接,所述灯体(2)分别通过第一灯罩(21)与第二灯罩(22)相互连接构成,所述第一灯罩(21)底部设置有第一支柱(23),所述第二灯罩(22)底部设置有第二支柱(24),且所述灯座(1)顶部两侧均开设有第一限位孔(14),所述第一支柱(23)与第二支柱(24)的一端均延伸至第一限位孔(14)内部,且所述第一支柱(23)与第二支柱(24)的一端均依次套设有垫片(25)与锁紧螺母(26)。

2.根据权利要求1所述一种壁灯,其特征在于,所述灯座(1)呈圆形,且所述灯座(1)呈圆形中空结构。

3.根据权利要求1所述一种壁灯,其特征在于,所述第一灯罩(21)与第二灯罩(22)内部均设置有灯条(99),所述灯条(99)外部均匀镶嵌有若干灯珠(100)。

4.根据权利要求1所述一种壁灯,其特征在于,所述第一灯罩(21)与第二灯罩(22)均呈“L”字形,且所述第一灯罩(21)与第二灯罩(22)的内壁拐角处均开设有第二限位孔(101),所述第一限位孔(14)与第二限位孔(101)位置相对称。

5.根据权利要求1所述一种壁灯,其特征在于,所述电源块(11)外部套设有保护壳(111),且所述保护壳(111)采用防腐耐热材料构成。

6.根据权利要求1所述一种壁灯,其特征在于,所述第一支柱(23)与第二支柱(24)均通过若干伸缩杆(88)相互插接构成,且所述第一支柱(23)与第二支柱(24)两端均设置有螺纹。

7.根据权利要求1所述一种壁灯,其特征在于,所述支撑挡板(12)两端向下弯曲延伸并通过可拆卸螺丝与灯座(1)外部两侧开设有的定位孔(13)相连接。

一种壁灯

技术领域

[0001] 本实用新型涉及照明灯具领域，尤其涉及一种壁灯。

背景技术

[0002] 壁灯是灯具的一种，是指安装在墙壁上的照明用具。壁灯的应用场景丰富多样，如应用于室内的床头壁灯、镜前壁灯等，应用于室外的外墙壁灯等，光源可采用普通白灯泡、卤钨灯、LED等。

[0003] 现有的壁灯在日常安装使用过程中一搬采用螺丝进行固定锁紧至墙壁处，不便于拆卸以及安装，且现有的壁灯一般在使用过程中并不能有效的达到调节伸缩的功能，从而影响照明效果。

实用新型内容

[0004] 本实用新型的目的在于提供一种壁灯，已解决上述背景技术中提出的问题。

[0005] 为实现上述目的，本实用新型提供如下技术方案：一种壁灯，包括有灯座与灯体，所述灯体固定设置于灯座顶部，所述灯座内部设置有进行供电的电源块，所述电源块外部设置有支撑挡板，所述支撑挡板两端向下弯曲延伸并与灯座外部两侧开设有的定位孔相连接，所述灯体分别通过第一灯罩与第二灯罩相互连接构成，所述第一灯罩底部设置有第一支柱，所述第二灯罩底部设置有第二支柱，且所述灯座顶部两侧均开设有第一限位孔，所述第一支柱与第二支柱的一端均延伸至第一限位孔内部，且所述第一支柱与第二支柱的一端均依次套设有垫片与锁紧螺母。

[0006] 优选地，所述灯座呈圆形，且所述灯座呈圆形中空结构。

[0007] 优选地，所述第一灯罩与第二灯罩内部均设置有灯条，所述灯条外部均匀镶嵌有若干灯珠。

[0008] 优选地，所述第一灯罩与第二灯罩均呈“L”字形，且所述第一灯罩与第二灯罩的内部均开设有第二限位孔，所述第一限位孔与第二限位孔位置相对称。

[0009] 优选地，所述电源块外部套设有保护壳，且所述保护壳采用防腐耐热材料构成。

[0010] 优选地，所述第一支柱与第二支柱均通过若干伸缩杆相互插接构成，且所述第一支柱与第二支柱两端均设置有螺纹。

[0011] 优选地，所述支撑挡板两端向下弯曲延伸并通过可拆卸螺丝与灯座外部两侧开设有的定位孔相连接。

[0012] 与现有技术相比，本实用新型的有益效果是：提供了一种壁灯，有效的通过第一支柱与第二支柱对灯体进行固定于灯座顶部，并通过第一支柱与第二支柱采用若干伸缩杆相互插接构成，从而达到可伸缩调节的作用，且通过灯座内部的电源块对灯体进行供电，有效的通过支撑挡板起到固定支撑灯座的作用，通过可拆卸螺丝便于拆卸支撑挡板与灯座的连接性，从而有效的达到便于安装拆卸以及达到调节伸缩提高照明的效果。

附图说明

[0013] 为了更清楚地说明本实用新型实施例中的技术方案，下面将对实施例或现有技术描述中所需要使用的附图作简单地介绍，显而易见地，下面描述中的附图仅仅是本实用新型的一些实施例，对于本领域普通技术人员来讲，在不付出创造性劳动性的前提下，还可以根据这些附图获得其他的附图。

[0014] 图1是本实用新型的结构示意图。

[0015] 图2是本实用新型的灯体结构示意图。

[0016] 图3是本实用新型的灯座内部结构示意图。

[0017] 图4是本实用新型的电源块结构示意图。

[0018] 图5是本实用新型的第一支柱的结构示意图。

[0019] 图6是本实用新型的第二支柱结构示意图。

[0020] 结合图中的标注所示：1、灯座；2、灯体；11、电源块；12、支撑挡板；13、定位孔；14、第一限位孔；21、第一灯罩；22、第二灯罩；23、第一支柱；24、第二支柱；25、垫片；26、锁紧螺母；88、伸缩杆；99、灯条；100、灯珠；101、第二限位孔；111、保护壳。

具体实施方式

[0021] 下面结合附图对本实用新型作优选地说明：

[0022] 在本实用新型的描述中，需要理解的是，术语“横向”、“上”、“下”、“前”、“后”、“左”、“右”、“竖直”、“水平”、“内”等指示的方位或位置关系为基于附图所示的方位或位置关系，仅是为了使子描述本实用新型和简化描述，而不是指示或暗示所指的装置或元件必须具有特定的方位、以特定的方位构造和操作，因此不能理解为对本实用新型的限制；此外，术语“第一”、“第二”仅用于描述目的，而不能理解为指示或暗示相对重要性或者隐含指明所指示的技术特征的数量；由此，限定有“第一”、“第二”仅用于描述目的，而不能理解为指示或暗示相对重要性或者隐含地包括一个或者更多个该特征。

[0023] 参考图1至图6，一种壁灯，包括有灯座1与灯体2，灯体2固定设置于灯座1顶部，灯座1内部设置有进行供电的电源块11，电源块11外部设置有支撑挡板12，支撑挡板12两端向下弯曲延伸并与灯座1外部两侧开设有的定位孔13相连接，灯体2分别通过第一灯罩21与第二灯罩22相互连接构成，第一灯罩21底部设置有第一支柱23，第二灯罩22底部设置有第二支柱24，灯座1顶部两侧均开设有第一限位孔14，第一支柱23与第二支柱24的一端均延伸至第一限位孔14内部，第一支柱23与第二支柱24的一端均依次套设有垫片25与锁紧螺母26。

[0024] 本实施中，灯座1呈圆形，灯座1呈圆形中空结构。

[0025] 本实施中，第一灯罩21与第二灯罩22内部均设置有灯条99，灯条99外部均匀镶嵌有若干灯珠100，外形美观，照明效果明显。

[0026] 本实施中，第一灯罩21与第二灯罩22均呈“L”字形，第一灯罩21与第二灯罩22的内部均开设有第二限位孔101，第一限位孔14与第二限位孔101位置相对称，由此可以使第一灯罩21与第二灯罩22相互结合成不同形状的灯体2，外形美观。

[0027] 本实施中，电源块11外部套设有保护壳111，保护壳111采用防腐耐热材料构成，通过保护壳111对电源块11起到防腐耐热的保护作用。

[0028] 本实施中，第一支柱23与第二支柱24均通过若干伸缩杆88相互插接构成，第一支

柱23与第二支柱24两端均设置有螺纹。

[0029] 本实施中，支撑挡板12两端向下弯曲延伸并通过可拆卸螺丝与灯座1外部两侧开设有的定位孔13相连接，由此可以便于使用者安装拆卸支撑挡板12，从而达到便于拆卸安装灯座1的作用，使用者在拆卸过程中可先拆卸定位出处的螺丝，使支撑挡板12与灯座1分离，从而便于拆卸支撑挡板12分离墙壁，反之，在安装过程中可先固定支撑挡板12，再进行固定支撑挡板12与灯座1的连接，从而达到便于安装拆卸的作用。

[0030] 本实用新型的有益效果是，提供了一种壁灯，有效的通过第一支柱23与第二支柱24对灯体2进行固定于灯座1顶部，并通过第一支柱23与第二支柱24采用若干伸缩杆88相互插接构成，从而达到可伸缩调节的作用，且通过灯座1内部的电源块11对灯体2进行供电，有效的通过支撑挡板12起到固定支撑灯座1的作用，通过可拆卸螺丝便于拆卸支撑挡板12与灯座1的连接性，从而有效的达到便于安装拆卸以及达到调节伸缩提高照明的效果。

[0031] 尽管已经示出和描述了本实用新型的实施例，对于本领域的普通技术人员而言，可以理解在不脱离本实用新型的原理和精神的情况下可以对这些实施例进行多种变化、修改、替换和变形，本实用新型的范围由所附权利要求及其等同物限定。

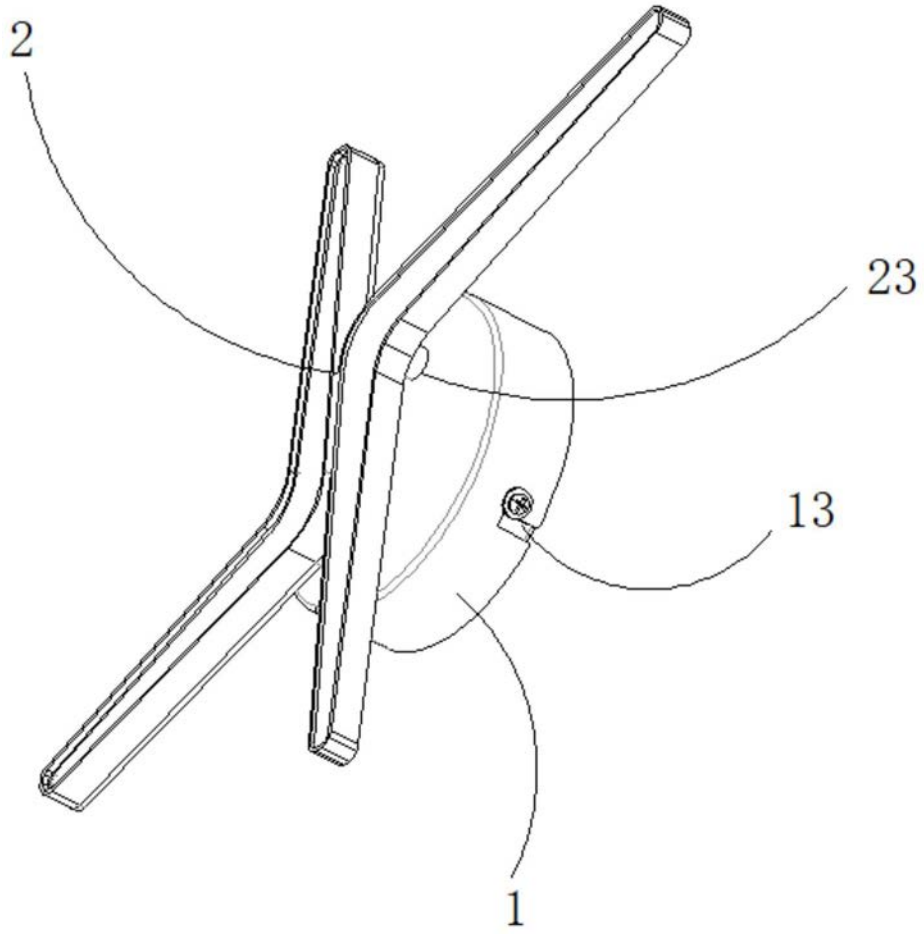

图1

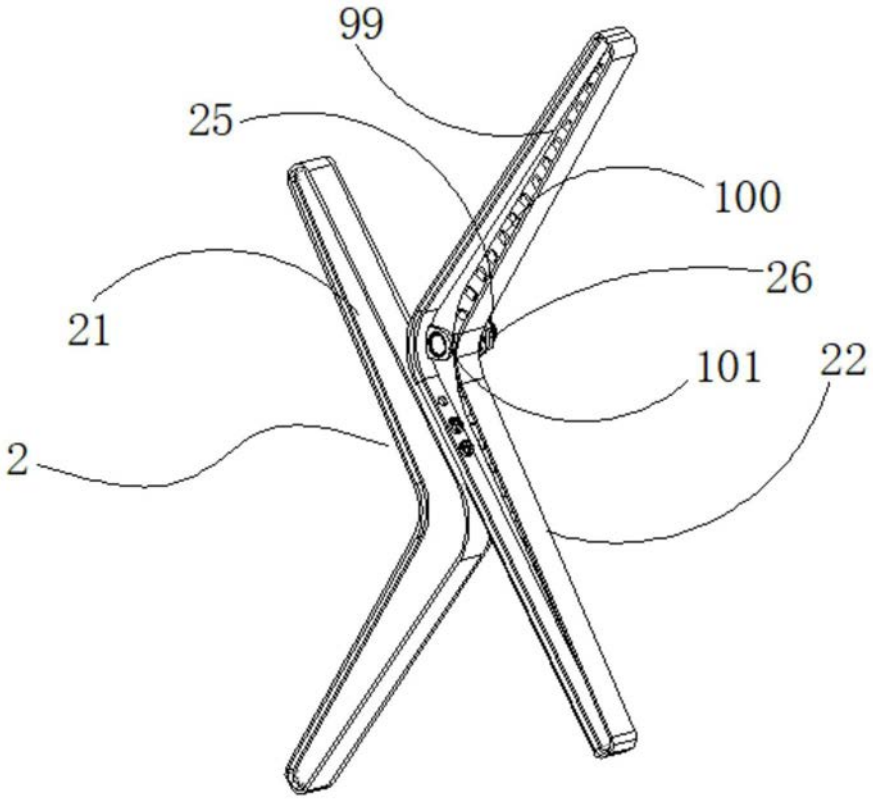

图2

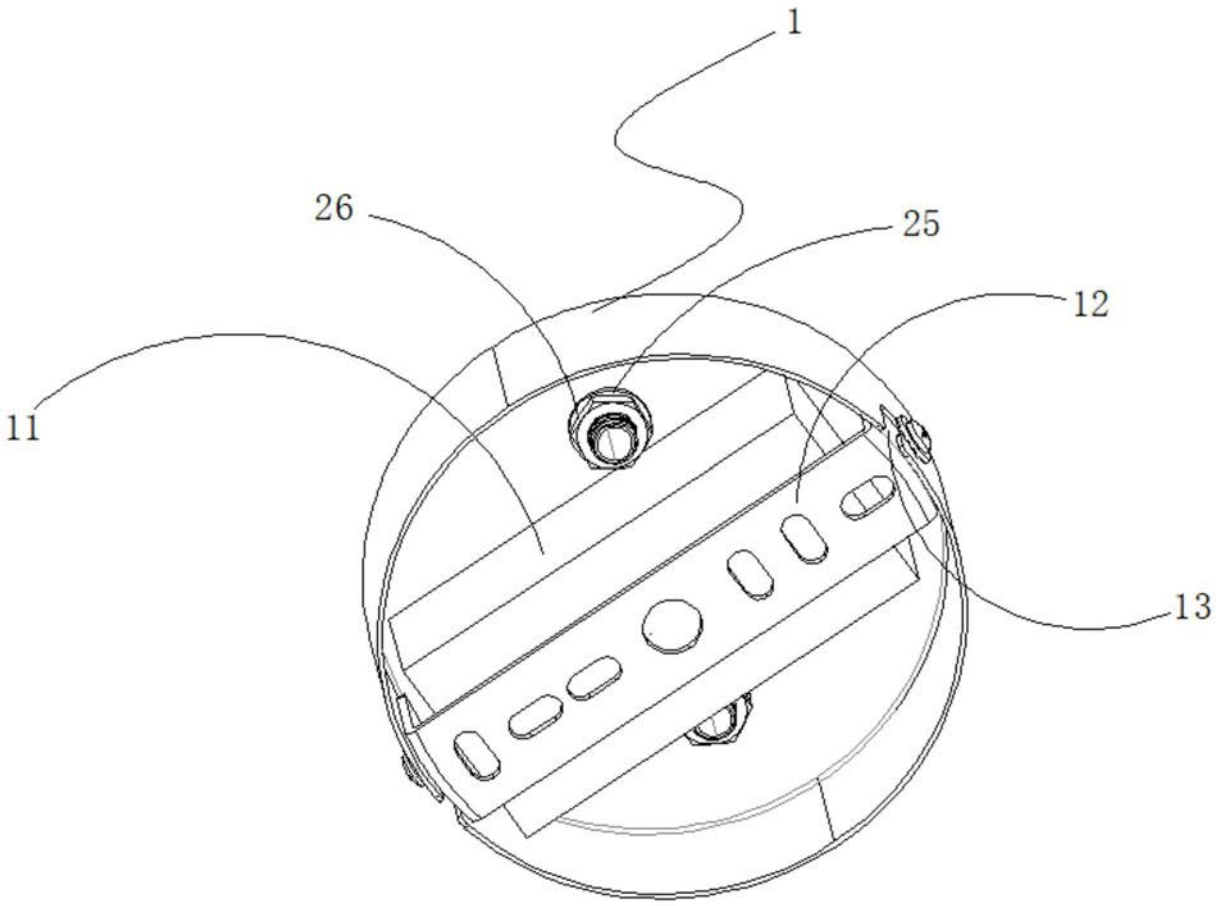

图3

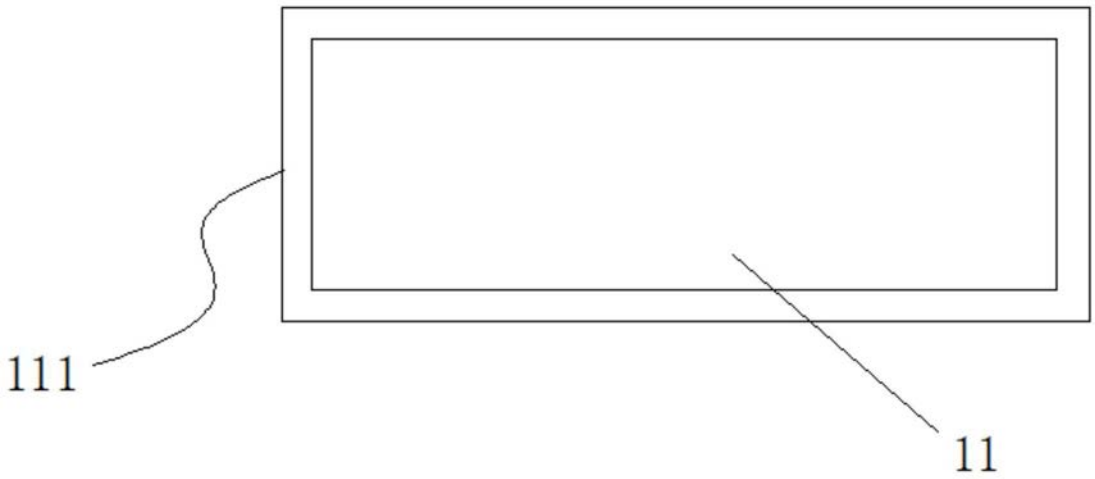

图4

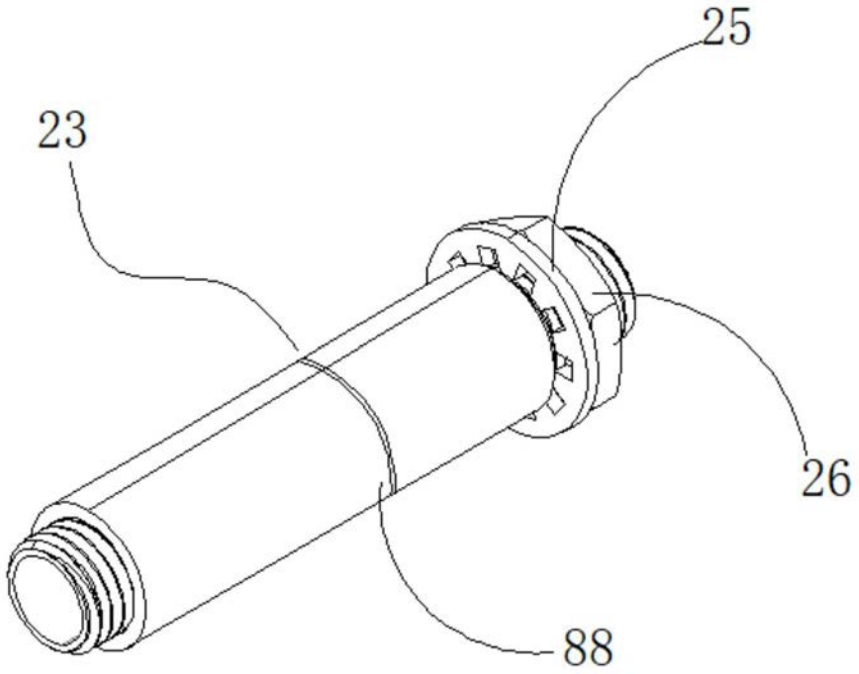

图5

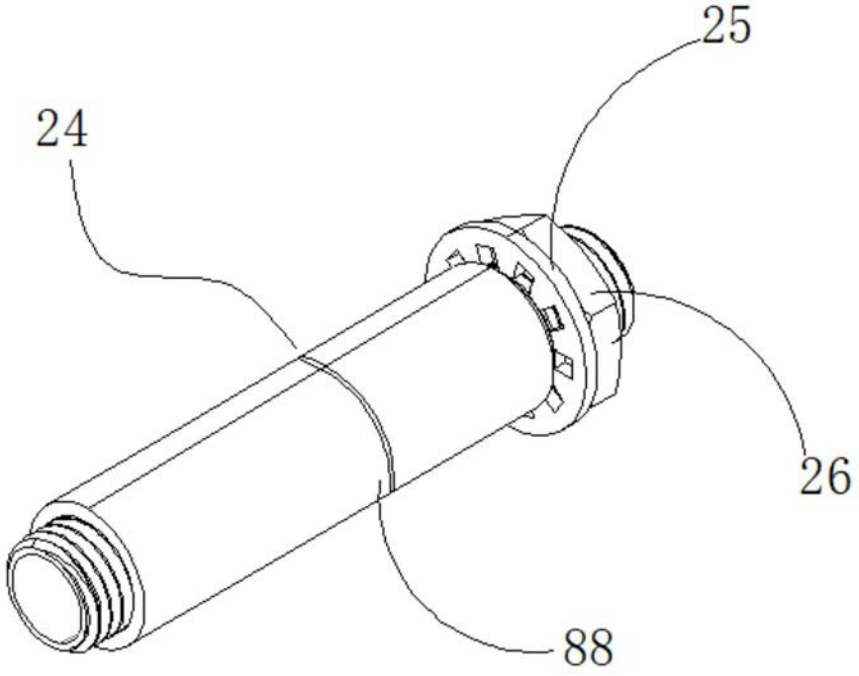

图6