(19)中华人民共和国国家知识产权局

(12)实用新型专利

(10)授权公告号 CN 201977946 U
(45)授权公告日 2011.09.21

(21)申请号 201120023069.8

(22)申请日 2011.01.20

(73)专利权人 时吉泽
地址 272000 山东省济宁市北湖开发区荷花路山东理工职业学院

(72)发明人 时吉泽

(51)Int.Cl.
A61B 19/02(2006.01)

权利要求书 1 页 说明书 1 页 附图 1 页

(54)实用新型名称

内科检查器械集中存放装置

(57)摘要

内科检查器械集中存放装置，包括有挂钩、消毒筒、器械放置筐、架主体和隔板组成。架主体是本实用新型的主体件，整体呈内空的盒体形式，架主体内的后壁靠上位置，设置有挂钩，用于挂放适合挂放的装置。在架主体内靠近中下部位置，设置有水平形式的隔板，在隔板下面的架主体内，设置有盛放小物件用的器械放置筐，在隔板的上面，以放置的形式设置有消毒筒。本实用新型所述的内科检查器械集中存放装置，整体结构简单，使用方便，可以使内科日常使用的器械在用完后集中存放，方便消毒处理和下一次的使用，又可以使诊室内显得井井有条。

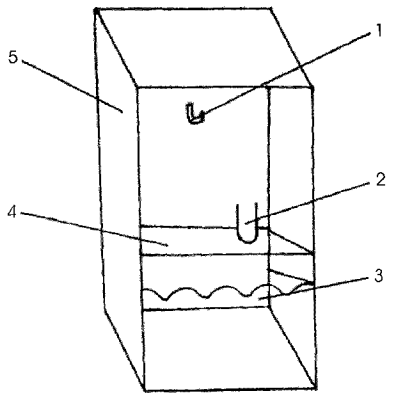

CN 201977946 U

1. 内科检查器械集中存放装置，架主体 (4) 是主体件，整体呈内空的盒体形式，其特征在于架主体 (4) 内的后壁靠上位置，设置有挂钩 (1)，在架主体 (4) 内靠近中下部位置，设置有水平形式的隔板 (5)，在隔板 (5) 下面的架主体 (4) 内，设置有盛放小物件用的器械放置筐 (3)，在隔板 (5) 的上面，以放置的形式设置有消毒筒 (2)。

内科检查器械集中存放装置

技术领域：

[0001] 本实用新型涉及内科用辅助装置，尤其涉及内科检查器械集中存放装置。

背景技术：

[0002] 内科门诊时常需要对病人进行体温、血压、瞳孔、心率等基本的检查，通常需要的设备有体温计、血压计、手电筒、听诊器等多种检查器械。这些设备平时在诊室中使用，用完也就随手放置在诊室内，到下一次需要使用时再逐个查找进行检查，一方面使用不方便，主要应该说是诊室内显得杂乱，不够美观。

实用新型内容：

[0003] 本实用新型的目的在于，克服现有技术的不足之处，提供一种内科检查器械集中存放装置，可以使内科日常使用的器械在用完后集中存放，方便消毒处理和下一次的使用，又可以使诊室内显得井井有条。

[0004] 本实用新型所述的内科检查器械集中存放装置，包括有挂钩、消毒筒、器械放置筐、架主体和隔板组成。架主体是本实用新型的主体件，整体呈内空的盒体形式，架主体内的后壁靠上位置，设置有挂钩，用于挂放适合挂放的装置。在架主体内靠近中下部位置，设置有水平形式的隔板，在隔板下面的架主体内，设置有盛放小物件用的器械放置筐，在隔板的上面，以放置的形式设置有消毒筒。

[0005] 本实用新型所述的内科检查器械集中存放装置，整体结构简单，使用方便，可以使内科日常使用的器械在用完后集中存放，方便消毒处理和下一次的使用，又可以使诊室内显得井井有条。

附图说明：

[0006] 附图 1 是本实用新型所述内科检查器械集中存放装置的结构示意图。1- 挂钩 2- 消毒筒 3- 器械放置筐 4- 架主体 5- 隔板

具体实施方式：

[0007] 现参照附图 1，结合实施例说明如下：本实用新型所述的内科检查器械集中存放装置，包括有挂钩 1、消毒筒 2、器械放置筐 3、架主体 4 和隔板 5 组成。架主体 4 是本实用新型的主体件，整体呈内空的盒体形式，架主体 4 内的后壁靠上位置，设置有挂钩 1，用于挂放适合挂放的装置。在架主体 4 内靠近中下部位置，设置有水平形式的隔板 5，在隔板 5 下面的架主体 4 内，设置有盛放小物件用的器械放置筐 3，在隔板 5 的上面，以放置的形式设置有消毒筒 2。本实用新型所述的内科检查器械集中存放装置，整体结构简单，使用方便，可以使内科日常使用的器械在用完后集中存放，方便消毒处理和下一次的使用，又可以使诊室内显得井井有条。

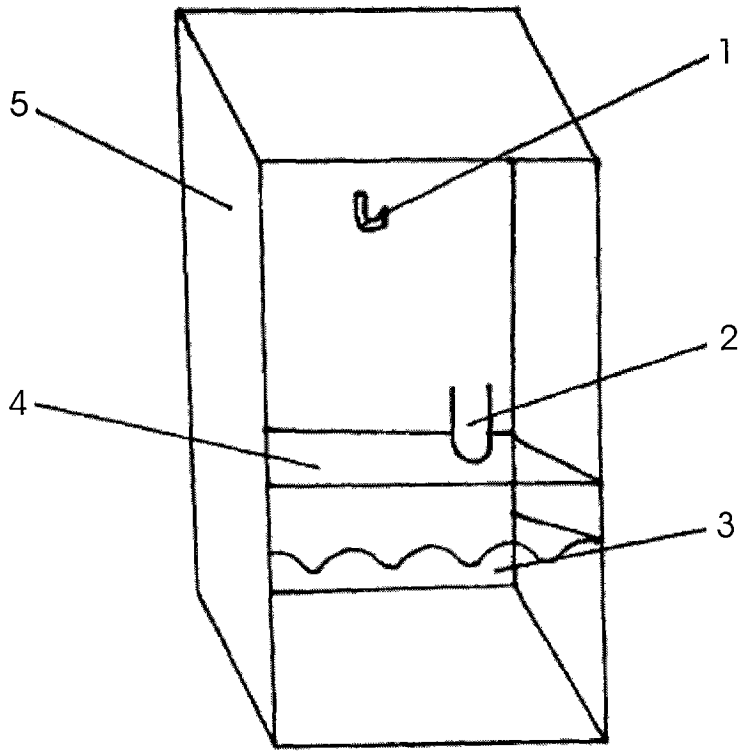

图 1