(19)中华人民共和国国家知识产权局

(12)实用新型专利

(10)授权公告号 CN 203952910 U
(45)授权公告日 2014.11.26

(21)申请号 201420407228.8

(22)申请日 2014.07.23

(73)专利权人 哈尔滨金苹果橱柜有限公司
地址 150046 黑龙江省哈尔滨市香坊区旭升街289号怡园小区10单元3层2号

(72)发明人 王晓平

(51)Int.Cl.
A47B 77/04(2006.01)
A47B 77/06(2006.01)
A47B 77/16(2006.01)

权利要求书1页 说明书2页 附图1页

(54)实用新型名称

一种橱柜

(57)摘要

一种橱柜，包括橱柜柜体、右部所接装置滑轮的小柜子、橱柜柜体内部多个抽屉以及置物区，橱柜左侧为一个立体小柜，立体小柜最上层为一个CD置放区，CD置放区下为两个较大置物区，两个较大置物区下侧为一个带有两个对开拉门的大拉门柜。本实用新型内部不仅仅装置了较大的置物空间，更是存在多个小置物区，是不同种类物品可以更好的储存，且本实用新型内部还带有一个可滑动的带有水池的小柜，在人们觉得橱柜使用空间还是不足的时候，可以将小柜拉出使用，十分便捷实用。

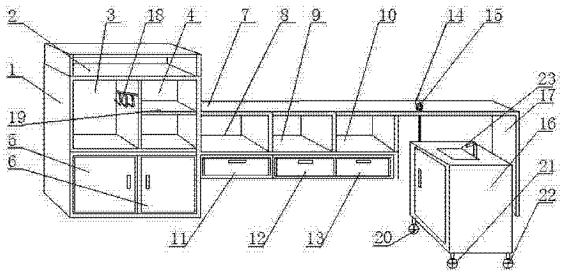

CN 203952910 U

1. 一种橱柜，包括橱柜柜体、右部所接装置滑轮的小柜子、橱柜柜体内部多个抽屉以及置物区，其特征在于：橱柜左侧为一个立体小柜，立体小柜最上层为一个 CD 置放区，CD 置放区下为两个较大置物区，两个较大置物区下侧为一个带有两个对开拉门的大拉门柜，立体小柜右侧相接一块长方形柜面，长方形柜面左部下侧为三个由长方形柜面与竖隔板、另一面板、立体小柜右侧柜面的一部分间隔出的三个置物区，每个置物区下侧皆有一个抽屉，长方形柜面右部存在一个条形的镂空区域，长方形柜面通过一个顶端带有圆球的连接杆插入条形镂空区域连接下侧一个小柜子，长方形柜面最右端与一块竖柜面垂直相接，竖柜面为支撑柜面。

2. 根据权利要求 1 所述的一种橱柜，其特征在于：CD 置放区下的两个较大置物区，左侧较大置物区内部右侧壁板上装置一排挂钩，右侧较大置物区内部由一个横隔板间隔出两个小置物区。

3. 根据权利要求 1 所述的一种橱柜，其特征在于：长方形柜面右部下侧的一个小柜子，柜子底面装置多个滑轮。

4. 根据权利要求 1 所述的一种橱柜，其特征在于：长方形柜面右部下侧的一个小柜子，可以通过滑动带圆球的连接杆向外滑出，滑动的距离最长不超过长方形柜面右部条形镂空区域的长度。

5. 根据权利要求 1 所述的一种橱柜，其特征在于：长方形柜面右部下侧的一个小柜子，其柜面上存在一个方形水池。

一种橱柜

技术领域

[0001] 本实用新型涉及家具制造技术，尤其是涉及一种橱柜。

背景技术

[0002] 橱柜是人们日常生活中必不可少的一部分，是厨房必备的储存器具。目前市场上大部分橱柜构造简单，功能单一，大多数是由一些较大空间的拉门柜组成，对于不同种类的物品无法很好的分类储存，在人们需要找出某些物品时十分不便。因此，市场上急需一种储物功能较强、实用性强的橱柜。

实用新型内容

[0003] 本实用新型的目的是提供实用性强、设计新颖、功能丰富的一种橱柜。

[0004] 为了实现本实用新型的目的，本实用新型通过以下技术方案来实现的：一种橱柜，其特征在于：橱柜左侧为一个立体小柜，立体小柜最上层为一个 CD 置放区，CD 置放区下为两个较大置物区，两个较大置物区下侧为一个带有两个对开拉门的大拉门柜，立体小柜右侧相接一块长方形柜面，长方形柜面左部下侧为三个由长方形柜面与竖隔板、另一面板、立体小柜右侧柜面的一部分间隔出的三个置物区，每个置物区下侧皆有一个抽屉，长方形柜面右部存在一个条形的镂空区域，长方形柜面通过一个顶端带有圆球的连接杆插入条形镂空区域连接下侧一个小柜子，长方形柜面最右端与一块竖柜面垂直相接，竖柜面为支撑柜面。

[0005] 本实用新型通过用柜体挤压成形法组装，就是用专用的柜体成形机，通过木梢加胶的形式，将顶底板、侧板组装在一起的方式，柜体稳定性好，生产效率更高。

[0006] 本实用新型的有益效果：本实用新型内部不仅仅装置了较大的置物空间，更是存在多个小置物区，是不同种类物品可以更好的储存，且本实用新型内部还带有一个可滑动的带有水池的小柜，在人们觉得橱柜使用空间还是不足的时候，可以将小柜拉出使用，十分便捷实用。

附图说明

[0007] 下面结合附图和具体实施方式对本实用新型作进一步详细的说明：

[0008] 图 1 是本实用新型结构示意图。

具体实施方式

[0009] 实施例 1、

[0010] 一种橱柜，包括橱柜柜体、右部所接装置滑轮的小柜子、橱柜柜体内部多个抽屉以及置物区，其特征在于：橱柜左侧为一个立体小柜 1，立体小柜最上层为一个 CD 置放区 2，CD 置放区下为两个较大置物区，两个较大置物区分别为置物区 3、置物区 4，其下侧为一个带有拉门 5、拉门 6 两个对开拉门的大拉门柜，立体小柜右侧相接一块长方形柜面 7，7 左部

下侧为三个由长方形柜面与竖隔板、另一面板、立体小柜右侧柜面的一部分间隔出的三个置物区，分别为置物区 8、置物区 9、置物区 10，每个置物区下侧皆有一个抽屉，分别为抽屉 11、抽屉 12、抽屉 13，长方形柜面右部存在一个条形的镂空区 14，长方形柜面通过一个顶端带有圆球的连接杆 15 插入条形镂空区域连接下侧一个小柜子 16，长方形柜面最右端与一块竖柜面 17 垂直相接，竖柜面为支撑柜面。

[0011] 本实用新型通过用柜体挤压成形法组装，就是用专用的柜体成形机，通过木梢加胶的形式，将顶底板、侧板组装在一起的方式，柜体稳定性好，生产效率更高。

[0012] 实施例 2、

[0013] 一种橱柜，其特征在于：CD 置放区下的两个较大置物区，左侧较大置物区内部右侧壁板上装置一排挂钩 18，右侧较大置物区内部由一个横隔板 19 间隔出两个小置物区。

[0014] 实施例 3、

[0015] 一种橱柜，其特征在于：长方形柜面右部下侧的一个小柜子，柜子底面装置多个滑轮，分别为滑轮 20、滑轮 21、滑轮 22。

[0016] 实施例 4、

[0017] 一种橱柜，其特征在于：长方形柜面右部下侧的一个小柜子，可以通过滑动带圆球的连接杆向外滑出，滑动的距离最长不超过长方形柜面右部条形镂空区域的长度。

[0018] 实施例 5、

[0019] 一种橱柜，其特征在于：长方形柜面右部下侧的一个小柜子，其柜面上存在一个方形水池 23。

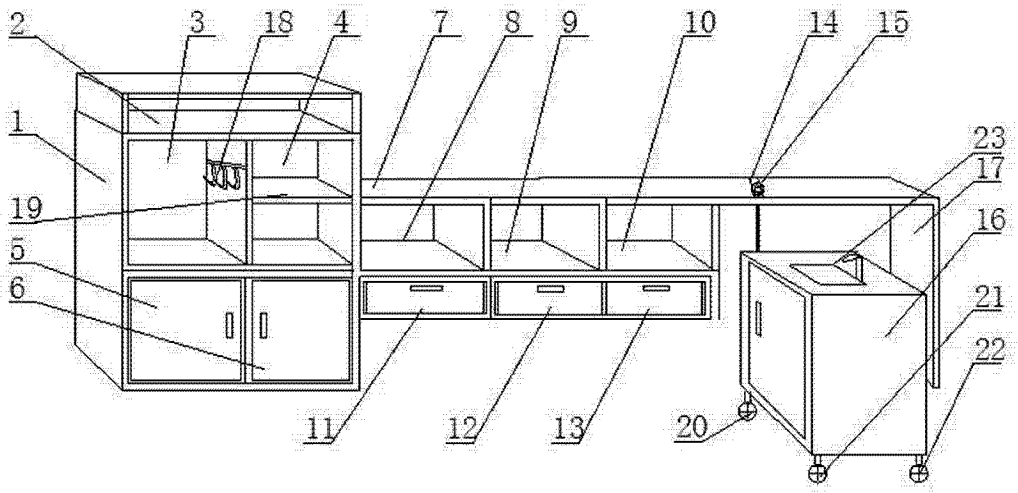

图 1