(19)中华人民共和国国家知识产权局

(12)实用新型专利

(10)授权公告号 CN 211481317 U
(45)授权公告日 2020.09.11

(21)申请号 202020577121.3

(22)申请日 2020.04.17

(73)专利权人 马振华
地址 415000 湖南省常德市澧县九垸乡团结村4组04018号

(72)发明人 马振华 李梦楠 孟庆武

(74)专利代理机构 深圳市创富知识产权代理有限公司 44367
代理人 曾敬

(51)Int.Cl.
H04M 1/04(2006.01)
H02J 7/00(2006.01)

权利要求书1页 说明书3页 附图3页

(54)实用新型名称

一种可折叠伸缩的带移动电源手机桌面支架

(57)摘要

本实用新型涉及手机支架领域，公开了一种可折叠伸缩的带移动电源手机桌面支架，包括底座，所述底座内部安装折叠转轴，折叠转轴一侧设有锯齿，折叠转轴上端安装铝合金主体杆，铝合金主体杆上端通过伸缩定位件连接有伸缩杆外套件，伸缩杆外套件上端内部安装伸缩杆，伸缩杆顶端两侧通过长螺丝分别连接有左支架和右支架，长螺丝外侧一端安装有六角螺丝。本实用新型，结构合理，设计新颖，通过设有的长螺丝与六角螺丝之间的配合，实现了左支架以及右支架与伸缩杆之间的联动式铰接作用，使得手机支架角度调节更加方便，同时通过设有的伸缩外套件以及伸缩定位件之间配合，也实现了手机支架的高度快速调节，实用性强，可靠性高。

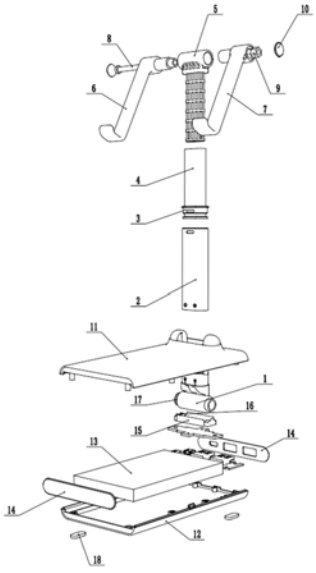

CN 211481317 U

1.一种可折叠伸缩的带移动电源手机桌面支架,包括底座,其特征在于,所述底座内部安装折叠转轴(1),折叠转轴(1)一侧设有锯齿(17),折叠转轴(1)上端安装铝合金主体杆(2),铝合金主体杆(2)上端通过伸缩定位件(3)连接有伸缩杆外套件(4),伸缩杆外套件(4)上端内部安装伸缩杆(5),伸缩杆(5)顶端两侧通过长螺丝(8)分别连接有左支架(6)和右支架(7),长螺丝(8)外侧一端安装有六角螺丝(9)。

2.根据权利要求1所述的一种可折叠伸缩的带移动电源手机桌面支架,其特征在于,所述底座包括底座上盖(11)和底座下盖(12),所述底座上盖(11)和底座下盖(12)之间安装配重块(13),底座上盖(11)和底座下盖(12)前后两侧安装装饰面板(14)。

3.根据权利要求2所述的一种可折叠伸缩的带移动电源手机桌面支架,其特征在于,所述配重块(13)为移动电源。

4.根据权利要求1或2所述的一种可折叠伸缩的带移动电源手机桌面支架,其特征在于,所述左支架(6)和右支架(7)外侧一端安装装饰盖(10)。

5.根据权利要求3所述的一种可折叠伸缩的带移动电源手机桌面支架,其特征在于,所述折叠转轴(1)与底座下盖(12)之间安装有硅胶垫片(15),硅胶垫片(15)左右两侧设有与锯齿(17)相互配合的凸点(16)。

6.根据权利要求2所述的一种可折叠伸缩的带移动电源手机桌面支架,其特征在于,所述底座下盖(12)下端四角位置安装硅胶脚垫(18)。

一种可折叠伸缩的带移动电源手机桌面支架

技术领域

[0001] 本实用新型涉及手机支架领域，具体是一种可折叠伸缩的带移动电源手机桌面支架。

背景技术

[0002] 手机是现代人们离不开的信息交流和娱乐工具，由于手机的普及性，人们日常生活需要频繁使用手机，如观看视频、联络通信，长期用手托举电子设备容易造成手部劳累，手机支架很好地解决了这个问题，极大地方便了我们的生活。

[0003] 市场上手机支架主要分为两种，一种是粘贴在手机的背面的吸环，还有一种是用来把手机放置在上面的支架。第一种的使用方法只需要把吸环粘贴在手机背面，然后把环放出来就可以放置手机了，但是无法在不使用支架功能的时候收起支架，实用性不强；第二种支架的使用方法是直接将手机固定在支架上，虽然可以在不使用支架功能的时候收起支架，但是现有支架体积较大，收纳时占空间大，不便于携带。

[0004] 中国专利(公告号:CN209823829U)公开了一种可折叠式手机支架，其包括:底座、支撑杆、支撑板以及支撑挡板，所述支撑杆一端与所述底座顶面一端转动连接；所述支撑杆另一端与所述支撑板一侧表面连接，所述支撑板的底部转动连接有用于对手机进行限位固定的支撑挡板，且所述支撑板上设有用于收纳所述支撑挡板的避让缺口，虽然该装置可以在一定程度上解决了目前市场上两者手机支架的缺陷，但是该装置在使用时，对于手机摆放角度以及高度的调节并不十分方便，同时折叠后体积也仍然较大，因此，需要进一步的改进。

发明内容

[0005] 本实用新型的目的在于提供一种可折叠伸缩的带移动电源手机桌面支架，以解决上述背景技术中提出的问题。

[0006] 为实现上述目的，本实用新型提供如下技术方案：

[0007] 一种可折叠伸缩的带移动电源手机桌面支架，包括底座，所述底座内部安装折叠转轴，折叠转轴一侧设有锯齿，折叠转轴上端安装铝合金主体杆，铝合金主体杆上端通过伸缩定位件连接有伸缩杆外套件，伸缩杆外套件上端内部安装伸缩杆，伸缩杆顶端两侧通过长螺丝分别连接有左支架和右支架，长螺丝外侧一端安装有六角螺丝。

[0008] 作为本实用新型进一步的方案:所述底座包括底座上盖和底座下盖，所述底座上盖和底座下盖之间安装配重块，底座上盖和底座下盖前后两侧安装装饰面板。

[0009] 作为本实用新型进一步的方案:所述配重块为移动电源。

[0010] 作为本实用新型进一步的方案:所述左支架和右支架外侧一端安装装饰盖。

[0011] 作为本实用新型进一步的方案:所述折叠转轴与底座下盖之间安装有硅胶垫片，硅胶垫片左右两侧设有与锯齿相互配合的凸点。

[0012] 作为本实用新型再进一步的方案:所述底座下盖下端四角位置安装硅胶脚垫。

[0013] 与现有技术相比，本实用新型的有益效果是：

[0014] 所述一种可折叠伸缩的带移动电源手机桌面支架，结构合理，设计新颖，通过设有的长螺丝与六角螺丝之间的配合，实现了左支架以及右支架与伸缩杆之间的联动式铰接作用，使得手机支架角度调节更加方便，同时通过设有的伸缩外套件以及伸缩定位件之间配合，也实现了手机支架的高度快速调节，实用性强，可靠性高。

附图说明

[0015] 图1为一种可折叠伸缩的带移动电源手机桌面支架的结构示意图。

[0016] 图2为一种可折叠伸缩的带移动电源手机桌面支架中底座上盖的仰视结构示意图。

[0017] 图3为一种可折叠伸缩的带移动电源手机桌面支架中折叠转轴的安装结构示意图。

[0018] 图4为一种可折叠伸缩的带移动电源手机桌面支架在折叠时的顺序结构示意图。

[0019] 图中：1-折叠转轴、2-铝合金主体杆、3-伸缩定位件、4-伸缩杆外套件、5-伸缩杆、6-左支架、7-右支架、8-长螺丝、9-六角螺丝、10-装饰盖、11-底座上盖、12-底座下盖、13-配重块、14-装饰面板、15-硅胶垫片、16-凸点、17-锯齿、18-硅胶脚垫。

具体实施方式

[0020] 需要说明的是，在不冲突的情况下，本实用新型中的实施例及实施例中的特征可以相互组合。

[0021] 在本实用新型的描述中，需要理解的是，术语“中心”、“纵向”、“横向”、“上”、“下”、“前”、“后”、“左”、“右”、“竖直”、“水平”、“顶”、“底”、“内”、“外”等指示的方位或位置关系为基于附图所示的方位或位置关系，仅是为了便于描述本实用新型和简化描述，而不是指示或暗示所指的装置或元件必须具有特定的方位、以特定的方位构造和操作，因此不能理解为对本实用新型的限制。此外，术语“第一”、“第二”等仅用于描述目的，而不能理解为指示或暗示相对重要性或者隐含指明所指示的技术特征的数量。由此，限定有“第一”、“第二”等的特征可以明示或者隐含地包括一个或者更多个该特征。在本实用新型的描述中，除非另有说明，“多个”的含义是两个或两个以上。

[0022] 在本实用新型的描述中，需要说明的是，除非另有明确的规定和限定，术语“安装”、“相连”、“连接”应做广义理解，例如，可以是固定连接，也可以是可拆卸连接，或一体地连接；可以是机械连接，也可以是电连接；可以是直接相连，也可以通过中间媒介间接相连，可以是两个元件内部的连通。对于本领域的普通技术人员而言，可以通过具体情况理解上述术语在本实用新型中的具体含义。

[0023] 下面将参考附图并结合实施例来详细说明本实用新型。

[0024] 实施例1

[0025] 参阅图1～4，本实用新型实施例中，一种可折叠伸缩的带移动电源手机桌面支架，包括底座，所述底座包括底座上盖11和底座下盖12，所述底座上盖11和底座下盖12之间安装配重块13，底座上盖11和底座下盖12前后两侧安装装饰面板14，所述底座下盖12下端四角位置安装硅胶脚垫18，所述底座内部安装折叠转轴1，折叠转轴1一侧设有锯齿17，所述折

叠转轴1与底座下盖12之间安装有硅胶垫片15，硅胶垫片15左右两侧设有与锯齿17相互配合的凸点16，凸点16和锯齿17交错，转动的时候实现紧配，在加上硅胶垫片15本身的阻尼作用，实现双重保障，折叠转轴1上端安装铝合金主体杆2，铝合金主体杆2上端通过伸缩定位件3连接有伸缩杆外套件4，伸缩杆外套件4上端内部安装伸缩杆5，伸缩杆5顶端两侧通过长螺丝8分别连接有左支架6和右支架7，所述左支架6和右支架7外侧一端安装装饰盖10，长螺丝8外侧一端安装有六角螺丝9。

[0026] 实施例2

[0027] 本实用新型的另外一种实施例中，该实施例与上述实施例的区别之处在于，所述配重块13为移动电源，既实现了配重作用，也确保了手机在使用时的电力补充需要。

[0028] 本实用新型的工作原理是：左支架6和右支架7与伸缩杆5通过长螺丝8与六角螺丝9紧配固定，左支架6和右支架7通过方孔链接，实现联动；伸缩杆5和伸缩杆外套件4通过螺丝固定在一起；折叠转轴1与底座下盖12通过底部的硅胶垫片15固定，硅胶垫片15上贴硅胶片，实现紧配，按照方式为，折叠转轴1从下往上按照，然后垫片贴好硅胶，通过螺丝固定，紧配，折叠转转轴1与底座面盖为紧配。

[0029] 以上所述仅为本实用新型的较佳实施例而已，并不用以限制本实用新型，凡在本实用新型的精神和原则之内，所作的任何修改、等同替换、改进等，均应包含在本实用新型的保护范围之内。

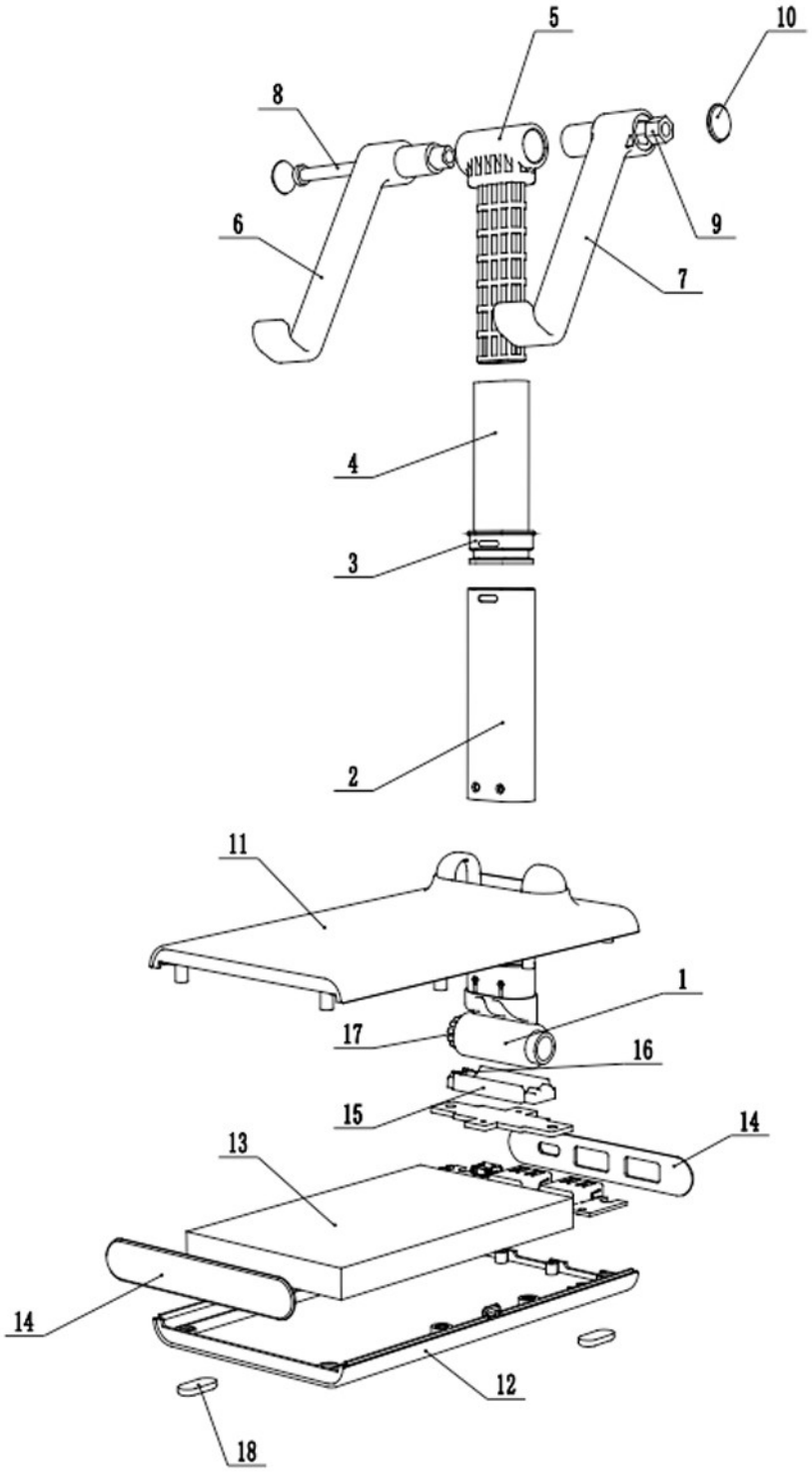

图1

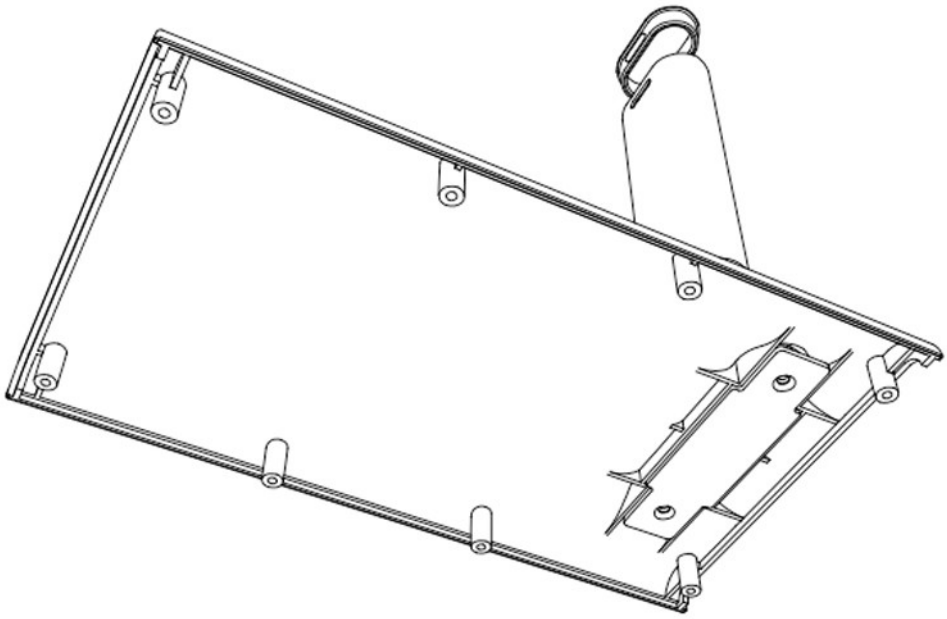

图2

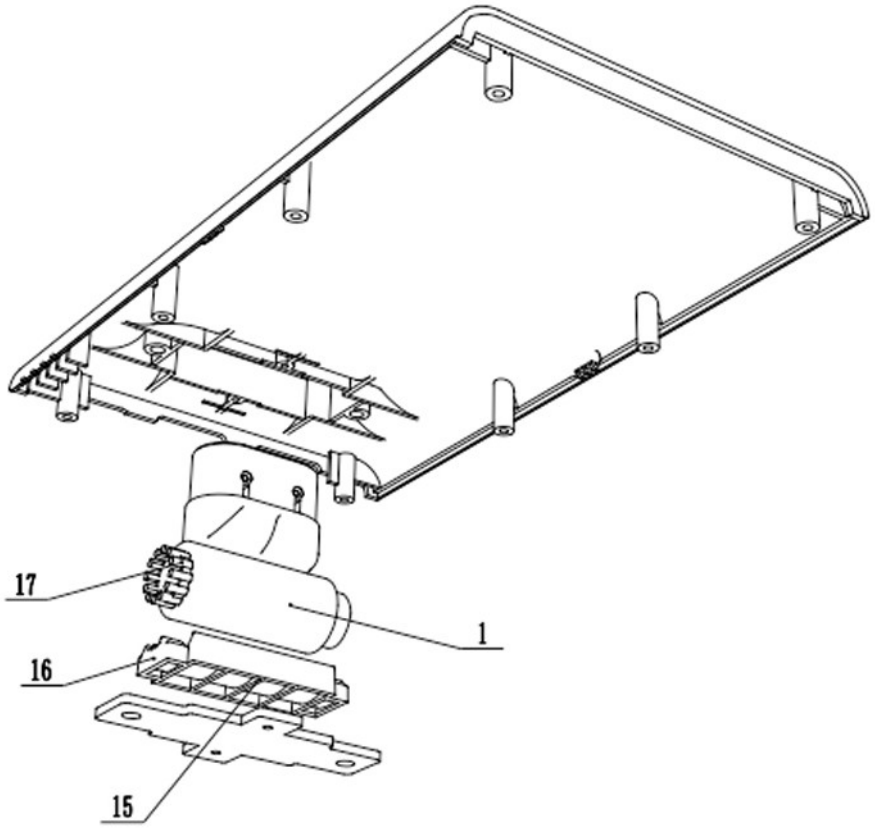

图3

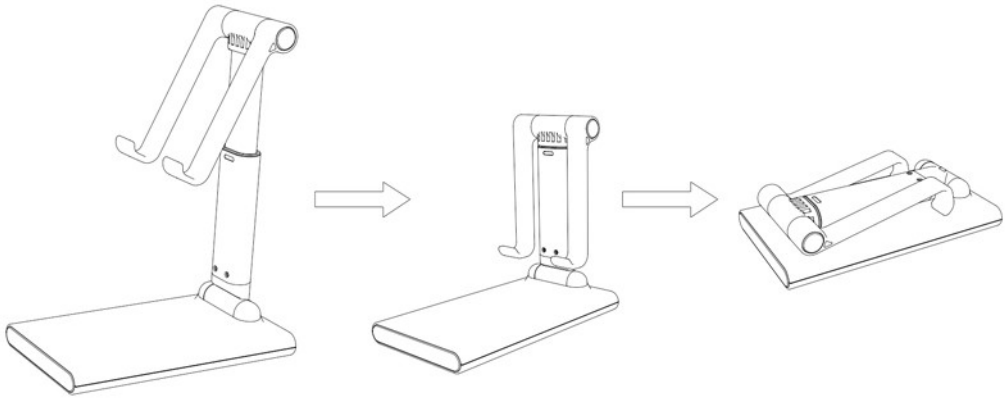

图4