(19)中华人民共和国国家知识产权局

(12)实用新型专利

(10)授权公告号 CN 206079888 U
(45)授权公告日 2017.04.12

(21)申请号 201620578531.3

(22)申请日 2016.06.16

(73)专利权人 无锡市东北塘永丰橡塑厂
地址 214000 江苏省无锡市锡山区东北塘大马巷村

(72)发明人 谢铁文

(74)专利代理机构 苏州广正知识产权代理有限公司 32234
代理人 徐萍

(51)Int.Cl.
A47F 7/00(2006.01)
A47F 5/06(2006.01)

(ESM)同样的发明创造已同日申请发明专利

权利要求书1页 说明书3页 附图4页

(54)实用新型名称

一种五金销售架

(57)摘要

本实用新型公开了一种五金销售架，包括底座，所述底座上表面的中部固定连接有支撑杆，且支撑杆的外表面开设有螺纹，所述支撑杆的外表面螺纹连接有等距离分布的螺环，每个所述螺环的外表面均固定连接有相对称的支撑板，每个所述支撑板的顶部均固定连接有放置箱，每个所述支撑板一侧面的底部均开设有通孔，两个所述通孔之间设置有伸缩组件，所述底座的上方设置有第一固定块，所述第一固定块固定连接在支撑杆的外表面上。该五金销售架，使螺环的转动带动放置箱的转动来改变放置箱位置的高低，使高处的商品也方便取放，使消费者能看到放置箱内的商品，方便消费者对商品的购选，使整体的实用价值提高。

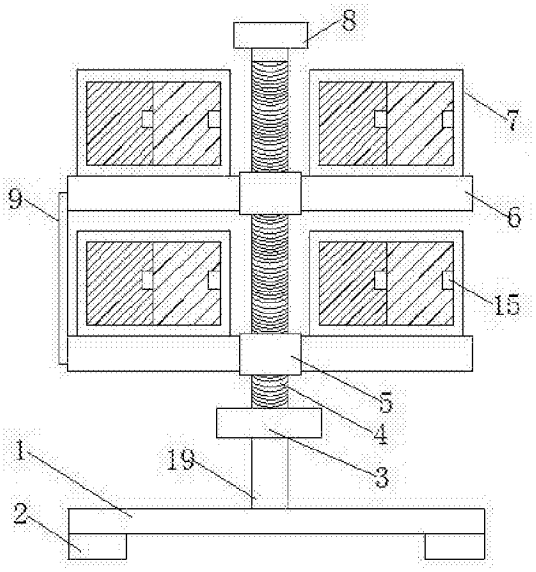

CN 206079888 U

1.一种五金销售架，包括底座(1)，其特征在于：所述底座(1)上表面的中部固定连接有支撑杆(19)，且支撑杆(19)的外表面开设有螺纹(4)，所述支撑杆(19)的外表面螺纹连接有等距离分布的螺环(5)，每个所述螺环(5)的外表面均固定连接有相对称的支撑板(6)，每个所述支撑板(6)的顶部均固定连接有放置箱(7)，每个所述支撑板(6)一侧面的底部均开设有通孔(10)，两个所述通孔(10)之间设置有伸缩组件(9)，所述底座(1)的上方设置有第一固定块(3)，所述第一固定块(3)固定连接在支撑杆(19)的外表面上，且第一固定块(3)位于螺环(5)的下方，所述支撑杆(19)的顶部固定连接有第二固定块(8)；

每个所述放置箱(7)内壁的底部分别开设有第一滑槽(12)和第二滑槽(13)，所述第一滑槽(12)的内部活动连接有第一滑块(17)，所述第一滑块(17)的顶部固定连接有第一玻璃板(14)，所述第二滑槽(13)的内部活动连接有第二滑块(16)，所述第二滑块(16)的顶部固定连接有第二玻璃板(11)。

2.根据权利要求1所述的一种五金销售架，其特征在于：所述伸缩组件(9)由套筒(20)和套杆(18)组成，且伸缩组件(9)呈弓字型状。

3.根据权利要求1所述的一种五金销售架，其特征在于：每个第一玻璃板(14)和第二玻璃板(11)正面的一端均固定连接有推拉块(15)。

4.根据权利要求1所述的一种五金销售架，其特征在于：所述底座(1)的底部固定连接有支撑块(2)，且支撑块(2)的数量不少于四个。

5.根据权利要求1所述的一种五金销售架，其特征在于：每个所述第一玻璃板(14)长度均为第一滑槽(12)长度的二分之一，每个所述第二玻璃板(11)的长度均为第二滑槽(13)长度的二分之一。

一种五金销售架

技术领域

[0001] 本实用新型涉及销售架技术领域，具体为一种五金销售架。

背景技术

[0002] 销售架泛指存放货物的货架，货架是仓库现代化和提高效率的重要工具，随着经济飞跃发展，外资企业大量涌进我国长江三角洲、珠江三角洲一带，不仅带动了当地经济的发展，而且也带来新的管理理念和管理技术。目前企业的仓储库房货架种类越来越趋向于自动化、智能化，货架在五金商店中也占有非常重要的地位，为实现商店的现代化管理，改善商店的功能，不仅要求货架数量多，而且要求具有多功能，在现有的货架各种各样，有的货架比较高，不方便取出高处的商品，使用不方便，对于存放五金类的商品时，有的货架上会设置放置箱，但有些放置箱表面设置有传统的手拉门，不方便商品的取放，还有的放置箱表面不透明，使消费者无法看到放置箱内的商品，不方便消费者对商品的购选，使整体的实用价值降低。

实用新型内容

[0003] 本实用新型的目的在于提供一种五金售货架，以解决上述背景技术中提出的问题。

[0004] 为实现上述目的，本实用新型提供如下技术方案：一种五金销售架，包括底座，所述底座上表面的中部固定连接有支撑杆，且支撑杆的外表面开设有螺纹，所述支撑杆的外表面螺纹连接有等距离分布的螺环，每个所述螺环的外表面均固定连接有相对称的支撑板，每个所述支撑板的顶部均固定连接有放置箱，每个所述支撑板一侧面的底部均开设有通孔，两个所述通孔之间设置有伸缩组件，所述底座的上方设置有第一固定块，所述第一固定块固定连接在支撑杆的外表面上，且第一固定块位于螺环的下方，所述支撑杆的顶部固定连接有第二固定块。

[0005] 每个所述放置箱内壁的底部分别开设有第一滑槽和第二滑槽，所述第一滑槽的内部活动连接有第一滑块，所述第一滑块的顶部固定连接有第一玻璃板，所述第二滑槽的内部活动连接有第二滑块，所述第二滑块的顶部固定连接有第二玻璃板。

[0006] 优选的，所述所述伸缩组件由套筒和套杆组成，且伸缩组件呈弓字型状。

[0007] 优选的，所述每个第一玻璃板和第二玻璃板正面的一端均固定连接有推拉块。

[0008] 优选的，所述所述底座的底部固定连接有支撑块，且支撑块的数量不少于四个。

[0009] 优选的，每个所述第一玻璃板长度均为第一滑槽长度的二分之一，每个所述第二玻璃板的长度均为第二滑槽长度的二分之一。

[0010] 与现有技术相比，本实用新型的有益效果是：该五金销售架，通过支撑杆的外表面开设有螺纹，支撑杆的外表面螺纹连接有等距离分布的螺环，每个螺环的外表面固定连接有相对称的支撑板，每个支撑板的顶部均固定连接有放置箱，使螺环的转动带动放置箱的转动来改变放置箱位置的高低，使高处的商品也方便取放，通过每个放置箱内壁的底部均

开设有滑槽，每个滑槽的内部均活动连接有滑块，每个滑块的顶部均固定连接有玻璃板，来代替传统的手拉门，方便商品的取放，使消费者能看到放置箱内的商品，方便消费者对商品的购选，使整体的实用价值提高。

附图说明

[0011] 图1为本实用新型结构示意图；

[0012] 图2为本实用新型侧视结构示意图；

[0013] 图3为本实用新型放置箱俯视剖视结构示意图；

[0014] 图4为本实用新型放置箱正视剖视结构示意图；

[0015] 图5为本实用新型伸缩组件结构示意图。

[0016] 图中：1底座、2支撑块、3第一固定块、4螺纹、5螺环、6支撑板、7放置箱、8第二固定块、9伸缩组件、10通孔、11第二玻璃板、12第一滑槽、13第二滑槽、14第一玻璃板、15推拉块、16第二滑块、17第一滑块、18、套杆、19支撑杆、20套筒。

具体实施方式

[0017] 下面将结合本实用新型实施例中的附图，对本实用新型实施例中的技术方案进行清楚、完整地描述，显然，所描述的实施例仅仅是本实用新型一部分实施例，而不是全部的实施例。基于本实用新型中的实施例，本领域普通技术人员在没有做出创造性劳动前提下所获得的所有其他实施例，都属于本实用新型保护的范围。

[0018] 请参阅图1-5，本实用新型提供一种技术方案：一种五金销售架，包括底座1，底座1上表面的中部固定连接有支撑杆19，且支撑杆19的外表面开设有螺纹4，通过底座1的底部固定连接有支撑块2，且支撑块2的数量不少于四个，能起到稳定支撑的作用，更好的稳定销售架，支撑杆19的外表面螺纹连接有等距离分布的螺环5，每个螺环5的外表面均固定连接有相对称的支撑板6，每个支撑板6的顶部均固定连接有放置箱7，每个支撑板6一侧面的底部均开设有通孔10，两个通孔10之间设置有伸缩组件9，通过伸缩组件9由套筒20和套杆18组成，且伸缩组件9呈弓字型状，能固定上下两个支撑板6之间的高度，能到起到固定的作用，底座1的上方设置有第一固定块3，第一固定块3固定连接在支撑杆19的外表面上，且第一固定块3位于螺环5的下方，支撑杆19的顶部固定连接有第二固定块8。

[0019] 每个放置箱7内壁的底部分别开设有第一滑槽12和第二滑槽13，第一滑槽12的内部活动连接有第一滑块17，第一滑块17的顶部固定连接有第一玻璃板14，通过每个第一玻璃板14和第二玻璃板11正面的一端均固定连接有推拉块15，能够方便快捷的滑动每个第一玻璃板14和第二玻璃板11，方便商品的取放，第二滑槽13的内部活动连接有第二滑块16，第二滑块16的顶部固定连接有第二玻璃板11，通过每个第一玻璃板14长度均为第一滑槽12长度的二分之一，每个第二玻璃板11的长度均为第二滑槽13长度的二分之一，是第一玻璃板14和第二玻璃11均可随意滑动，方便用户的使用。

[0020] 工作原理：由螺环5的转动来带动支撑板6的转动，改变放置箱7位置的高低，由滑槽内活动连接的滑块，且滑块的顶部固定连接有玻璃板，可以使玻璃板滑动，由玻璃板正面的一端固定连接的推拉块15，可以推动玻璃板滑动。

[0021] 尽管已经示出和描述了本实用新型的实施例，对于本领域的普通技术人员而言，

可以理解在不脱离本实用新型的原理和精神的情况下可以对这些实施例进行多种变化、修改、替换和变型，本实用新型的范围由所附权利要求及其等同物限定。

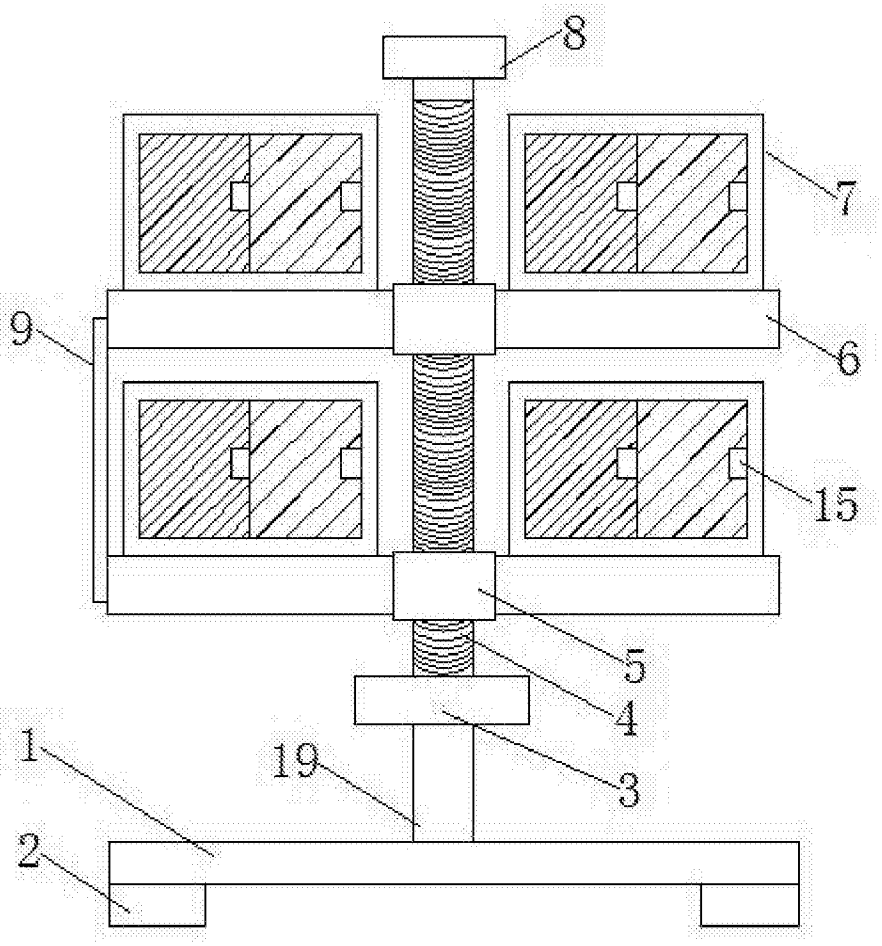

图1

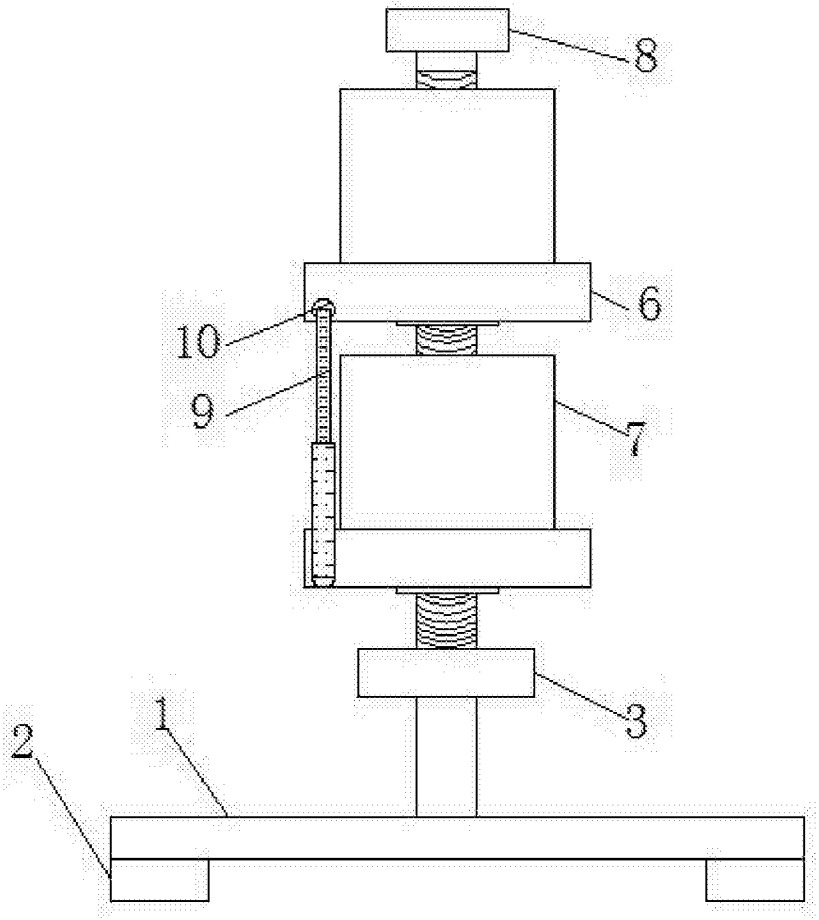

图2

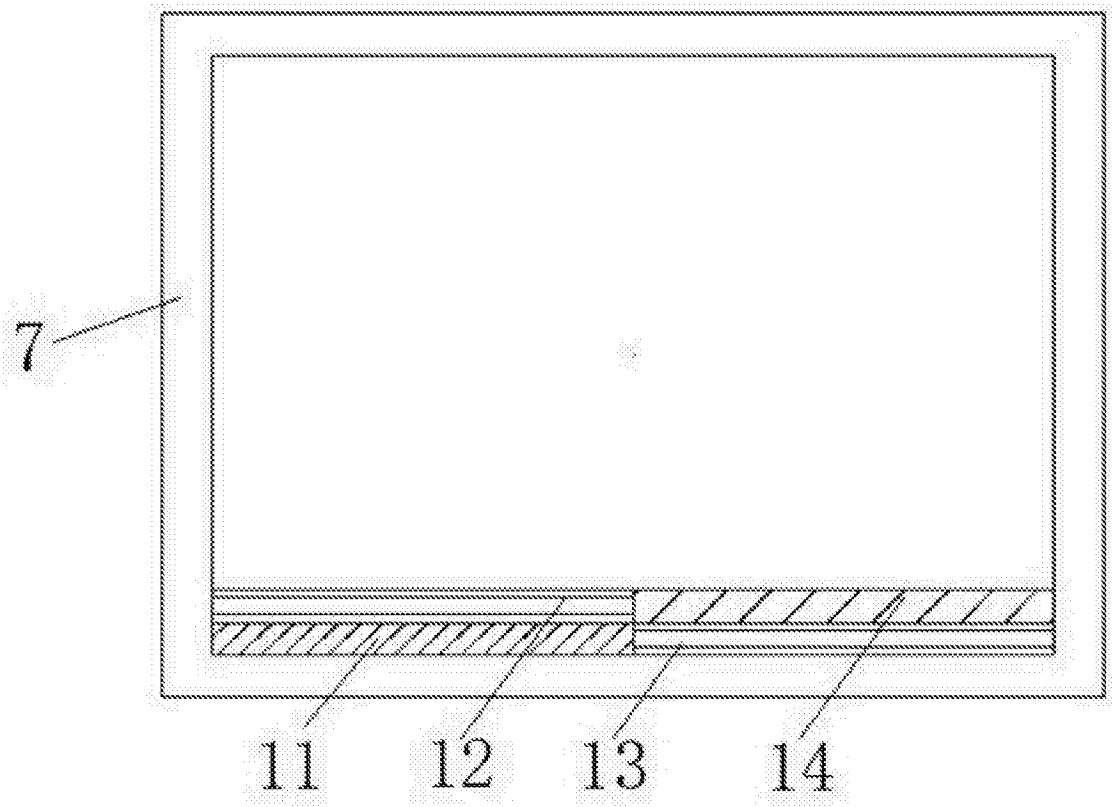

图3

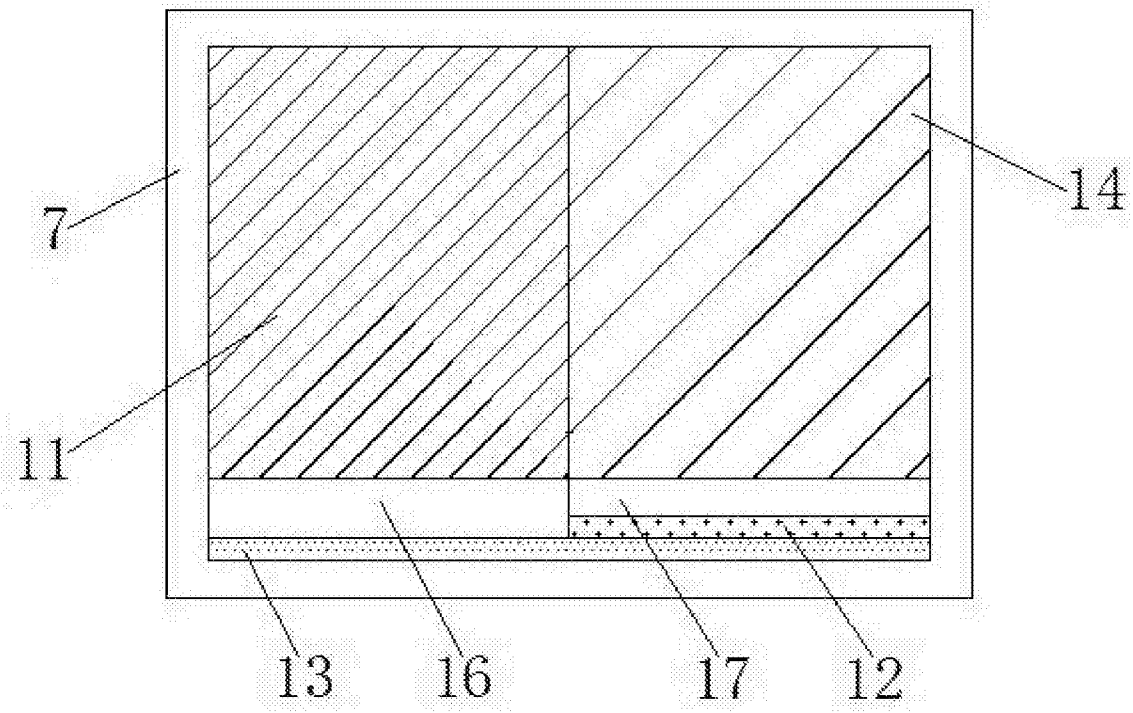

图4

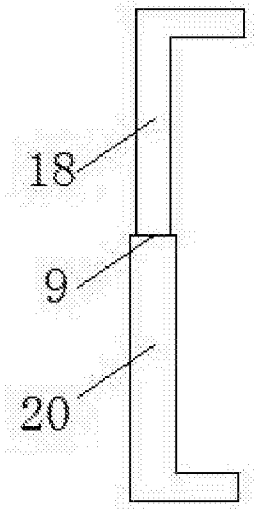

图5