【公報種別】特許法第１７条の２の規定による補正の掲載
【部門区分】第１部門第２区分
【発行日】平成20年8月7日(2008.8.7)

【公開番号】特開2008-142538(P2008-142538A)
【公開日】平成20年6月26日(2008.6.26)
【年通号数】公開・登録公報2008-025
【出願番号】特願2007-305610(P2007-305610)
【国際特許分類】
*Ａ４７Ｃ　1/025　(2006.01)*
*Ｆ１６Ｄ　11/00　(2006.01)*
【ＦＩ】
Ａ４７Ｃ　1/025
Ｆ１６Ｄ　11/00　Ａ

【誤訳訂正書】
【提出日】平成20年5月9日(2008.5.9)
【誤訳訂正１】
【訂正対象書類名】図面
【訂正対象項目名】全図
【訂正方法】追加
【訂正の内容】

【図１】

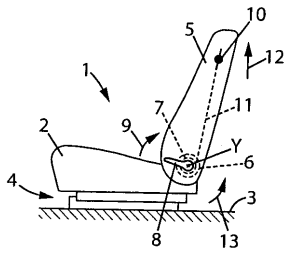


【図２】

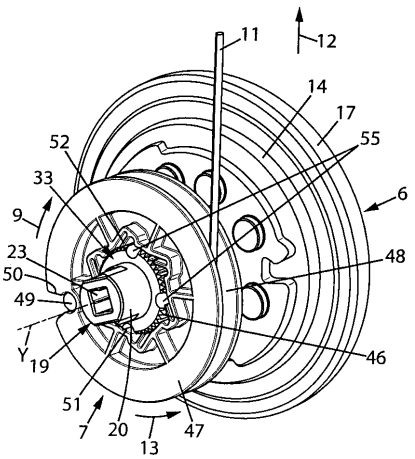


【図３】

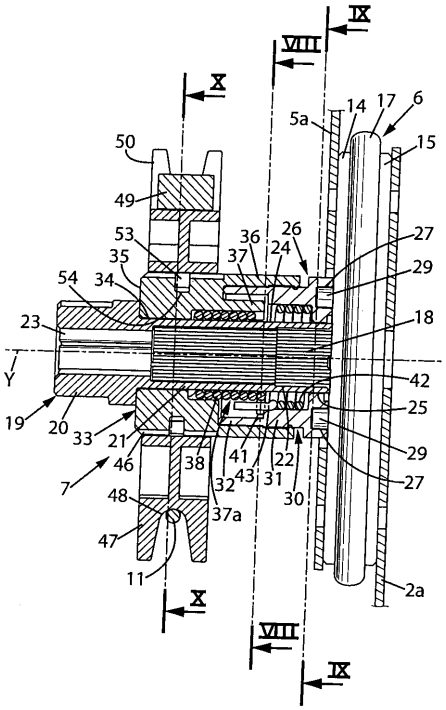

【図４】

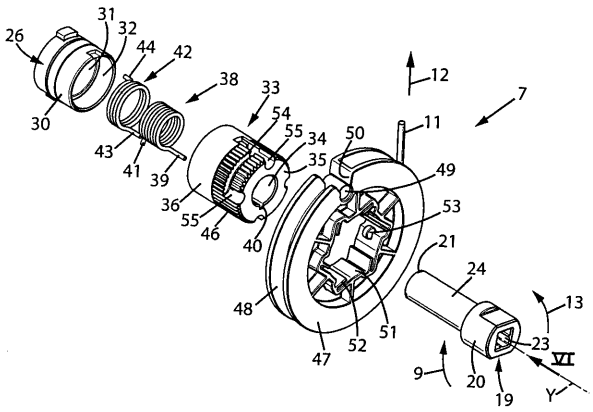


【図５】

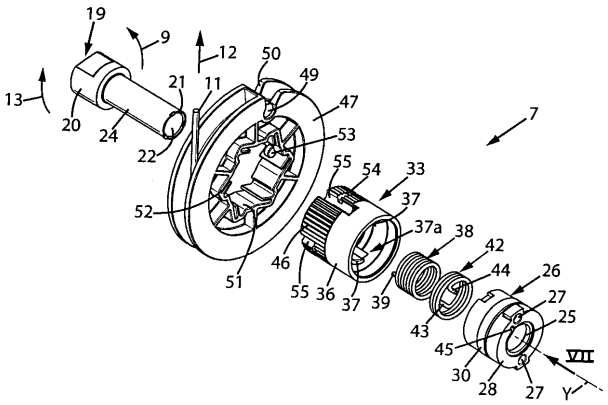


【図６】

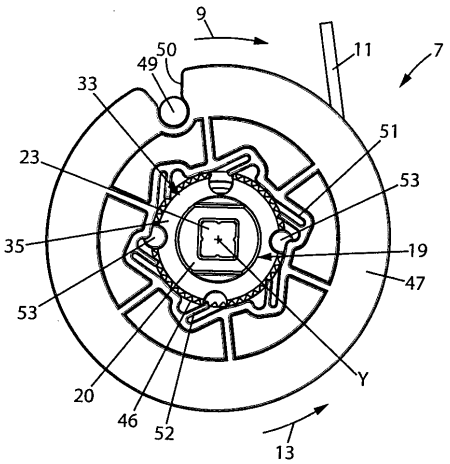


【図６ａ】

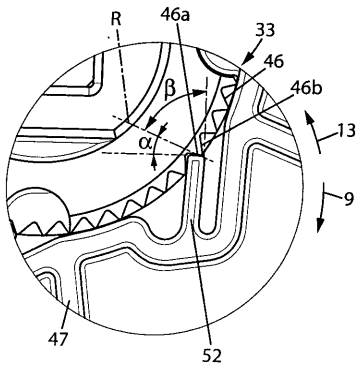


【図７】

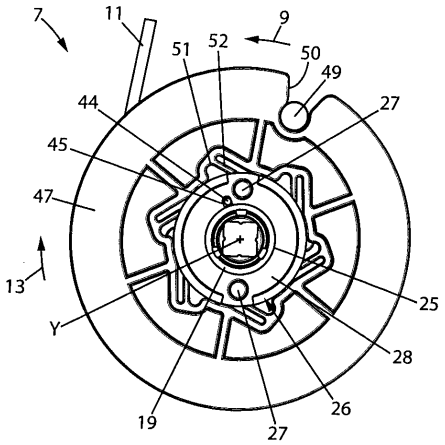

【図８】

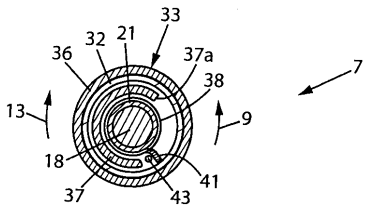


【図９】

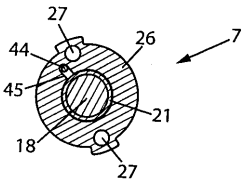


【図１０】

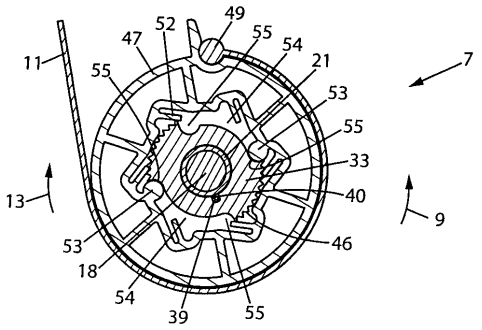


【図１１】

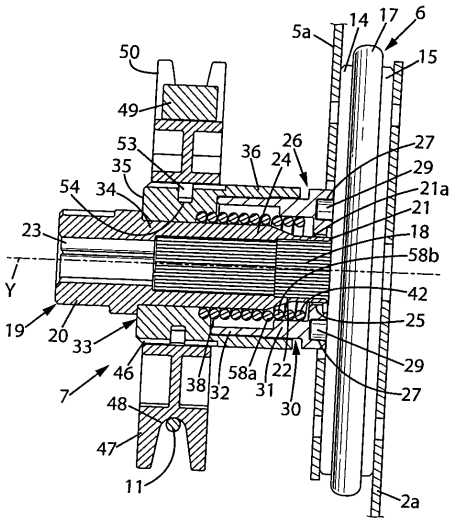


【図１２】

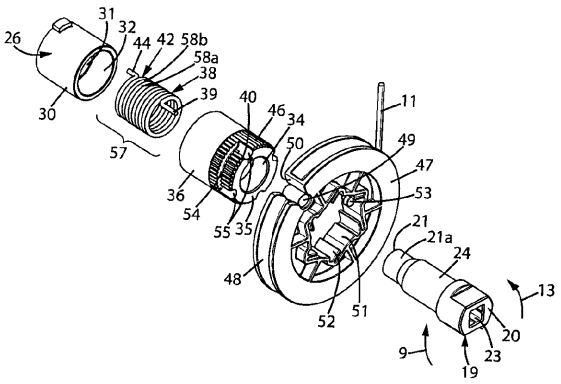

【図１３】

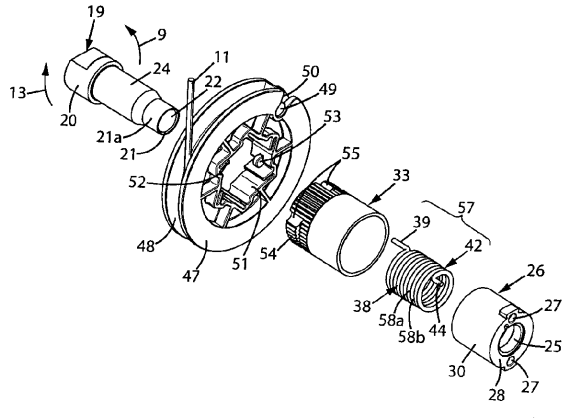
19
9
24
11
22
50
49
53
13
20
21a
21
52
55
33
57
39
42
48
47
51
54
26
38
58a
58b
44
27
25
30
28
27