(19)中华人民共和国国家知识产权局

(12)实用新型专利

(10)授权公告号 CN 208073180 U
(45)授权公告日 2018.11.09

(21)申请号 201820556698.9

(22)申请日 2018.04.18

(73)专利权人 北京歌然家用纺织品有限公司
地址 100038 北京市朝阳区双惠苑甲5号楼18层1单元2106

(72)发明人 陈平

(74)专利代理机构 北京超凡志成知识产权代理事务所(普通合伙) 11371
代理人 赵志远

(51)Int.Cl.
E05B 73/00(2006.01)
A45F 3/04(2006.01)

权利要求书1页 说明书5页 附图6页

(54)实用新型名称

防盗背包

(57)摘要

本实用新型涉及箱包技术领域，尤其是涉及一种防盗背包。本实用新型提供的防盗背包，包括背包盖、背包底座、密码锁以及缆绳锁；背包盖的底部与背包底座的底部转动连接，背包盖的上部与背包底座的上部通过拉链连接，拉链上滑设有拉链头；密码锁设置在背包盖上，拉链头能够锁定在密码锁上；缆绳锁的一端与背包底座固定连接，另一端能够与背包盖连接固定，以使背包底座、背包盖以及缆绳锁形成通孔。本实用新型提供的防盗背包不仅在人们行走时可以放置偷窃，还可以在休息时避免别人拿走，安全性高，方便使用，使人们使用过程中安心舒适。

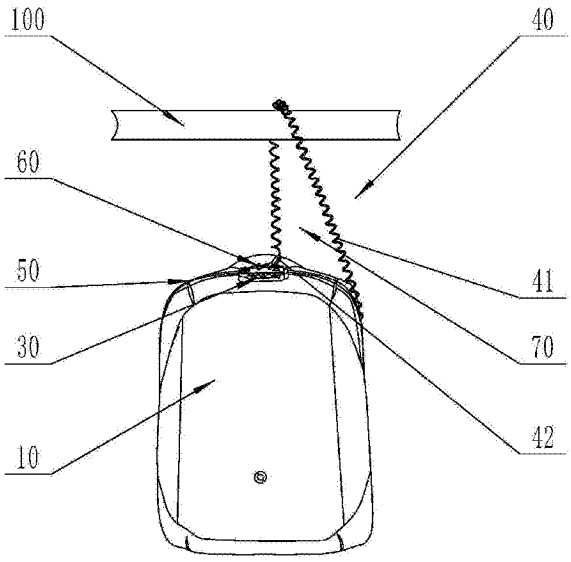

CN 208073180 U

1.一种防盗背包，其特征在于，包括：背包盖、背包底座、密码锁以及缆绳锁；

所述背包盖的底部与所述背包底座的底部转动连接，所述背包盖的上部与所述背包底座的上部通过拉链连接，所述拉链上滑设有拉链头；

所述密码锁设置在所述背包盖上，所述拉链头能够锁定在所述密码锁上；所述缆绳锁的一端与所述背包底座固定连接，另一端能够与背包盖连接固定，以使所述背包底座、背包盖以及缆绳锁形成通孔。

2.根据权利要求1所述的防盗背包，其特征在于，所述缆绳锁包括缆绳本体以及锁扣；所述缆绳本体的一端与所述背包底座连接，另一端与所述锁扣固定连接，所述锁扣能够锁定在所述密码锁上。

3.根据权利要求2所述的防盗背包，其特征在于，所述缆绳本体为伸缩钢缆。

4.根据权利要求1-3中任一项所述的防盗背包，其特征在于，所述拉链为双层防爆拉链。

5.根据权利要求4所述的防盗背包，其特征在于，所述背包盖包括由内向外依次设置的回力胶海绵层以及聚酯纤维层。

6.根据权利要求4所述的防盗背包，其特征在于，所述背包底座包括底座本体以及设置在所述底座本体的第一侧的第一侧板；所述背包盖与所述底座本体连接；

所述第一侧板上设置有第一隐藏袋，所述缆绳锁的一端固定在所述第一隐藏袋内。

7.根据权利要求6所述的防盗背包，其特征在于，所述第一侧板上还设置有第二隐藏袋和容置袋，所述容置袋能够收纳在所述第二隐藏袋内。

8.根据权利要求1所述的防盗背包，其特征在于，还包括数据线；所述数据线的一端设置有USB插头，另一端设置有USB插口；

所述背包底座还包括设置在所述底座本体的第二侧的第二侧板，所述USB插头位于所述底座本体与所述背包盖形成的容纳腔内，所述USB插口固定在第二侧板上。

9.根据权利要求4所述的防盗背包，其特征在于，所述背包盖上设置有收纳口袋，所述收纳口袋内设置有钥匙挂环。

10.根据权利要求5-9中任一项所述的防盗背包，其特征在于，由靠近所述底座本体的内壁向远离所述底座本体的内壁的方向，底座本体的内壁上依次设置有多个容纳袋，且多个容纳袋的尺寸依次减小。

防盗背包

技术领域

[0001] 本实用新型涉及箱包技术领域，尤其是涉及一种防盗背包。

背景技术

[0002] 人们在出差、旅行或者逛街过程中，都会习惯随身携带一个背包，将电脑、平板、手机、钱包、衣物或者办公用品等放在背包里。通常背包都是靠拉链或者带子来密封，不法之徒很容易就能够将包拿走并将背包打开，取走包内的物品，这种背包的安全性很低，不方便人们使用。

实用新型内容

[0003] 本实用新型的目的在于提供防盗背包，以解决现有技术中存在的背包安全性低的技术问题。

[0004] 本实用新型提供的防盗背包，包括背包盖、背包底座、密码锁以及缆绳锁；背包盖的底部与背包底座的底部转动连接，背包盖的上部与背包底座的上部通过拉链连接，拉链上滑设有拉链头；密码锁设置在背包盖上，拉链头能够锁定在密码锁上；缆绳锁的一端与背包底座固定连接，另一端能够与背包盖连接固定，以使背包底座、背包盖以及缆绳锁形成通孔。

[0005] 进一步地，缆绳锁包括缆绳本体以及锁扣；缆绳本体的一端与背包底座连接，另一端与锁扣固定连接，锁扣能够锁定在密码锁上。

[0006] 进一步地，缆绳本体为伸缩钢缆。

[0007] 进一步地，拉链为双层防爆拉链。

[0008] 进一步地，背包盖包括由内向外依次设置的回力胶海绵层以及聚酯纤维层。

[0009] 进一步地，背包底座包括底座本体以及设置在底座本体的第一侧的第一侧板；背包盖与底座本体连接；第一侧板上设置有第一隐藏袋，缆绳锁的一端固定在第一隐藏袋内。

[0010] 进一步地，第一侧板上还设置有第二隐藏袋和容置袋，容置袋能够收纳在第二隐藏袋内。

[0011] 进一步地，防盗背包还包括数据线；数据线的一端设置有USB插头，另一端设置有USB插口；背包底座还包括设置在底座本体的第二侧的第二侧板，USB插头位于底座本体与背包盖形成的容纳腔内，USB插口固定在第二侧板上。

[0012] 进一步地，背包盖上设置有收纳口袋，收纳口袋内设置有钥匙挂环。

[0013] 进一步地，由靠近底座本体的内壁向远离底座本体的内壁的方向，底座本体的内壁上依次设置有多个容纳袋，且多个容纳袋的尺寸依次减小。

[0014] 人们背着本实用新型提供的防盗背包行走时，将拉链头锁定在密码锁上，能够避免他人拉开拉链取走包内物品，从而避免财物损失；当人们休息或者候车等停止行走时，人们可以将缆绳锁的一端即锁扣绕过栏杆、扶手或者柱子等等一切可以利用的固定物，然后将锁扣与背包盖连接固定，从而将背包锁在固定物上，从而可以防止在人们放松警惕时他

人顺手牵羊件将背包拿走，人们也能够及时发现他人动自己背包的情况，避免背包丢失。

[0015] 本实用新型提供的防盗背包不仅在人们行走时可以放置偷窃，还可以在休息时避免别人拿走，安全性高，方便使用，使人们使用过程中安心舒适。

附图说明

[0016] 为了更清楚地说明本实用新型具体实施方式或现有技术中的技术方案，下面将对具体实施方式或现有技术描述中所需要使用的附图作简单地介绍，显而易见地，下面描述中的附图是本实用新型的一些实施方式，对于本领域普通技术人员来讲，在不付出创造性劳动的前提下，还可以根据这些附图获得其他的附图。

[0017] 图1为本实用新型实施例提供的防盗背包的一结构示意图；

[0018] 图2为图1所示的防盗背包的另一结构示意图；

[0019] 图3为图1所示的防盗背包的又一结构示意图；

[0020] 图4为图1所示的防盗背包的内部的结构示意图；

[0021] 图5为图1所示的防盗背包中缆绳锁的结构示意图

[0022] 图6为图1所示的防盗背包中密码锁的结构示意图。

[0023] 图中：10-背包盖；20-背包底座；30-密码锁；40-缆绳锁；50-拉链；60-拉链头；70-通孔；80-数据线；90-背包带；11-收纳口袋；21-底座本体；22-第一侧板；23-第二侧板；24-第一隐藏袋；25-容置袋；26-容纳袋；41-缆绳本体；42-锁扣；81-USB插口；100-固定物。

具体实施方式

[0024] 下面将结合附图对本实用新型的技术方案进行清楚、完整地描述，显然，所描述的实施例是本实用新型一部分实施例，而不是全部的实施例。基于本实用新型中的实施例，本领域普通技术人员在没有做出创造性劳动前提下所获得的所有其他实施例，都属于本实用新型保护的范围。

[0025] 在本实用新型的描述中，需要说明的是，术语“中心”、“上”、“下”、“左”、“右”、“竖直”、“水平”、“内”、“外”等指示的方位或位置关系为基于附图所示的方位或位置关系，仅是为了便于描述本实用新型和简化描述，而不是指示或暗示所指的装置或元件必须具有特定的方位、以特定的方位构造和操作，因此不能理解为对本实用新型的限制。此外，术语“第一”、“第二”、“第三”仅用于描述目的，而不能理解为指示或暗示相对重要性。

[0026] 在本实用新型的描述中，需要说明的是，除非另有明确的规定和限定，术语“安装”、“相连”、“连接”应做广义理解，例如，可以是固定连接，也可以是可拆卸连接，或一体地连接；可以是机械连接，也可以是电连接；可以是直接相连，也可以通过中间媒介间接相连，可以是两个元件内部的连通。对于本领域的普通技术人员而言，可以具体情况理解上述术语在本实用新型中的具体含义。

[0027] 需要说明的是，本申请中的“上”、“下”，是指背包在正常使用过程中，自然状态下的“上”“上”、“下”；本申请中的“内”、“外”，是指背包在正常使用过程中，背包盖与背包底座之间形成的空腔为“内”，反之为“外”。

[0028] 图1为本实用新型实施例提供的防盗背包的一结构示意图；图2为图1所示的防盗背包的另一结构示意图；图3为图1所示的防盗背包的又一结构示意图；图4为图1所示的防

盗背包的内部的结构示意图；图5为图1所示的防盗背包中缆绳锁的结构示意图；图6为图1所示的防盗背包中密码锁的结构示意图。

[0029] 如图1至图6所示，本实用新型提供的防盗背包，包括背包盖10、背包底座20、密码锁30以及缆绳锁40；背包盖10的底部与背包底座20的底部转动连接，背包盖10的上部与背包底座20的上部通过拉链50连接，拉链50上滑设有拉链头60；密码锁30设置在背包盖10上，拉链头60能够锁定在密码锁30上；缆绳锁40的一端与背包底座20固定连接，另一端能够与背包盖10连接固定，以使背包底座20、背包盖10以及缆绳锁40形成通孔70。

[0030] 本实施例中，缆绳锁40的一端与背包底座20固定连接，另一端能够与背包盖10连接固定，是指，当人们在休息或者停止走动时，能够将缆绳锁40的另一端与背包盖10连接固定，从而使背包底座20、背包盖10以及缆绳锁40形成通孔70，通孔70套设在固定物100上，从而将背包锁在固定物100上；当人们需要背上背包行走时，可以将缆绳锁40与背包盖10解开脱离，从而将背包从固定物上解下。

[0031] 人们背着本实施例提供的防盗背包行走时，将拉链头60锁定在密码锁30上，能够避免他人拉开拉链50取走包内物品，从而避免财物损失；当人们休息或者候车等停止行走时，人们可以将缆绳锁40的一端绕过栏杆、扶手或者柱子等等一切可以利用的固定物100，然后与背包盖10连接固定，从而将背包锁在固定物100上，从而可以防止在人们放松警惕时他人顺手牵羊件将背包拿走，人们也能够及时发现他人动自己背包的情况，避免背包丢失。

[0032] 本实施例提供的防盗背包不仅在人们行走时可以放置偷窃，还可以在休息时避免别人拿走，安全性高，方便使用，使人们使用过程中安心舒适。

[0033] 其中，缆绳锁40包括缆绳本体41以及锁扣42；缆绳本体41的一端与背包底座20连接，另一端与锁扣42固定连接，锁扣42能够与背包盖连接固定。

[0034] 缆绳本体41的结构形式可以为多种，例如：棉质绳、钢丝绳、铁丝绳或者金属链等可以变形、可以伸缩、可以绕来绕去的结构，较佳地是采用金属材质，强度高，安全性高。

[0035] 优选地，缆绳本体41为伸缩钢缆。采用高强度防爆伸缩钢缆，一方面可伸缩使缆绳本体41的体积小占用空间小，方便收纳管理；另一方面缆绳本体41高强度抗切割，从而进一步提高了安全性，避免他人采用暴力将缆绳本体41弄断。

[0036] 锁扣42的结构形式以及锁扣42与背包盖10的连接固定方式有多种，例如：锁扣42包括卡凸，相应地，背包盖10上设置有卡槽，卡凸卡设在卡槽内；或者锁扣42包括挂钩，当拉链头60锁定在密码锁30上时，挂钩可以勾在拉链头60上，或者在背包盖10上设置固定轴，挂钩勾在轴上；又或者锁扣42包括螺纹杆，背包盖10上设置有螺纹孔，将螺纹杆拧紧在螺纹孔内；再或者，锁扣42包括连接板以及设置在连接板上的连接孔，在背包盖10上设置另一密码锁30，将连接孔套设在密码锁30的锁舌上，从而将锁扣42锁定在密码锁30上。

[0037] 优选地，如图5所示，锁扣42能够锁定在密码锁30上。本实施例中，锁扣42与拉链头60与同一个密码锁30连接，即锁扣42与拉链头60同锁在一个密码锁30上，使得背包整体简单，零部件少，简洁方便。使用时，将锁扣42直接卡在密码锁30的锁舌上即可，再配合高强度伸缩钢缆，将背包锁定在固定物100上后，可以避免他人采用暴力手段将缆绳本体41弄断，则大大提高了安全性，能够使人们休息时全身心放松，无需担心背包被他人拿走。

[0038] 拉链50包括上链带和下链带，上链带固定在背包盖10的边沿，下链带固定在背包底座20的边沿，通过拉链头60将两个链带啮合或者解开，从而将背包密封或者打开。拉链50

整体呈U形，背包盖10包括底板以及围设在底板周边的侧板，背包盖10与背包底座20形成箱式结构，则背包盖10能够相对背包底座以180度打开，避免遮挡人们视线，特别是东西比较繁杂时，使人们能够更好地取物。

[0039] 较佳地是采用双拉链头60，这样就可以将密码锁30设置在背包盖10的顶部，方便人们关锁和开锁。

[0040] 优选地，拉链50为双层防爆拉链50，例如采用YKK双层防爆拉链50，能够有效的防止拉链50爆开，防止他人采用暴力手段打开拉链50，进一步提高了安全性，提高人们的使用体验。

[0041] 如图1所示，在上述实施例基础之上，进一步地，背包盖10包括由内向外依次设置的回力胶海绵层以及聚酯纤维层。

[0042] 本实施例中，回力胶海绵层具有一定硬度，可以保障背包盖10保持一定的形状，例如箱式结构。聚酯纤维层强度高，防刮耐磨，尤其是高密度聚酯纤维，强度更高。

[0043] 在背包盖10顶部和底部均设置反光条，在夜间，反光条可以反射车辆的灯光，从而给司机带来及时的警示。

[0044] 如图2所示，在上述实施例基础之上，进一步地，背包底座20包括底座本体21以及设置在底座本体21的第一侧的第一侧板22；背包盖10与底座本体21连接；第一侧板22上设置有第一隐藏袋24，缆绳锁40的一端固定在第一隐藏袋24内。

[0045] 本实施例中，当不需要缆绳锁40时，可以将缆绳锁40收纳在第一隐藏袋24内，结构简单，操作方便，是背包的整体机构规整，外形美观。

[0046] 如图2所示，进一步地，第一侧板22上还设置有第二隐藏袋和容置袋25，容置袋能够收纳在第二隐藏袋内。

[0047] 本实施例中，第二隐藏袋可以设置在第一隐藏袋24的下方。容置袋25可以放置雨伞或者水杯等用品，不使用时，可以收藏在第二隐藏带内，既方便使用又不影响背包的美观。

[0048] 较佳地，容置袋采用防水材料，可以避免雨水对物品的影响。

[0049] 防盗背包还包括背包带90，可以在背包带90上设置多个隐藏袋，用于放置公交卡、耳机或者零钱等细碎物品，使人们的大小物品都可以得到合理放置，使物品有秩序，进一步方便人们使用。

[0050] 如图2所示，在上述实施例基础之上，进一步地，背包盖10上设置有收纳口袋11，收纳口袋11内设置有钥匙挂环。方便人们取拿钥匙，避免钥匙乱放在背包内，人们用的时候需要花费时间去寻找。

[0051] 防盗背包上的多个隐藏袋以及收纳口袋11，可以方便人们将物品分门别类地放入相应的袋子内，使物品有条有理，人们拿取时方便快捷。

[0052] 如图3所示，在上述实施例基础之上，进一步地，防盗背包还包括数据线80；数据线80的一端设置有USB插头，另一端设置有USB插口81；背包底座20还包括设置在底座本体21的第二侧的第二侧板23，USB插头位于底座本体21与背包盖10形成的容纳腔内，USB插口81固定在第二侧板23上。

[0053] 本实施例中，数据线80一端的USB插头可以与放置在背包里的电脑或者移动电源电连接，而外部的手机或者平板等用电单元可以直接插在USB插口81进行充电，数据线80隐

藏在背包盖10与背包底座20之间，人们无需一手拿着移动电源一手拿着手机，避免移动电源与手机之间的线路给人们带来困扰，使人们在旅途中，给手机充电方便简单，可进一步提高人们的使用体验。

[0054] 如图4所示，在上述实施例基础之上，进一步地，由靠近底座本体21的内壁向远离底座本体21的内壁的方向，底座本体21的内壁上依次设置有多个容纳袋26，且多个容纳袋26的尺寸依次减小。

[0055] 本实施例中，多个容纳袋26的尺寸可以根据具体需要具体设置，例如：一个容纳袋26的尺寸可以最大支持放置15.4寸的笔记本，另一个容纳袋26的尺寸可以最大支持放置10寸的IPAD，另一个容纳袋26的尺寸可以支持放置移动电源，另一个容纳袋26的尺寸可以支持放置鼠标等等。

[0056] 还可以在底座本体21的外壁上(人们背上背包时，与人体背部接触的部位)设置放置手机或者钱包的口袋，进一步方便人们使用。

[0057] 当然背包盖10的内壁上也可以设置多个夹层，多个收纳袋，人们可以放置文具、日用品等等。

[0058] 最后应说明的是：以上各实施例仅用以说明本实用新型的技术方案，而非对其限制；尽管参照前述各实施例对本实用新型进行了详细的说明，本领域的普通技术人员应当理解：其依然可以对前述各实施例所记载的技术方案进行修改，或者对其中部分或者全部技术特征进行等同替换；而这些修改或者替换，并不使相应技术方案的本质脱离本实用新型各实施例技术方案的范围。

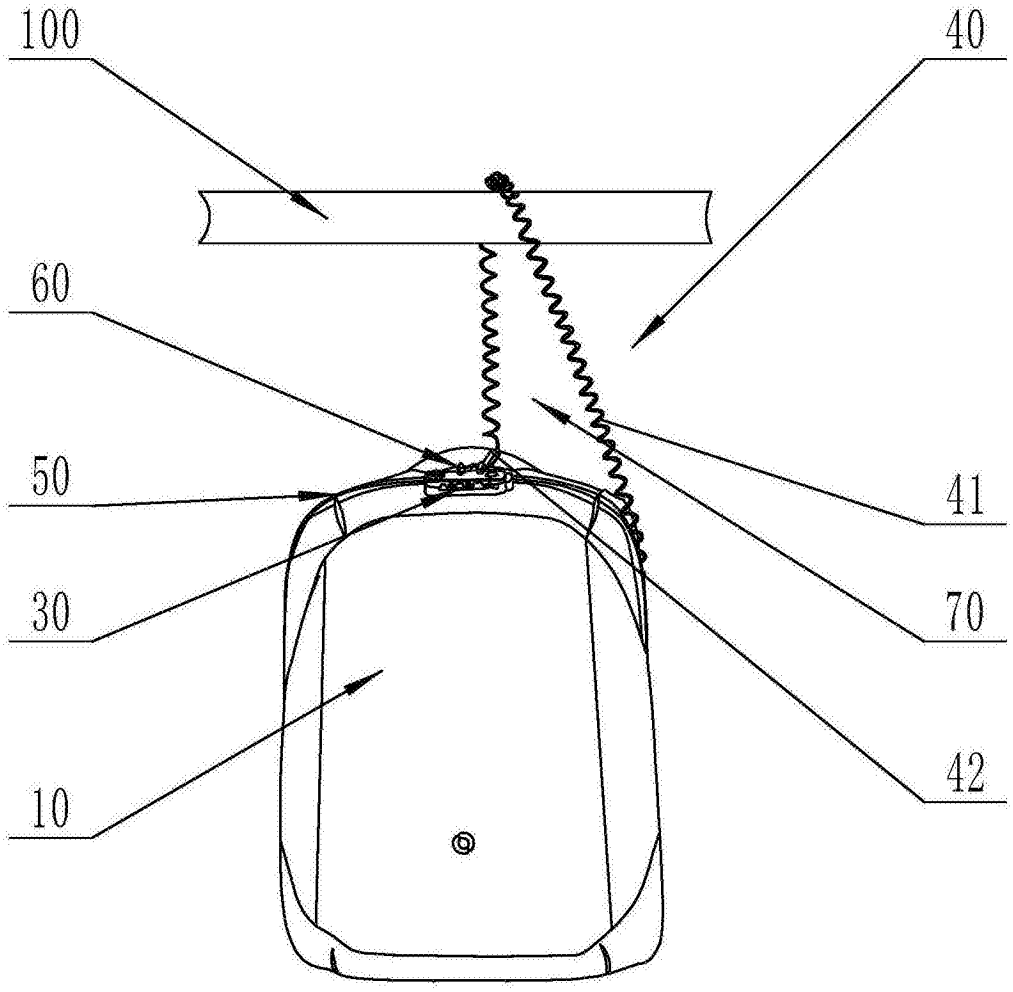

图1

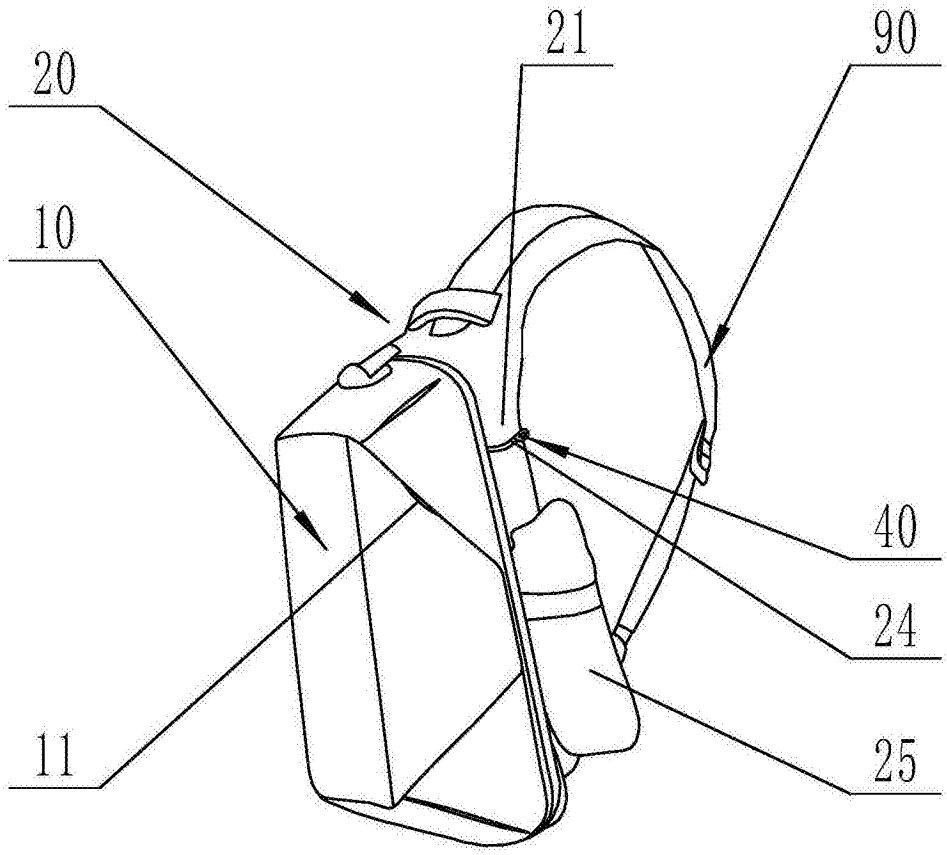

图2

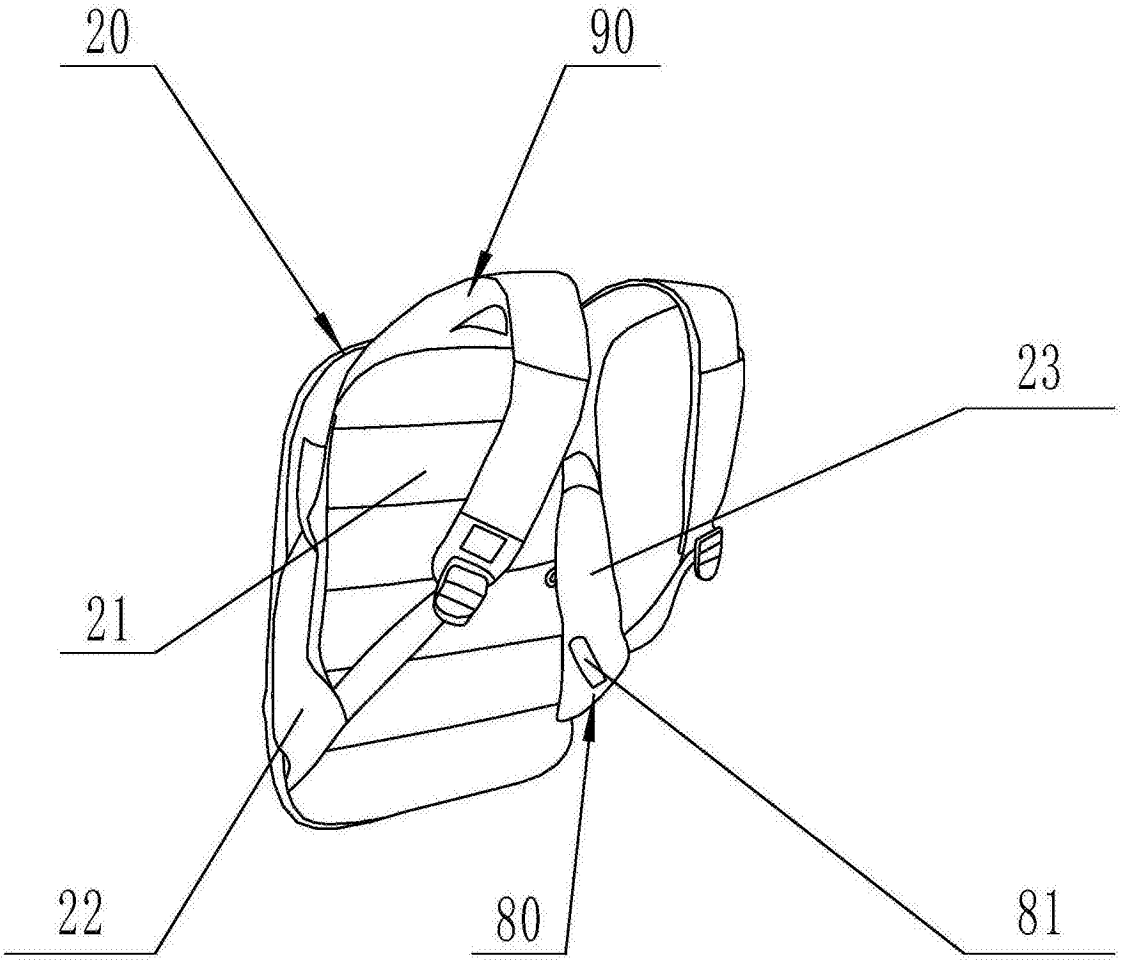

图3

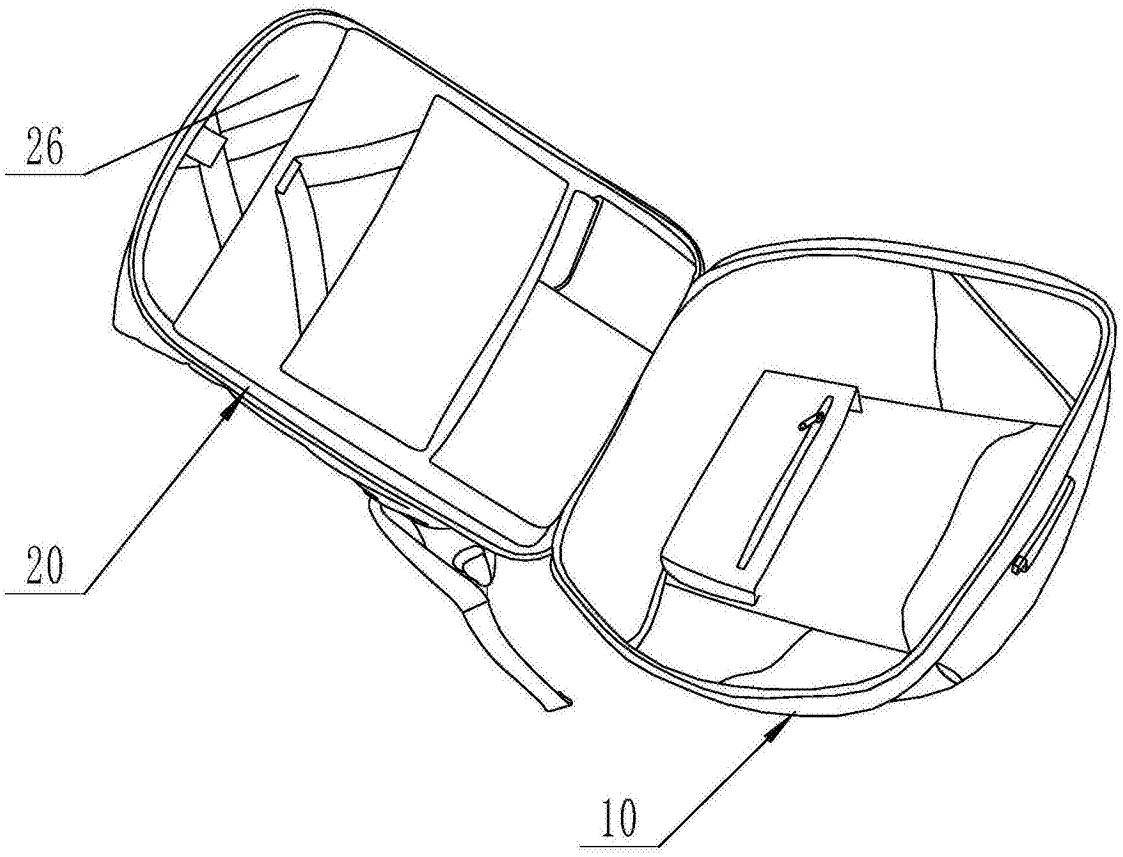

图4

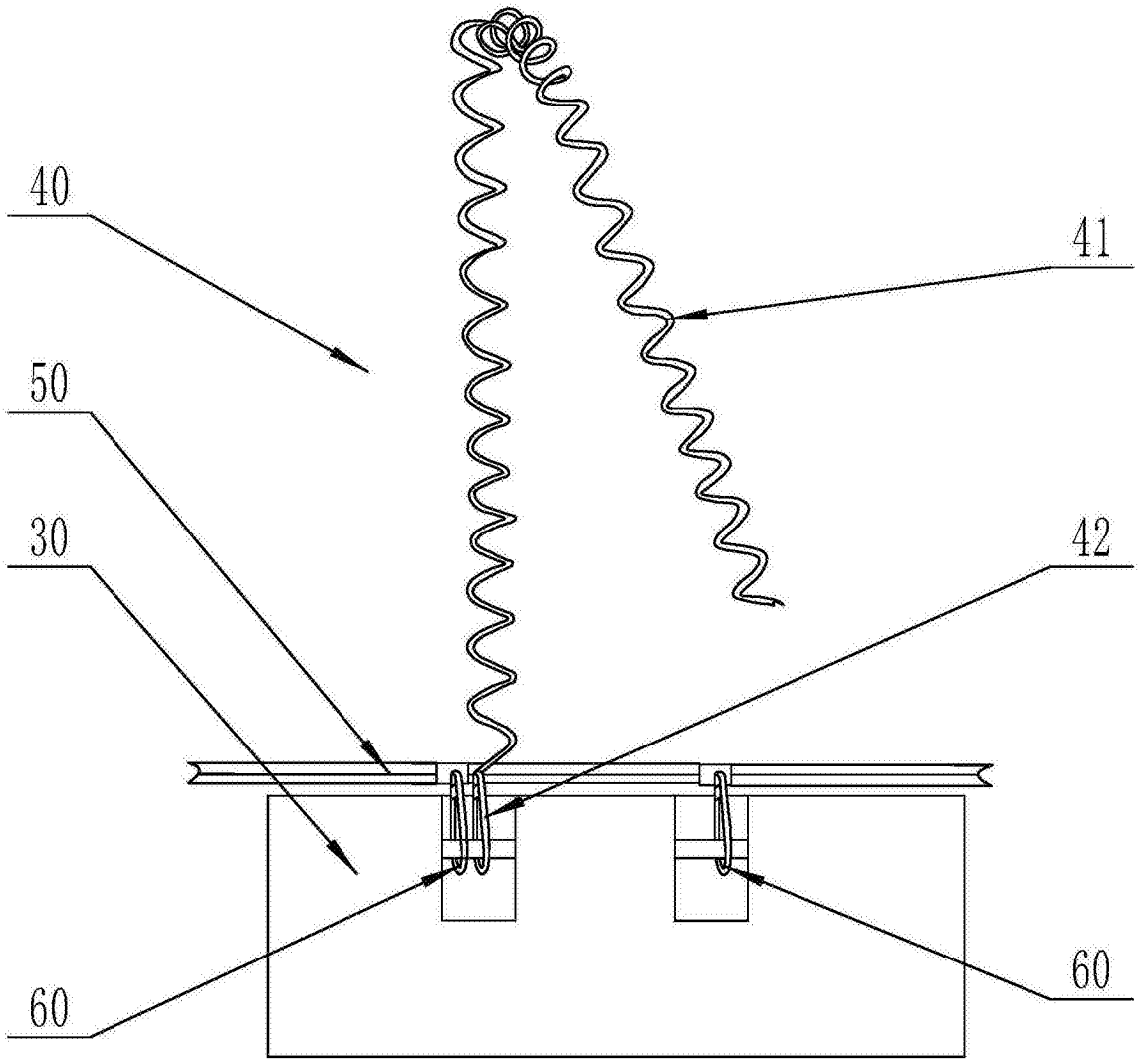

图5

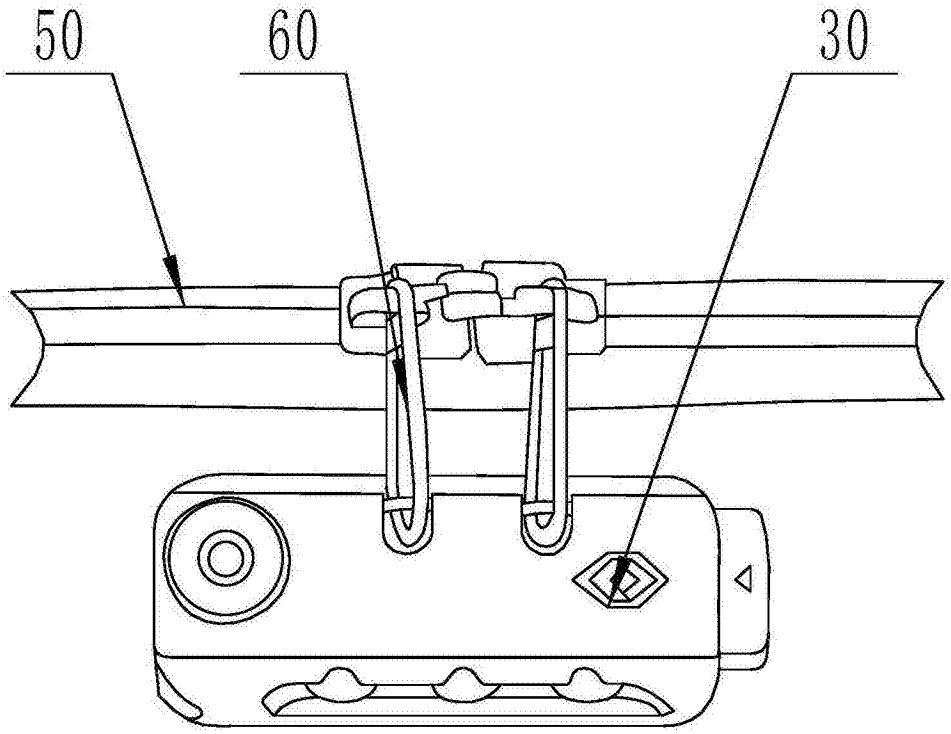

图6