(19)国家知识产权局

(12)发明专利申请

(10)申请公布号 CN 118266690 A
(43)申请公布日 2024.07.02

(21)申请号 202211660411.4

(22)申请日 2022.12.23

(71)申请人 YKK株式会社
地址 日本东京千代田区神田和泉町1番地

(72)发明人 郑金源 徐献祥

(74)专利代理机构 北京同立钧成知识产权代理有限公司 11205
专利代理师 马姣琴 黄健

(51)Int.Cl.
*A44B 19/30*(2006.01)

权利要求书2页 说明书9页 附图18页

(54)发明名称

拉头以及双拉头拉链

(57)摘要

本发明提供一种拉头以及双拉头拉链,具有防盗机制,且能够降低制作成本并提升操作性。拉头包括拉头本体以及锁定结构。拉头本体包括上翼板、下翼板、以及引导柱。锁定结构设置在上翼板或者下翼板的其中一者的前端,其中锁定结构包括突出部以及凹部,突出部往前方突出,且突出部的前端还设有卡扣,在成对的拉头的前端彼此对接的状态下,每一拉头以突出部上的卡扣嵌合于对向拉头的凹部内,来构成锁定状态,并且成对的拉头经由往锁定结构所在的方向对前端往上方或下方施力而产生旋转,来解除锁定状态。双拉头拉链包括拉链带以及一对拉头,在前端彼此对接时封闭拉链带并构成锁定状态,且解除锁定状态的一对拉头经由彼此远离而开启拉链带。

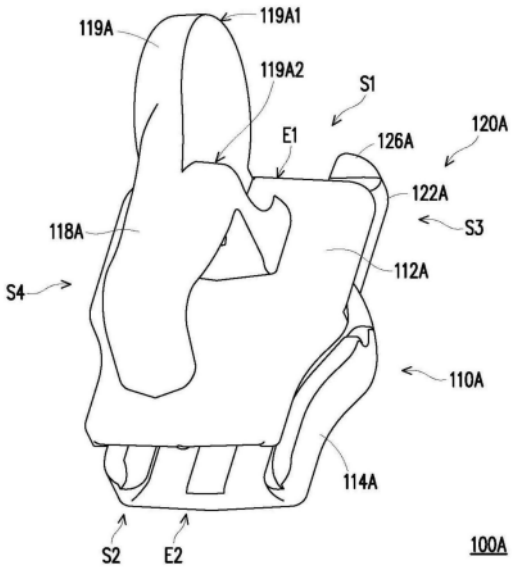


CN 118266690 A

1.一种拉头,适用于成对地设置在拉链带上来构成双拉头拉链,所述拉头的特征在于包括:

拉头本体,包括上翼板、与所述上翼板对向设置的下翼板、以及连结所述上翼板与所述下翼板的前端的引导柱;以及

锁定结构,设置在所述上翼板或者所述下翼板的其中一者的前端,其中

所述锁定结构包括突出部以及凹部,

所述突出部从所述上翼板或者所述下翼板的其中一者的前端往前方突出,且所述突出部的前端还设有往所述上翼板或者所述下翼板的另一者延伸的卡扣,

在成对的所述拉头的前端彼此对接的状态下,每一所述拉头以所述突出部上的所述卡扣嵌合于对向拉头的所述凹部内,来构成锁定状态,并且

成对的所述拉头经由往所述锁定结构所在的方向对所述前端往上方或下方施力而产生旋转,来解除所述锁定状态。

2.根据权利要求1所述的拉头,其特征在于,

所述拉头本体还包括操作部,所述操作部设置在所述上翼板的上表面上且靠近前端的位置,

成对的所述拉头经由以所述操作部往所述锁定结构所在的方向对所述前端施力而产生旋转,来解除所述锁定状态。

3.根据权利要2所述的拉头,其特征在于,

所述操作部的前端具有凸出面,

所述操作部的外侧面的下方具有倾斜面,

在成对的所述拉头的前端彼此对接的状态下,每一所述拉头的所述操作部的所述凸出面对应于对向拉头的所述操作部的所述倾斜面,并且

在以所述操作部对所述前端施力而产生旋转的状态下,每一所述拉头的所述操作部的所述凸出面沿着对向拉头的所述操作部的所述倾斜面旋转。

4.根据权利要3所述的拉头,其特征在于,

所述凸出面与所述倾斜面包括彼此对应的圆弧曲面。

5.根据权利要求3所述的拉头,其特征在于,

在成对的所述拉头的前端彼此对接的状态下,每一所述拉头的所述操作部与对向拉头的所述操作部重叠。

6.根据权利要求1至5中任一项所述的拉头,其特征在于,

所述锁定结构设置在所述下翼板的前端,其中

所述突出部从所述下翼板的前端往前方突出,且所述卡扣从所述突出部的前端往所述上翼板延伸,并且

所述拉头经由往所述下翼板的方向对所述前端向下施力而旋转,从而解除所述锁定状态。

7.根据权利要求1至5中任一项所述的拉头,其特征在于,

所述锁定结构设置在所述上翼板的前端,其中

所述突出部从所述上翼板的前端往前方突出,且所述卡扣从所述突出部的前端往所述下翼板延伸,并且

所述拉头经由往所述上翼板的方向对所述前端向上施力而旋转,从而解除所述锁定状态。

8.根据权利要求1至5中任一项所述的拉头,其特征在于,

所述拉头本体与所述锁定结构为一体式的结构。

9.根据权利要求1至5中任一项所述的拉头,其特征在于,

所述突出部以及所述凹部在所述上翼板或者所述下翼板的其中一者的宽度方向上并排设置,

成对的所述拉头具有相同形状,且在所述拉链带所在的水平面上呈现180度的旋转对称。

10.一种双拉头拉链,其特征在于,包括:

拉链带;以及

一对如权利要求1至9中任一项所述的拉头,其中

一对所述拉头以前端彼此相向的状态设置在所述拉链带上,在前端彼此对接时封闭所述拉链带并构成锁定状态,且

解除所述锁定状态的一对所述拉头经由彼此远离而开启所述拉链带。

# 拉头以及双拉头拉链

## 技术领域

[0001] 本发明是涉及拉链领域的技术,尤其涉及一种拉头以及双拉头拉链。

## 背景技术

[0002] 常见的拉链通常包括一对由条状的拉链带(fastener tape)与排列于拉链带上的多个链牙(element)所组成的拉链链条(fastener chain)、以及安装于拉链链条以通过滑动而开启或封闭链牙的拉头,并且还可以依据需求于拉头上设置拉片(tab pull)。进而,双拉头拉链是指在拉链链条上设置一对拉头的拉链结构,其中一对拉头彼此相向而能够相对地在拉链链条上滑动。例如,当一对拉头在拉链链条上滑动而彼此分离时,能够开启链牙,且当一对拉头在拉链链条上滑动而彼此靠近时,能够封闭链牙。在现有技术中,作为双拉头拉链的防盗机制,可以设想在一对拉头上设置锁定结构,从而在一对拉头彼此相接而封闭链牙的状态下锁定一对拉头,防止一对拉头因非预期的操作而分离。然而,现有的双拉头拉链的锁定结构通常是在一对拉头上设置不同的结构(例如,卡合凹部与卡合凸部),或者须使用额外的构件(例如,卡合销),从而增加双拉头拉链所需的一对拉头的制作成本,且对一对拉头进行锁定的操作过程复杂。

[0003] [现有技术文献]

[0004] [专利文献]

[0005] [专利文献1]日本特开第2020-74939号

## 发明内容

[0006] 本发明提供一种拉头以及双拉头拉链,具有防盗机制,且能够降低制作成本并提升操作性。

[0007] 本发明提供一种拉头,适用于成对地设置在拉链带上来构成双拉头拉链,所述拉头包括:拉头本体,包括上翼板、与所述上翼板对向设置的下翼板、以及连结所述上翼板与所述下翼板的前端的引导柱;以及锁定结构,设置在所述上翼板或者所述下翼板的其中一者的前端,其中所述锁定结构包括突出部以及凹部,所述突出部从所述上翼板或者所述下翼板的其中一者的前端往前方突出,且所述突出部的前端还设有往所述上翼板或者所述下翼板的另一者延伸的卡扣,在成对的所述拉头的前端彼此对接的状态下,每一所述拉头以所述突出部上的所述卡扣嵌合于对向拉头的所述凹部内,来构成锁定状态,并且成对的所述拉头经由往所述锁定结构所在的方向对所述前端往上方或下方施力而产生旋转,来解除所述锁定状态。

[0008] 在本发明的一实施例中,所述拉头本体还包括操作部,所述操作部设置在所述上翼板的上表面上且靠近前端的位置,成对的所述拉头经由以所述操作部往所述锁定结构所在的方向对所述前端施力而产生旋转,来解除所述锁定状态。

[0009] 在本发明的一实施例中,所述操作部的前端具有凸出面,所述操作部的外侧面的下方具有倾斜面,在成对的所述拉头的前端彼此对接的状态下,每一所述拉头的所述操作

部的所述凸出面对应于对向拉头的所述操作部的所述倾斜面,并且在以所述操作部对所述前端施力而产生旋转的状态下,每一所述拉头的所述操作部的所述凸出面沿着对向拉头的所述操作部的所述倾斜面旋转。

[0010] 在本发明的一实施例中,所述凸出面与所述倾斜面包括彼此对应的圆弧曲面。

[0011] 在本发明的一实施例中,在成对的所述拉头的前端彼此对接的状态下,每一所述拉头的所述操作部与对向拉头的所述操作部重叠。

[0012] 在本发明的一实施例中,所述锁定结构设置在所述下翼板的前端,其中所述突出部从所述下翼板的前端往前方突出,且所述卡扣从所述突出部的前端往所述上翼板延伸,并且所述拉头经由往所述下翼板的方向对所述前端向下施力而旋转,从而解除所述锁定状态。

[0013] 在本发明的一实施例中,所述锁定结构设置在所述上翼板的前端,其中所述突出部从所述上翼板的前端往前方突出,且所述卡扣从所述突出部的前端往所述下翼板延伸,并且所述拉头经由往所述上翼板的方向对所述前端向上施力而旋转,从而解除所述锁定状态。

[0014] 在本发明的一实施例中,所述拉头本体与所述锁定结构为一体式的结构。

[0015] 在本发明的一实施例中,所述突出部以及所述凹部在所述上翼板或者所述下翼板的其中一者的宽度方向上并排设置,成对的所述拉头具有相同形状,且在所述拉链带所在的水平面上呈现180度的旋转对称。

[0016] 本发明还提供一种双拉头拉链,包括:拉链带;以及一对所述拉头,其中一对所述拉头以前端彼此相向的状态设置在所述拉链带上,在前端彼此对接时封闭所述拉链带并构成锁定状态,且解除所述锁定状态的一对所述拉头经由彼此远离而开启所述拉链带。

[0017] 基于上述,在本发明的拉头以及双拉头拉链中,设置在所述上翼板或者所述下翼板的其中一者的前端的锁定结构包括突出部以及凹部,突出部从上翼板或者下翼板的其中一者往前方突出且设有往上翼板或者下翼板的另一者延伸的卡扣,在成对的拉头的前端彼此对接的状态下,每一拉头以突出部上的卡扣嵌合于对向拉头的凹部内,来构成锁定状态,并且成对的拉头经由往锁定结构所在的方向对前端往上方或下方施力而产生旋转,来解除锁定状态。如此,可采用具有相同结构的一对拉头来简化制作过程而降低制作成本,且一对拉头能够在彼此对接的状态下容易地进行锁定或解除锁定。据此,本发明的拉头以及双拉头拉链具有防盗机制,且能够降低制作成本并提升操作性。

[0018] 为让本发明的上述特征和优点能更明显易懂,下文特举实施例,并配合附图作详细说明如下。

## 附图说明

[0019] 图1是依照本发明的第一实施例的拉头的立体示意图;

[0020] 图2是图1所示的拉头的右侧视示意图;

[0021] 图3是图1所示的拉头的左侧视示意图;

[0022] 图4是图1所示的拉头的仰视示意图;

[0023] 图5A至图5E是图1所示的拉头应用于双拉头拉链中的操作示意图;

[0024] 图6是依照本发明的第二实施例的拉头的立体示意图;

[0025] 图7是图6所示的拉头的右侧视示意图;

[0026] 图8是图6所示的拉头的左侧视示意图;

[0027] 图9是图6所示的拉头的俯视示意图;

[0028] 图10A至图10E是图6所示的拉头应用于双拉头拉链中的操作示意图。

[0029] 附图标记说明:

[0030] 50A、50B:双拉头拉链;

[0031] 100A、100B:拉头;

[0032] 110A、110B:拉头本体;

[0033] 112A、112B:上翼板;

[0034] 114A、114B:下翼板;

[0035] 116A、116B:引导柱;

[0036] 118A、118B:拉片连结柱;

[0037] 119A、119B:操作部;

[0038] 119A1、119B1:凸出面;

[0039] 119A2、119B2:倾斜面;

[0040] 120A、120B:锁定结构;

[0041] 122A、122B:突出部;

[0042] 124A、124B:凹部;

[0043] 126A、126B:卡扣;

[0044] 128A:凸起;

[0045] E1:前端;

[0046] E2:后端;

[0047] F:箭头;

[0048] P:拉片;

[0049] S1:前方侧:

[0050] S2:后方侧:

[0051] S3:右方侧;

[0052] S4:左方侧;

[0053] T:拉链带。

## 具体实施方式

[0054] 图1是依照本发明的第一实施例的拉头的立体示意图,图2是图1所示的拉头的右侧视示意图,图3是图1所示的拉头的左侧视示意图,图4是图1所示的拉头的仰视示意图,图5A至图5E是图1所示的拉头应用于双拉头拉链中的操作示意图,图6是依照本发明的第二实施例的拉头的立体示意图,图7是图6所示的拉头的右侧视示意图,图8是图6所示的拉头的左侧视示意图,图9是图6所示的拉头的俯视示意图,图10A至图10E是图6所示的拉头应用于双拉头拉链中的操作示意图。以下将以图1至图5E说明本发明的第一实施例的拉头100A以及双拉头拉链50A的具体结构以及操作手段,且以图6至图10E说明本发明的第二实施例的拉头100B以及双拉头拉链50B的具体结构以及操作手段,但本发明并不以此为限制,其可依

据需求调整。

[0055] 请参考图1至图4,在第一实施例中,拉头100A包括拉头本体110A以及锁定结构120A。拉头本体110A包括上翼板112A、与上翼板112A对向设置的下翼板114A、以及连结上翼板112A与下翼板114A的前端E1的引导柱116A。锁定结构120A设置在上翼板112A或者下翼板114A的其中一者(例如,下翼板114A)的前端E1。其中,锁定结构120A包括突出部122A以及凹部124A。突出部122A从上翼板112A或者下翼板114A的其中一者(例如,下翼板114A)的前端E1往前方突出,且突出部122A的前端E1还设有往上翼板112A或者下翼板114A的另一者(例如,上翼板112A)延伸的卡扣126A。

[0056] 具体来说,在本实施例中,上翼板112A与下翼板114A对向设置,例如是构成在上下方向上相对且形状与尺寸大致相同的两个板件。引导柱116A连结上翼板112A与下翼板114A的前端E1,而上翼板112A与下翼板114A的相反于前端E1的后端E2构成为开放结构。并且,拉头本体110A在上翼板112A的上方还可以设有拉片连结柱118A,且拉片连结柱118A的后端为开放状态(如图1至图3所示),而能够在后续的工序中用来安装拉片P(如图5A至图5E所示)。如此,在拉头100A安装在拉链链条(包括如图5A至图5E所示拉链带T与链牙)上的情况下,拉头100A在前后方向上朝向对应于前端E1的前方侧S1滑动(即,前进)时封闭拉链带T与链牙(即,封闭拉链链条),拉头100A在前后方向上朝向对应于后端E2的后方侧S2滑动(即,后退)时开启拉链带T与链牙(即,开启拉链链条)。然而,因应拉链的种类差异,拉头100A以及拉链链条的结构可以依据需求调整,本发明不以此为限制。例如,本发明并不排除将拉头100A应用在单拉头拉链上的实施方式,亦不限制拉链链条上的链牙为线圈链牙或为齿状链牙,其可依据需求调整。

[0057] 再者,在本实施例中,如图1至图4所示,锁定结构120A设置在下翼板114A的前端E1,作为锁定结构120A的突出部122A以及凹部124A在上翼板112A或者下翼板114A的其中一者的宽度方向上并排设置,更进一步地说,在下翼板114A的前端E1沿着下翼板114A的宽度方向上并排设置。例如,突出部122A设置在下翼板114A的前端E1的右方侧S3,凹部124A设置在下翼板114A的前端E1的左方侧S4,但不以此为限制。其中,突出部122A从下翼板114A的前端E1的右方侧S3往前方突出,且卡扣126A从突出部122A的前端往上翼板112A延伸。相应于此,凹部124A在下翼板114A的前端E1的左方侧S4往上方凹陷。所述凹部124A的尺寸等于或大于卡扣126A的尺寸。作为一种示例,凹部124A例如是经由从下翼板114A的下表面往下方突出的凸起128A的后端所形成的往上方凹陷的部位(如图3与图4所示),但也可以省略凸起128A的设置而在下翼板114A的下表面设置往上方凹陷的部位来作为凹部124A。并且,凹部124A可以是封闭形状或非封闭形状,只要能与卡扣126A卡合即可,本发明不以此为限制。

[0058] 请参照图5A至图5E,在本实施例中,拉头100A适用于成对地设置在拉链带T上来构成双拉头拉链50A。在拉头100A安装在拉链带T上的情况下,拉链带T与未示出的链牙构成拉链链条,拉链带T穿过拉头本体110A的上翼板112A与下翼板114A之间,从而设置在下翼板114A的前端E1的锁定结构120A位在拉链带T的下方(但不以此为限制)。也就是说,双拉头拉链50A包括拉链带T以及一对拉头100A,其中一对拉头100A具有相同结构,且以前端E1彼此相向的状态设置在拉链带T上。如此,一对拉头100A在前端E1彼此对接时封闭拉链带T并构成锁定状态(如图5C所示),且解除锁定状态一对拉头100A经由彼此远离而开启拉链带T(如图5E所示)。并且,一对拉头100A各自的拉片连结柱118A的后端能够在安装完拉片P后进行

加固而往上翼板112A延伸,以将拉片P安装在拉片连结柱118A上且防止拉片P脱落,但本发明并不限制拉片P的结构以及安装方式,其可依据需求调整。

[0059] 详细来说,在本实施例中,成对地设置在拉链带T上的一对拉头100A以前端E1彼此对向的方式设置在拉链带T上。如此,一对拉头100A的设置在拉头本体110A的下翼板114A的前端E1的锁定结构120A也彼此对向。在此情况下,每一拉头100A与对向拉头100A的前方侧S1与后方侧S2相反,且右方侧S3与左方侧S4相反。如此,成对的拉头100A具有相同形状,且在拉链带T所在的水平面上呈现180度的旋转对称,从而每一拉头100A的锁定结构120A中从下翼板114A的前端E1的右方侧S3突出的突出部122A与卡扣126A对应于对向拉头100A的锁定结构120A中在下翼板114A的前端E1的左方侧S4的凹部124A,因而能够进行锁定。

[0060] 由此可知,在本实施例中,当拉头100A朝向各自的前方侧S1滑动(即,前进)而彼此靠近时,能够封闭拉链带T与链牙,且当拉头100A朝向各自的后方侧S2滑动(即,后退)而彼此分离时,能够开启拉链带T与链牙。其中,在成对的拉头100A的前端E1彼此对接(封闭拉链带T与链牙)的状态下,每一拉头100A以突出部122A上的卡扣126A嵌合于对向拉头100A的凹部124A内,例如是卡扣126A从下方往上方移动而卡入往上方凹陷的凹部124A中,来构成锁定状态。上述过程例如是从图5A所示出的状态转变至图5C所示出的状态。

[0061] 在此状态下,每一拉头100A的锁定结构120A的卡扣126A与对向拉头100A的锁定结构120A的凹部124A至少在前后方向(即,拉链带T的长度方向)上形成干涉,从而经由锁定结构120A锁定的一对拉头100A无法在锁定状态下经由在拉链带T上滑动而彼此分开。如此,拉头100A与应用有这种拉头100A的双拉头拉链50A具有防盗机制。并且,不需要在一对拉头100A上设置不同的锁定结构、也不需要使用额外的锁定构件,可采用具有相同结构的一对拉头100A来简化制作过程而降低制作成本。较佳地,具有相同结构的一对拉头100A各自的拉头本体110A与锁定结构120A为一体式的结构,即可经由同一制程进行制作而不需额外的组装动作,能够更进一步简化制作过程而降低制作成本。然而,在其他未示出的实施例中,拉头100A也可以是以分开制作的拉头本体110A与锁定结构120A进行组装所构成。只要采用具有相同结构的一对拉头100A来构成双拉头拉链50A,均能够简化制作过程而降低制作成本,本发明不以此为限制。

[0062] 此外,在本实施例中,虽然一对拉头100A的锁定结构120A在前后方向上形成干涉而进行锁定,但每一拉头100A的锁定结构120A能够经由将卡扣126A从对向拉头100A的锁定结构120A的凹部124A中移出,而解除锁定状态。即,成对的拉头100A经由往锁定结构120A所在的方向(即,对应于下翼板114A的下方侧)对前端E1往下方施力(例如,沿着图5C与图5D中所示的箭头F按压前端E1)而产生旋转,来解除锁定状态。如此,拉头100A经由往下翼板114A的方向(即,下方)对前端E1向下施力而旋转,使每一拉头100A的锁定结构120A的卡扣126A从对向拉头100A的锁定结构120A的凹部124A中往下方退出,从而解除锁定状态。上述过程例如是从图5C所示出的状态转变至图5E所示出的状态。解除锁定状态的一对拉头100A能够经由在拉链带T上滑动而彼此分开(如图5E所示)。如此,一对拉头100A能够在彼此对接的状态下容易地进行锁定或解除锁定,从而能够提升拉头100A以及双拉头拉链50A的操作性。据此,拉头100A以及双拉头拉链50A具有防盗机制,且能够降低制作成本并提升操作性。

[0063] 进而,在本实施例中,如图1至图4所示,拉头本体110A还包括操作部119A,操作部119A设置在上翼板112A的上表面上且靠近前端E1的位置。如图5C与图5D所示,成对的拉头

100A经由以操作部119A往锁定结构120A所在的方向(即,对应于下翼板114A的下方侧)对前端E1往下方施力(例如,沿着图5C与图5D中所示的箭头F按压前端E1)而产生旋转,来解除锁定状态。较佳地,在成对的拉头100A的前端E1彼此对接的状态下(即,图5B、图5C、图5D的状态),每一拉头100A的操作部119A与对向拉头100A的操作部119A重叠。如此,使用者对前端E1的施力能够更容易集中,且有助于使用者同时对一对拉头100A的操作部119A施力。然而,在其他未示出的实施例中,也可以对一对拉头100A的操作部119A各自施力,也可以省略操作部119A的设置而直接对一对拉头100A的前端E1施力,本发明并不限制一对拉头100A的操作部119A的相对位置(即,不限制操作部119A彼此重叠)以及操作部119A的设置与否,其可依据需求调整。

[0064] 此外,在本实施例中,如图1至图4所示,操作部119A的前端具有凸出面119A1,操作部119A的外侧面的下方具有倾斜面119A2。其中,凸出面119A1例如是操作部119A的对应于前方侧S1的前端面,且倾斜面119A2例如是操作部119A的外侧面上所形成的凹槽所具有的前端面。也就是说,凸出面119A1与倾斜面119A2在操作部119A的宽度方向上并排设置。较佳地,凸出面119A1与倾斜面119A2例如是包括彼此对应的圆弧曲面,但本发明不以此为限制。如此,在成对的拉头100A的前端E1彼此对接的状态下(即,图5B、图5C、图5D的状态),每一拉头100A的操作部119A位于对向拉头100A的操作部119A的外侧面上所形成的凹槽中,使每一拉头100A的操作部119A的凸出面119A1对应于对向拉头100A的操作部119A的倾斜面119A2,由此使每一拉头100A的操作部119A与对向拉头100A的操作部119A重叠。然而,本发明并不限制操作部119A的具体结构,其可依据需求调整。

[0065] 进而,在本实施例中,在以操作部119A对前端E1施力而产生旋转的状态下(即,图5D的状态),每一拉头100A的操作部119A的凸出面119A1沿着对向拉头100A的操作部119A的倾斜面119A2旋转,从而每一拉头100A的操作部119A与对向拉头100A的操作部119A从重叠状态转变为彼此分开,且每一拉头100A的锁定结构120A的卡扣126A从对向拉头100A的锁定结构120A的凹部124A中移出。在此过程中,使用者朝向下方对设置在拉头100A的前端E1的操作部119A施力,操作部119A依循由凸出面119A1与对向的倾斜面119A2所构成的路径进行旋转,从而能够让以操作部119A对前端E1施力而产生旋转的动作更加顺畅。然而,本发明并不限制操作部119A的具体结构,其可依据需求调整。

[0066] 请参考图6至图9,在第二实施例中,拉头100B包括拉头本体110B以及锁定结构120B。拉头本体110B包括上翼板112B、与上翼板112B对向设置的下翼板114B、以及连结上翼板112B与下翼板114B的前端E1的引导柱116B。锁定结构120B设置在上翼板112B或者下翼板114B的其中一者(例如,上翼板112B)的前端E1。其中,锁定结构120B包括突出部122B以及凹部124B。突出部122B从上翼板112B或者下翼板114B的其中一者(例如,上翼板112B)的前端E1往前方突出,且突出部122B的前端E1还设有往上翼板112B或者下翼板114B的另一者(例如,下翼板114B)延伸的卡扣126B。

[0067] 在本实施例中,拉头100B与前述的第一实施例的拉头100A具有类似的结构以及操作手段。其中,有关拉头本体110B的上翼板112B、下翼板114B、引导柱116B、以及拉片连结柱118B的具体结构,可参照前述的第一实施例的拉头本体110A的上翼板112A、下翼板114A、引导柱116A、以及拉片连结柱118A的说明,且有关锁定结构120B的突出部122B、凹部124B、以及卡扣126B的具体结构,可参照前述的第一实施例的锁定结构120A的突出部122A、凹部

124A、以及卡扣126A的说明，在此不多加赘述。拉头100B与前述的第一实施例的拉头100A

[0068] 的主要差异在于，拉头100B所设的锁定结构120B与前述的第一实施例的拉头100A所设的$_5$锁定结构120A的位置不同。

[0069] 具体来说，在本实施例中，如图6至图9所示，锁定结构120B设置在上翼板112B的前端E1，作为锁定结构120B的突出部122B以及凹部124B在上翼板112B或者下翼板114B的其中一者的宽度方向上并排设置，更进一步地说，在上翼板112B的前端E1沿着上翼板112B

[0070] 的宽度方向上并排设置。例如，突出部122B设置在上翼板112B的前端E1的右方侧S3，凹$_0$部124B设置在上翼板112B的前端E1的左方侧S4，但不以此为限制。其中，突出部122B从上翼板112B的前端E1的右方侧S3往前方突出，且卡扣126B从突出部122B的前端往下翼板114B延伸。相应于此，凹部124B在上翼板112B的前端E1的左方侧S4往下方凹陷。所述凹部124B的尺寸等于或大于卡扣126B的尺寸。作为一种示例，凹部124B例如是在上

[0071] 翼板112B的上表面设置往下方凹陷的部位(如图8与图9所示)，但也可以在上翼板112B$_5$的上表面设置往上方突出的凸起，使其后方形成往下方凹陷的部位来作为凹部124B。并且，

[0072] 凹部124B可以是封闭形状或非封闭形状，只要能与卡扣126B卡合即可，本发明不以此为限制。

[0073] 请参照图10A至图10E，在本实施例中，拉头100B适用于成对地设置在拉链带T上来构

[0074] 成双拉头拉链50B。在拉头100B安装在拉链带T上的情况下，拉链带T与未示出的链牙构成$_0$拉链链条，拉链带T穿过拉头本体110B的上翼板112B与下翼板114B之间，从而设置在上

[0075] 翼板112B的前端E1的锁定结构120B位在拉链带T的上方(但不以此为限制)。也就是说，双拉头拉链50B包括拉链带T以及一对拉头100B，其中一对拉头100B具有相同结构，且以前端E1彼此相向的状态设置在拉链带T上。如此，一对拉头100B在前端E1彼此对接时封

[0076] 闭拉链带T并构成锁定状态(如图10C所示)，且解除锁定状态一对拉头100B经由彼此远$_5$离而开启拉链带T(如图10E所示)。并且，一对拉头100B各自的拉片连结柱118B的后端

[0077] 能够在安装完拉片P后进行加固而往上翼板112B延伸，以将拉片P安装在拉片连结柱118B上且防止拉片P脱落，但本发明并不限制拉片P的结构以及安装方式，其可依据需求调整。

[0078] 详细来说，在本实施例中，成对地设置在拉链带T上的一对拉头100B以前端E1彼此对

[0079] 向的方式设置在拉链带T上。如此，一对拉头100B的设置在拉头本体110B的上翼板112B$_0$的前端E1的锁定结构120B也彼此对向。在此情况下，每一拉头100B与对向拉头100B的前

[0080] 方侧S1与后方侧S2相反，且右方侧S3与左方侧S4相反。如此，成对的拉头100B具有相同形状，且在拉链带T所在的水平面上呈现180度的旋转对称，从而每一拉头100B的锁定结构120B中从上翼板112B的前端E1的右方侧S3突出的突出部122B与卡扣126B对应于对向拉

[0081] 头100B的锁定结构120B中在上翼板112B的前端E1的左方侧S4的凹部124B，因而能

够进$_5$行锁定。

[0082] 由此可知,在本实施例中,当拉头100B朝向各自的前方侧S1滑动(即,前进)而彼此靠近时,能够封闭拉链带T与链牙,且当拉头100B朝向各自的后方侧S2滑动(即,后退)

[0083] 而彼此分离时,能够开启拉链带T与链牙。其中,在成对的拉头100B的前端E1彼此对接(封闭拉链带T与链牙)的状态下,每一拉头100B以突出部122B上的卡扣126B嵌合于对向拉头100B的凹部124B内,例如是卡扣126B从上方往下方移动而卡入往下方凹陷的凹部124B中,来构成锁定状态。上述过程例如是从图10A所示出的状态转变至图10C所示出的状态。

[0084] 在此状态下,每一拉头100B的锁定结构120B的卡扣126B与对向拉头100B的锁定结构120B的凹部124B至少在前后方向(即,拉链带T的长度方向)上形成干涉,从而经由锁定结构120B锁定的一对拉头100B无法在锁定状态下经由在拉链带T上滑动而彼此分开。如此,拉头100B与应用有这种拉头100B的双拉头拉链50B具有防盗机制。并且,不需要在一对拉头100B上设置不同的锁定结构、也不需要使用额外的锁定构件,可采用具有相同结构的一对拉头100B来简化制作过程而降低制作成本。较佳地,具有相同结构的一对拉头100B各自的拉头本体110B与锁定结构120B为一体式的结构,即可经由同一制程进行制作而不需额外的组装动作,能够更进一步简化制作过程而降低制作成本。然而,在其他未示出的实施例中,拉头100B也可以是以分开制作的拉头本体110B与锁定结构120B进行组装所构成。只要采用具有相同结构的一对拉头100B来构成双拉头拉链50B,均能够简化制作过程而降低制作成本,本发明但不以此为限制。

[0085] 此外,在本实施例中,虽然一对拉头100B的锁定结构120B在前后方向上形成干涉而进行锁定,但每一拉头100B的锁定结构120B能够经由将卡扣126B从对向拉头100B的锁定结构120B的凹部124B中移出,而解除锁定状态。即,成对的拉头100B经由往锁定结构120B所在的方向(即,对应于上翼板112B的上方侧)对前端E1往上方施力(例如,沿着图10C与图10D中所示的箭头F拉动前端E1)而产生旋转,来解除锁定状态。如此,拉头100B经由往上翼板112B的方向(即,上方)对前端E1向上施力而旋转,使每一拉头100B的锁定结构120B的卡扣126B从对向拉头100B的锁定结构120B的凹部124B中往上方退出,从而解除锁定状态。上述过程例如是从图10C所示出的状态转变至图10E所示出的状态。解除锁定状态的一对拉头100B能够经由在拉链带T上滑动而彼此分开(如图10E所示)。如此,一对拉头100B能够在彼此对接的状态下容易地进行锁定或解除锁定,从而能够提升拉头100B以及双拉头拉链50B的操作性。据此,拉头100B以及双拉头拉链50B具有防盗机制,且能够降低制作成本并提升操作性。

[0086] 进而,在本实施例中,如图6至图9所示,拉头本体110B还包括操作部119B,操作部119B设置在上翼板112B的上表面上且靠近前端E1的位置。如图10C与图10D所示,成对的拉头100B经由以操作部119B往锁定结构120B所在的方向(即,对应于上翼板112B的上方侧)对前端E1往上方施力(例如,沿着图10C与图10D中所示的箭头F拉动前端E1)而产生旋转,来解除锁定状态。较佳地,在成对的拉头100B的前端E1彼此对接的状态下(即,图10B、图10C、图10D的状态),每一拉头100B的操作部119B与对向拉头100B的操作部119B重叠。如此,使用者对前端E1的施力能够更容易集中,且有助于使用者同时对一对拉头100B的操作部119B施力。然而,在其他未示出的实施例中,也可以对一对拉头100B的操作部119B各自施力,也可

以省略操作部119B的设置而直接对一对拉头100B的前端E1施力,本发明并不限制一对拉头100B的操作部119B的相对位置(即,不限制操作部119B彼此重叠)以及操作部119B的设置与否,其可依据需求调整。

[0087] 此外,在本实施例中,如图6至图9所示,操作部119B的前端具有凸出面119B1,操作部119B的外侧面的下方具有倾斜面119B2。其中,凸出面119B1例如是操作部119B的对应于前方侧S1的前端面,且倾斜面119B2例如是操作部119B的外侧面上所形成的凹槽所具有的前端面。也就是说,凸出面119B1与倾斜面119B2在操作部119B的宽度方向上并排设置。较佳地,凸出面119B1与倾斜面119B2例如是包括彼此对应的圆弧曲面,但本发明不以此为限制。如此,在成对的拉头100B的前端E1彼此对接的状态下(即,图10B、图10C、图10D的状态),每一拉头100B的操作部119B位于对向拉头100B的操作部119B的外侧面上所形成的凹槽中,使每一拉头100B的操作部119B的凸出面119B1对应于对向拉头100B的操作部119B的倾斜面119B2,由此使每一拉头100B的操作部119B与对向拉头100B的操作部119B重叠。然而,本发明并不限制操作部119B的具体结构,其可依据需求调整。

[0088] 综上所述,在本发明的拉头以及双拉头拉链中,锁定结构包括在上翼板或者下翼板的其中一者的宽度方向上并排设置的突出部以及凹部,突出部从上翼板或者下翼板的其中一者往前方突出且设有往上翼板或者下翼板的另一者延伸的卡扣,在成对的拉头的前端彼此对接的状态下,每一拉头以突出部上的卡扣嵌合于对向拉头的凹部内,来构成锁定状态,并且成对的拉头经由往锁定结构所在的方向对前端施力而产生旋转,来解除锁定状态。如此,可采用具有相同结构的一对拉头来简化制作过程而降低制作成本,且一对拉头能够在彼此对接的状态下容易地进行锁定或解除锁定。较佳地,拉头本体与锁定结构为一体式的结构。并且,成对的拉头具有相同形状,且在拉链带所在的水平面上呈现180度的旋转对称。据此,本发明的拉头以及双拉头拉链具有防盗机制,且能够降低制作成本并提升操作性。

[0089] 最后应说明的是:以上实施例仅用以说明本发明的技术方案,而非对其限制;尽管参照前述实施例对本发明进行了详细的说明,本领域的普通技术人员应当理解:其依然可以对前述实施例所记载的技术方案进行修改,或者对其中部分或者全部技术特征进行等同替换;而这些修改或者替换,并不使相应技术方案的本质脱离本发明的实施例的技术方案的范围。

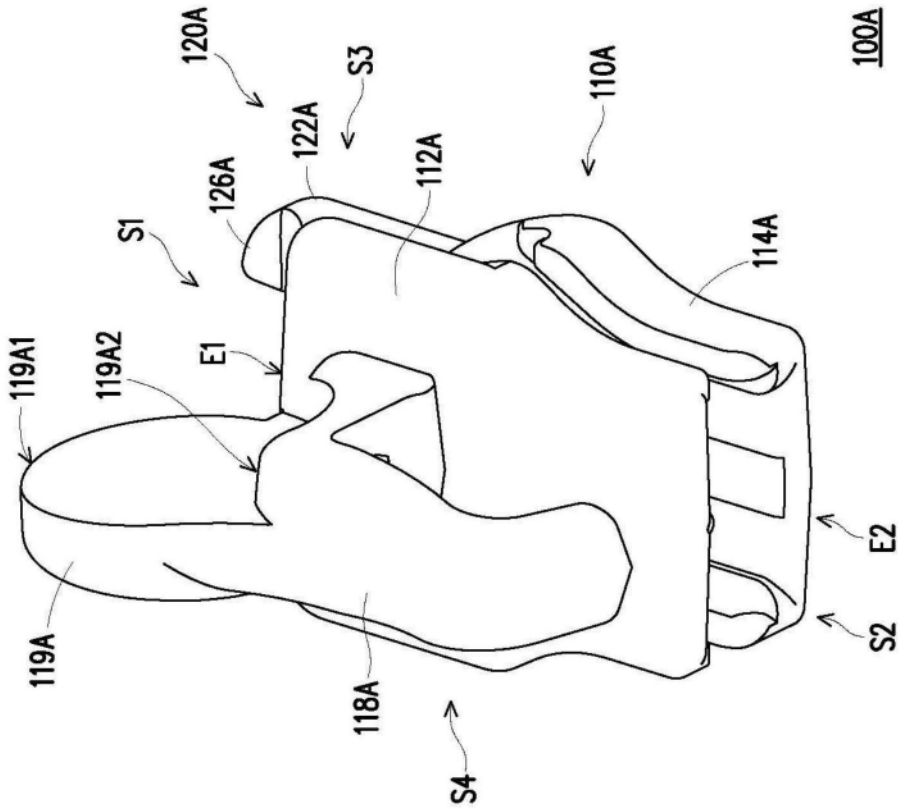
120A
S3
110A
100A
122A
112A
126A
S1
114A
E1
119A1
119A2
E2
S2
119A
118A
S4

图1

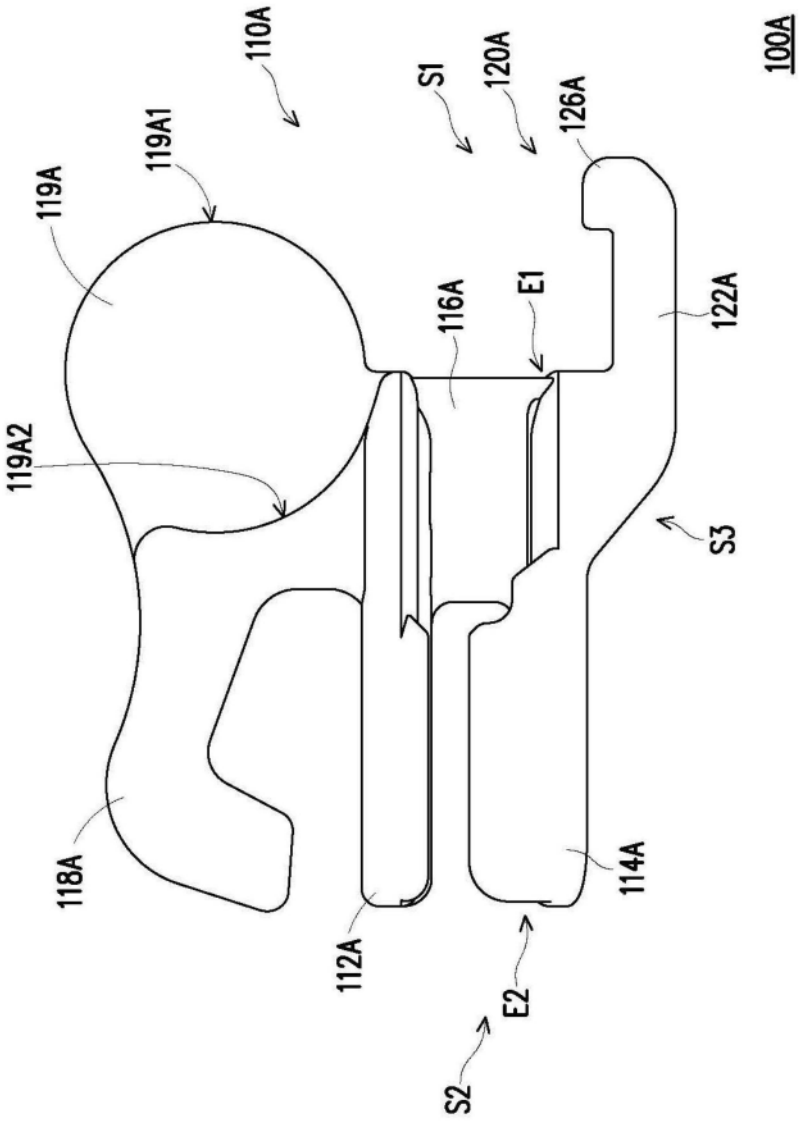
110A
S1
120A
126A
100A
119A1
119A
116A
E1
122A
119A2
S3
118A
114A
112A
E2
S2

图2

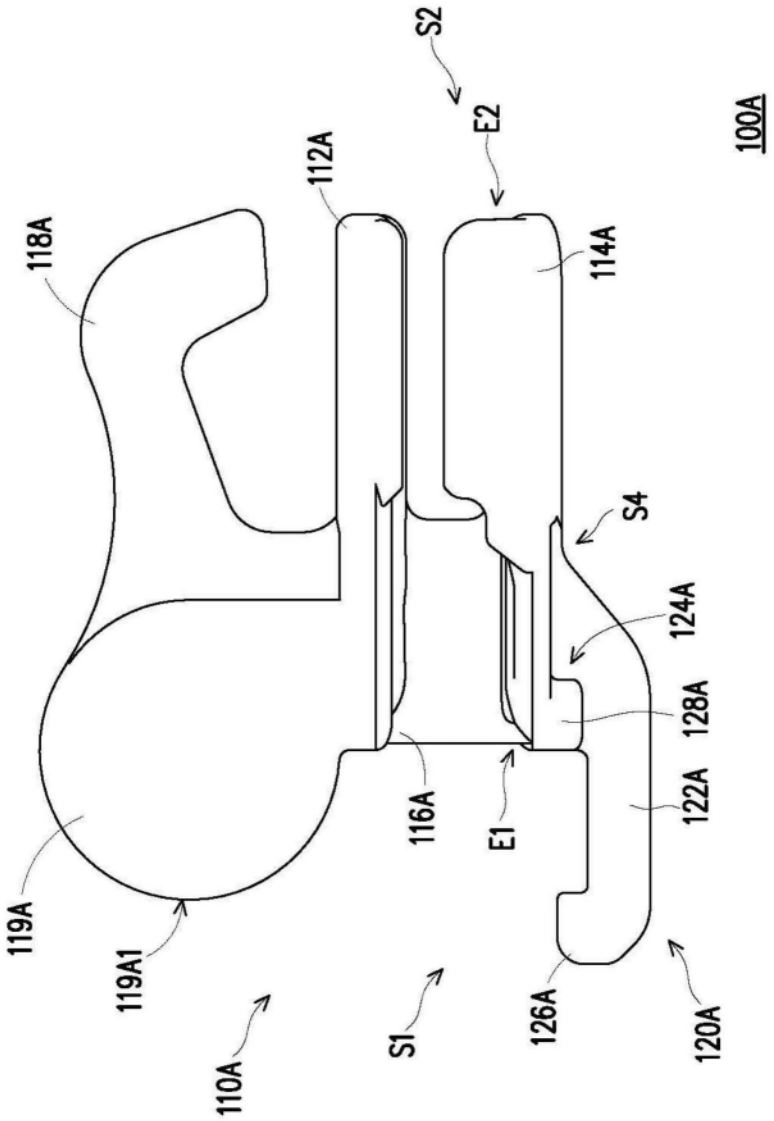
S2
E2
100A
112A
118A
114A
S4
124A
128A
122A
116A
E1
119A
119A1
110A
S1
126A
120A

图3

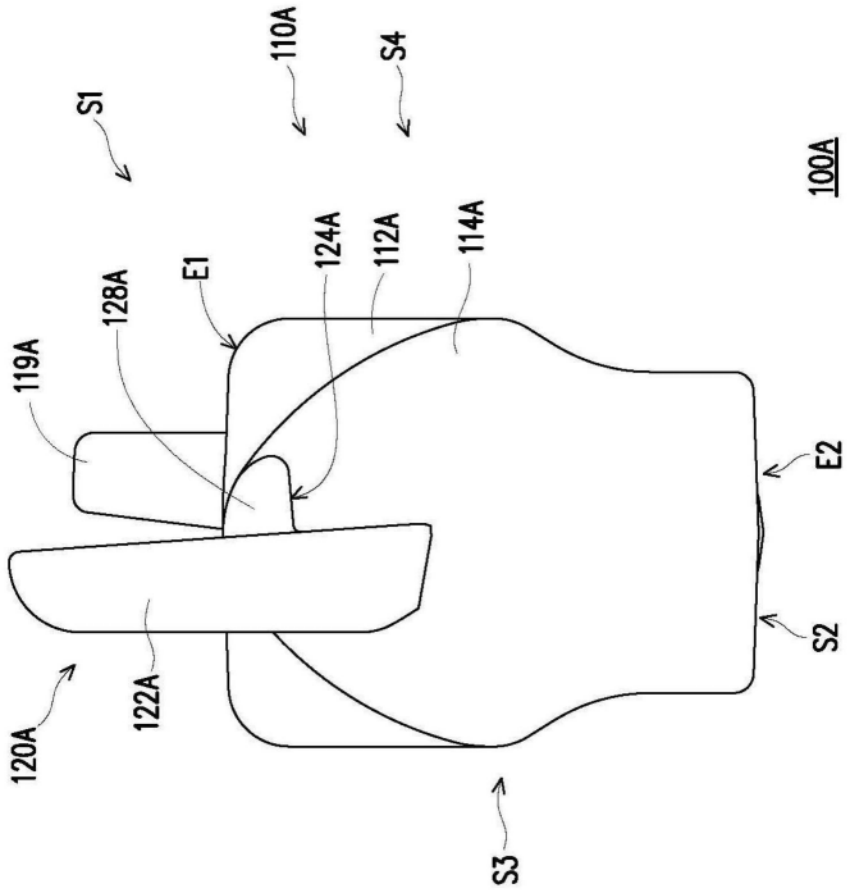


图4

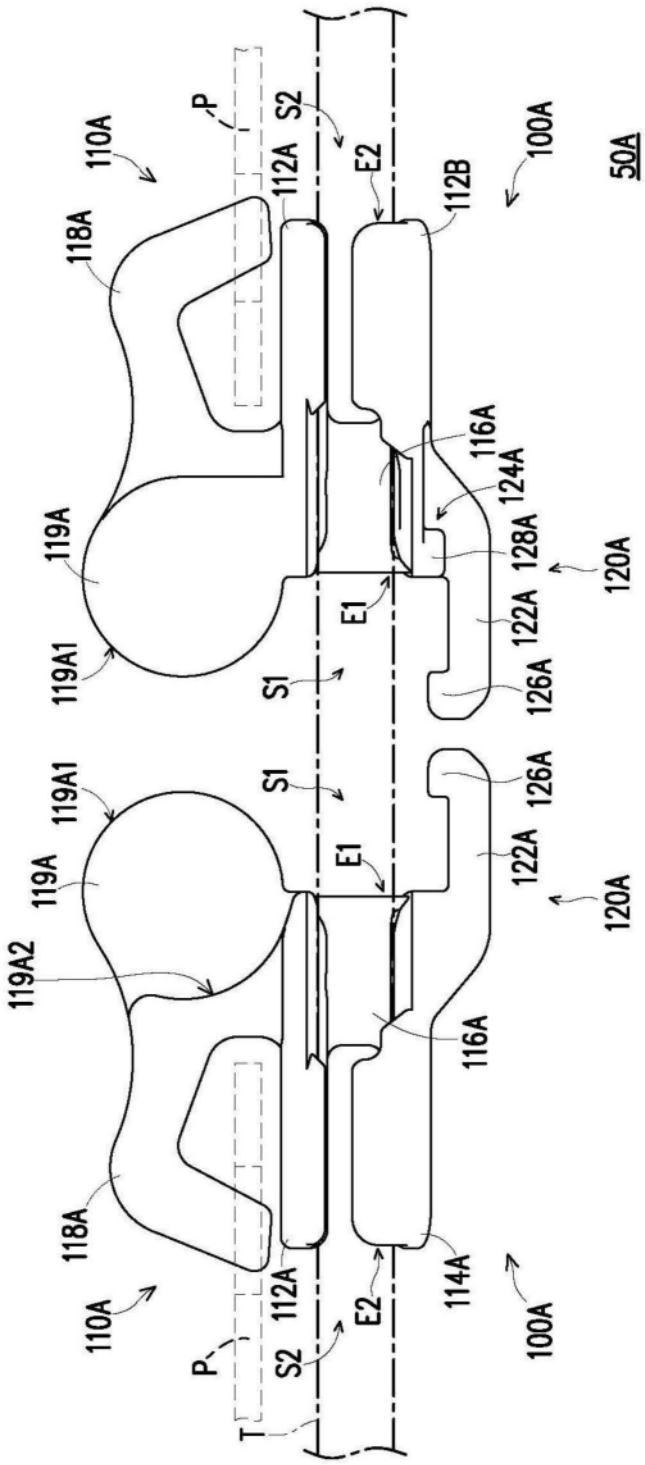
P
S2
E2
112A
112B
110A
100A
50A
118A
116A
124A
119A
128A
120A
E1
122A
119A1
S1
126A
S1
126A
119A1
E1
122A
119A
120A
119A2
116A
118A
114A
112A
E2
110A
100A
P
S2
T

图5A

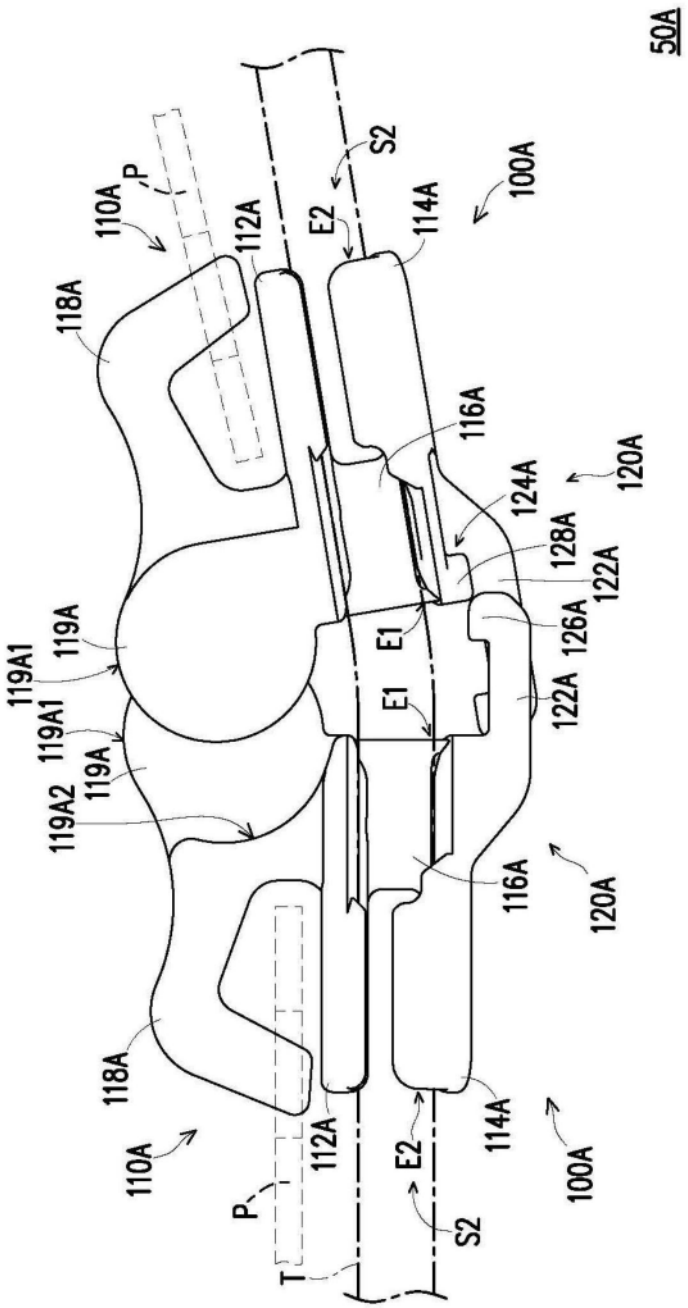
50A
100A
110A
P
112A
E2
S2
114A
118A
116A
120A
124A
128A
122A
126A
E1
119A1
119A
119A2
T

图5B

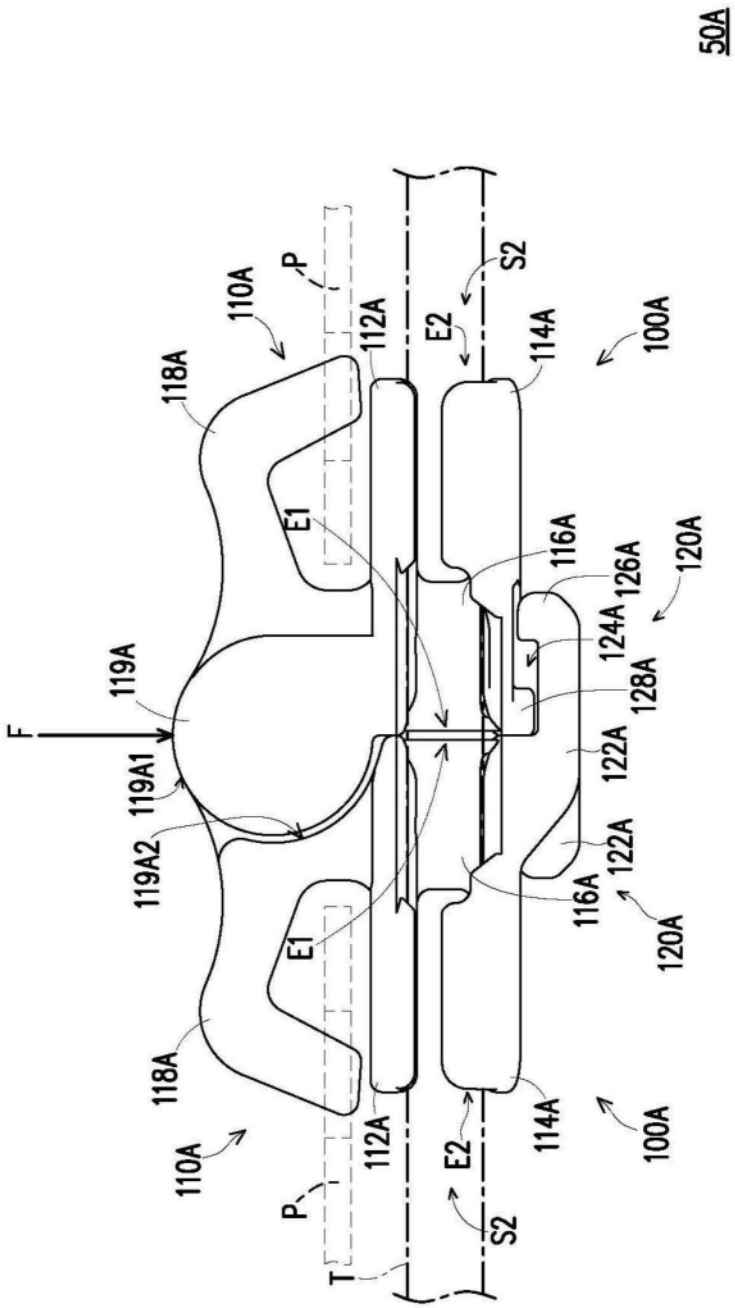
50A
110A
P
112A
E2
S2
114A
100A
118A
E1
116A
126A
120A
124A
128A
119A
F
119A1
122A
119A2
116A
122A
120A
E1
118A
110A
112A
E2
114A
100A
P
S2
T

图5C

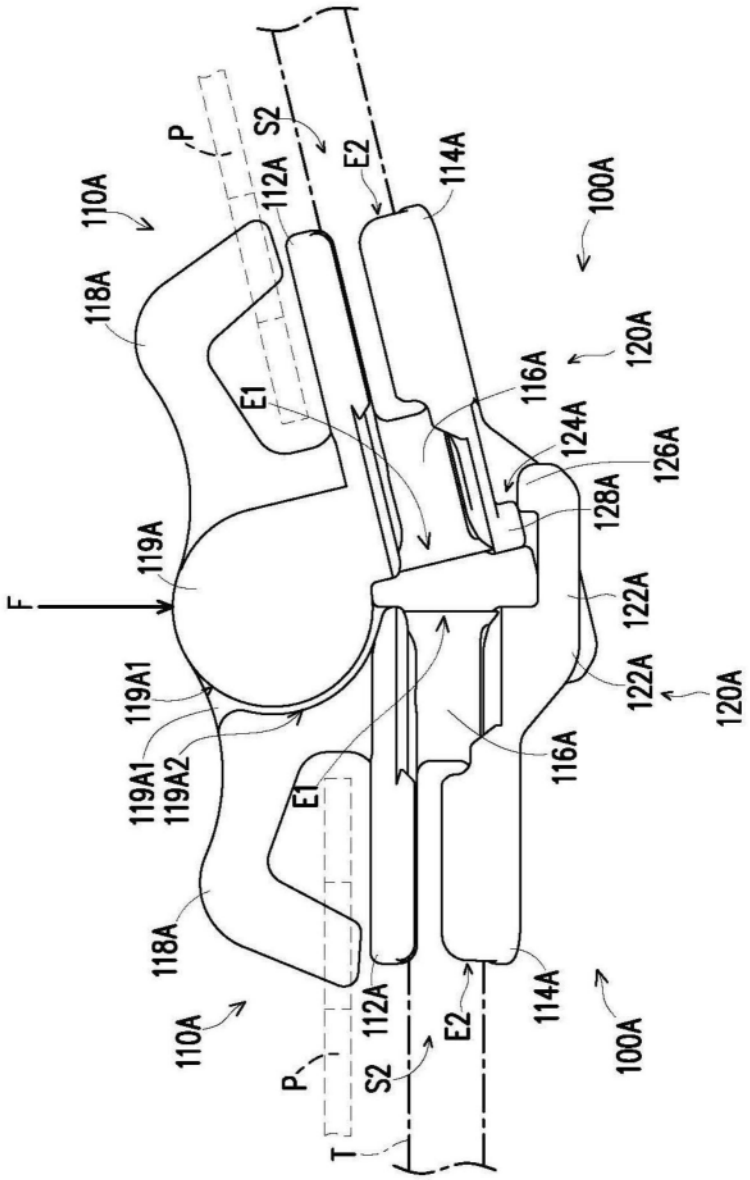
P
S2
E2
114A
110A
112A
100A
118A
120A
116A
E1
124A
126A
128A
119A
F
122A
119A1
122A
120A
119A1
119A2
116A
E1
118A
114A
112A
E2
110A
100A
P
S2
T

图5D

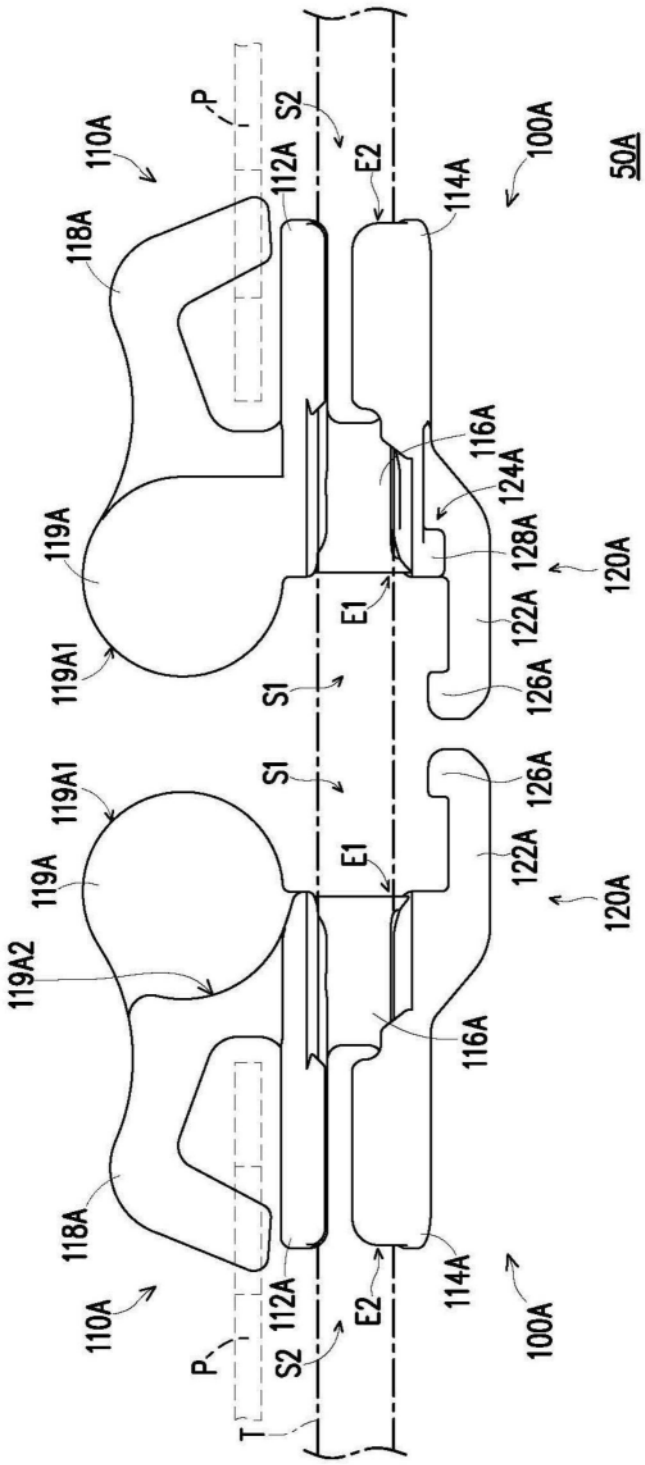
50A
100A
110A
112A
114A
116A
118A
119A
119A1
119A2
120A
122A
124A
126A
128A
E1
E2
P
S1
S2
T

图5E

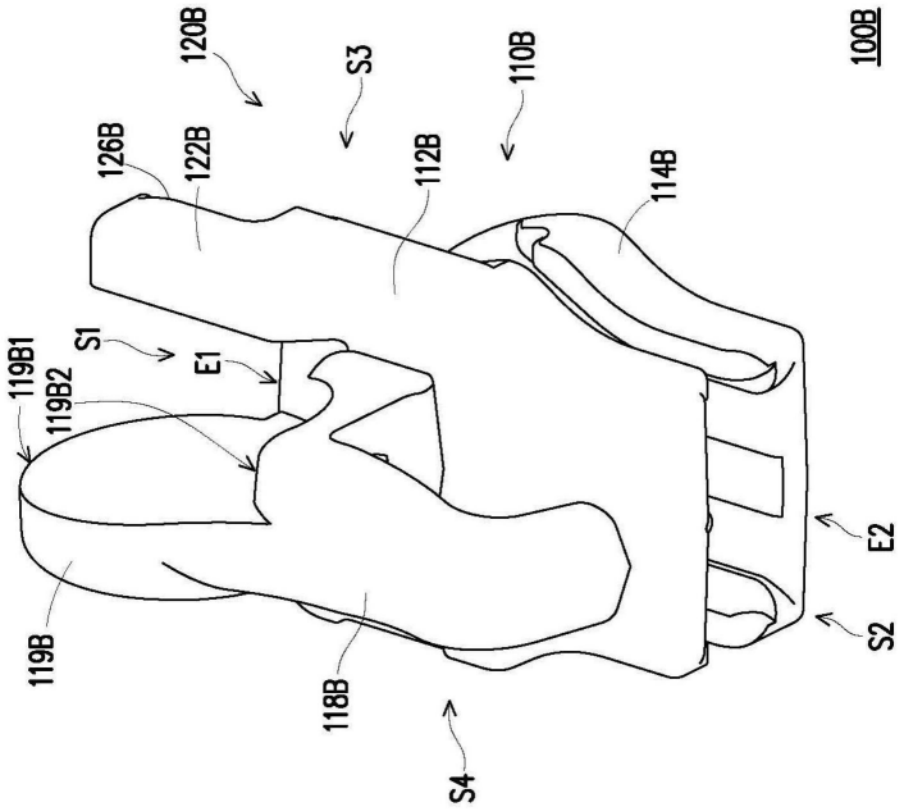
120B
S3
110B
100B
126B
122B
112B
114B
S1
E1
119B1
119B2
E2
S2
119B
118B
S4

图6

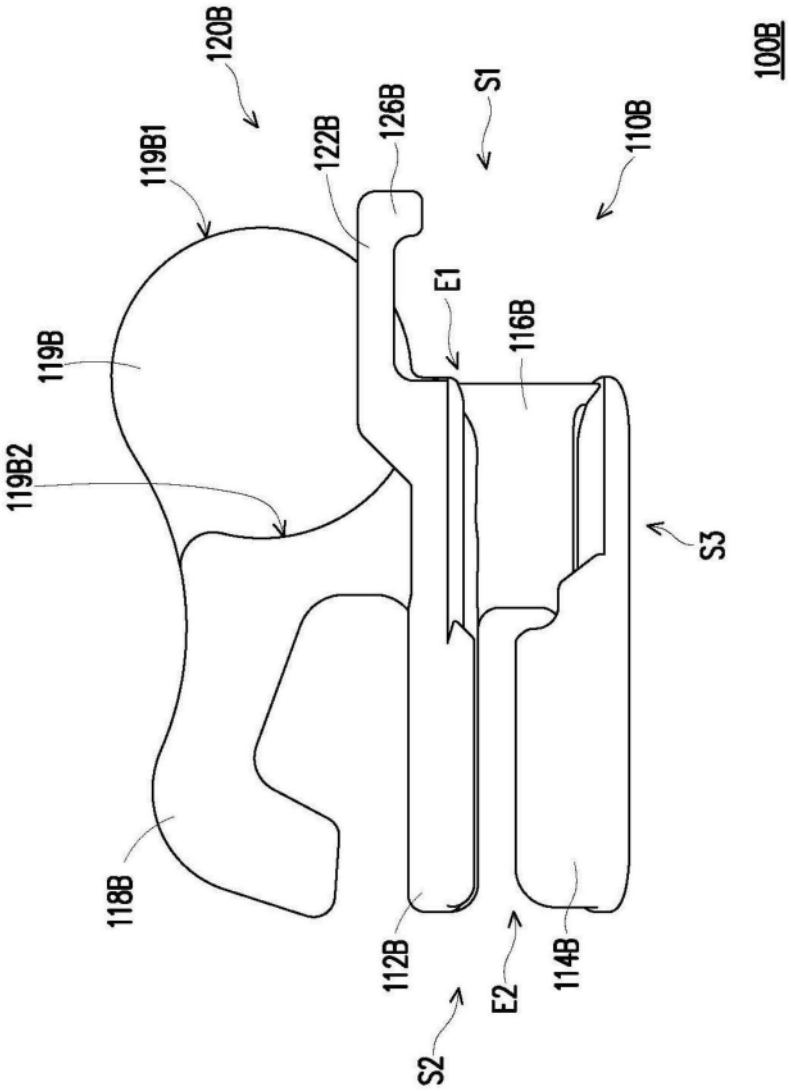
120B
100B
S1
126B
122B
110B
119B1
E1
116B
119B
119B2
S3
118B
112B
E2
114B
S2

图7

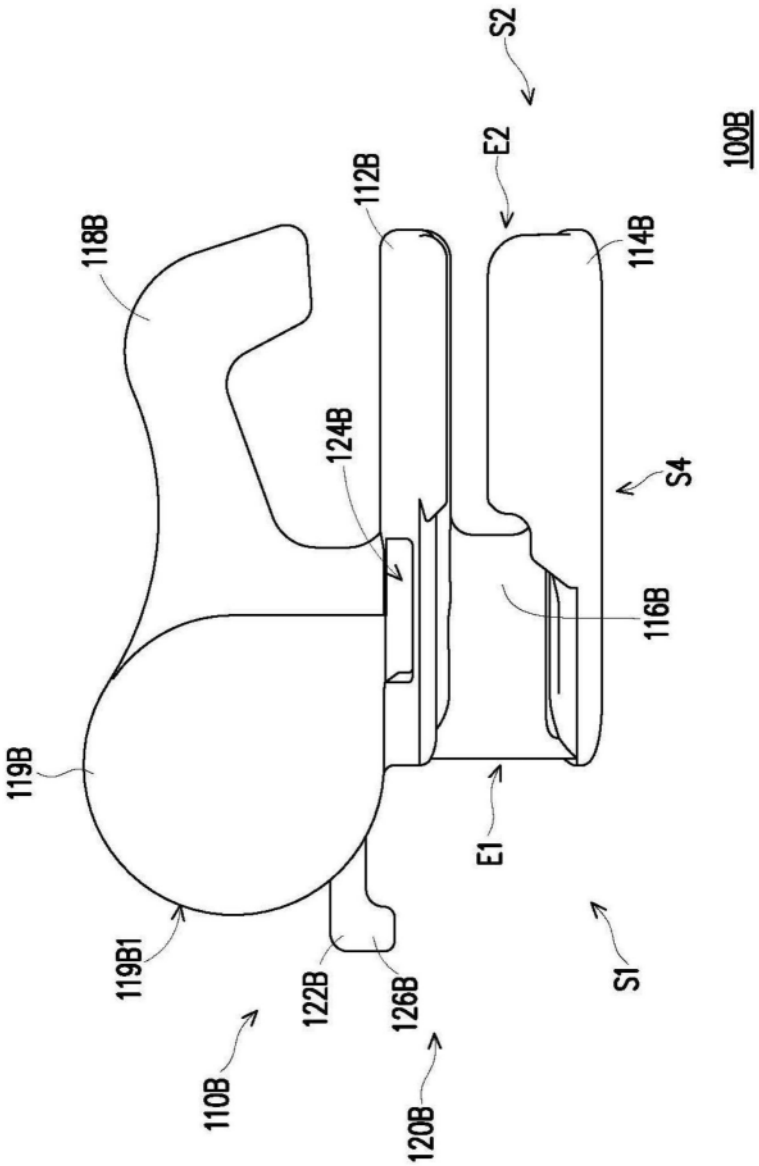
S2
E2
100B
112B
118B
114B
124B
S4
116B
119B
E1
119B1
122B
126B
S1
110B
120B

图8

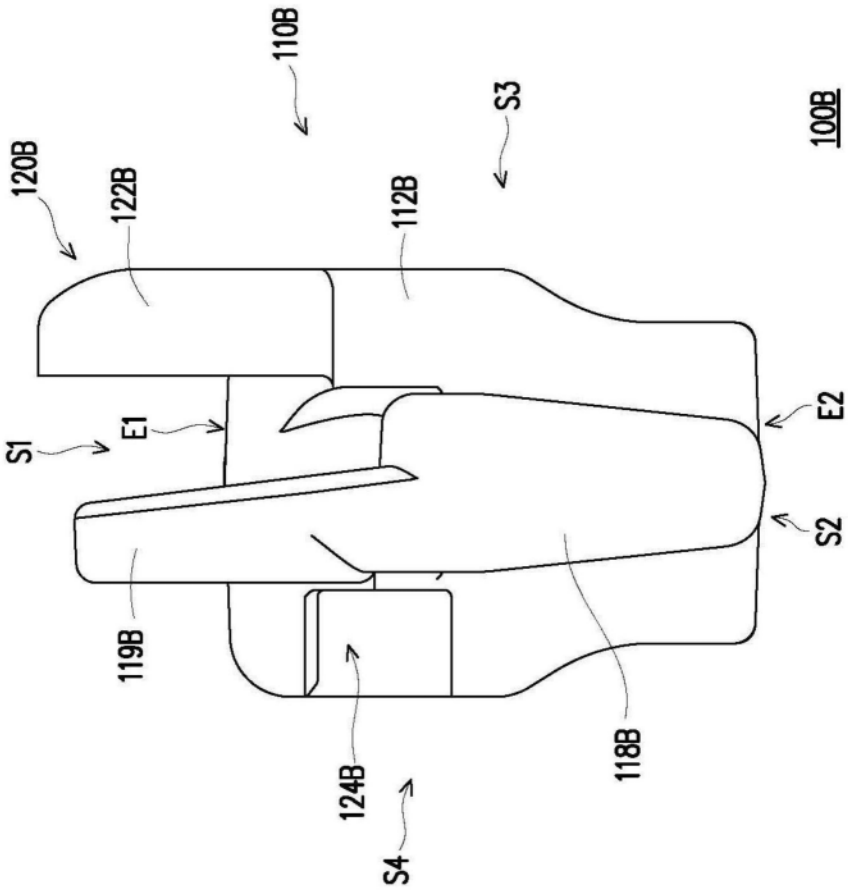


图9

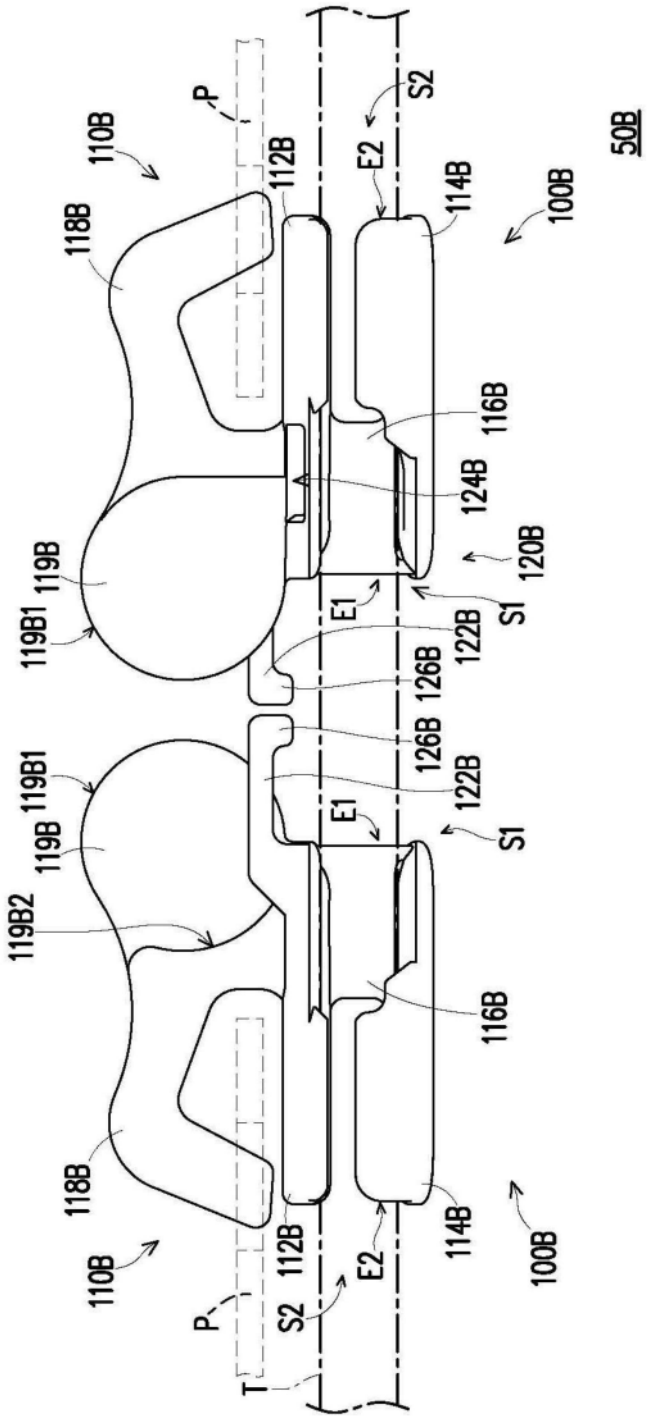
50B
100B
110B
112B
114B
116B
118B
119B
119B1
119B2
120B
122B
124B
126B
S1
S2
E1
E2
P
T

图10A

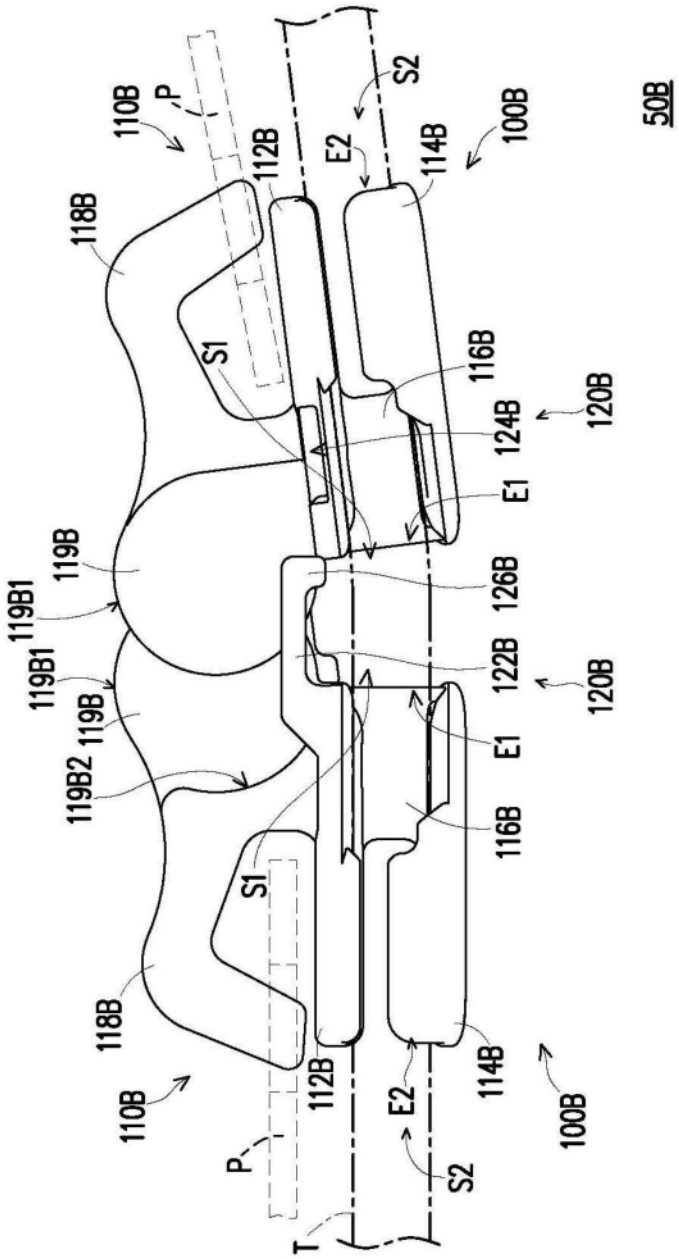
50B
100B
110B
P
112B
E2
S2
114B
118B
S1
116B
120B
124B
E1
119B
119B1
126B
122B
119B2
T

图10B

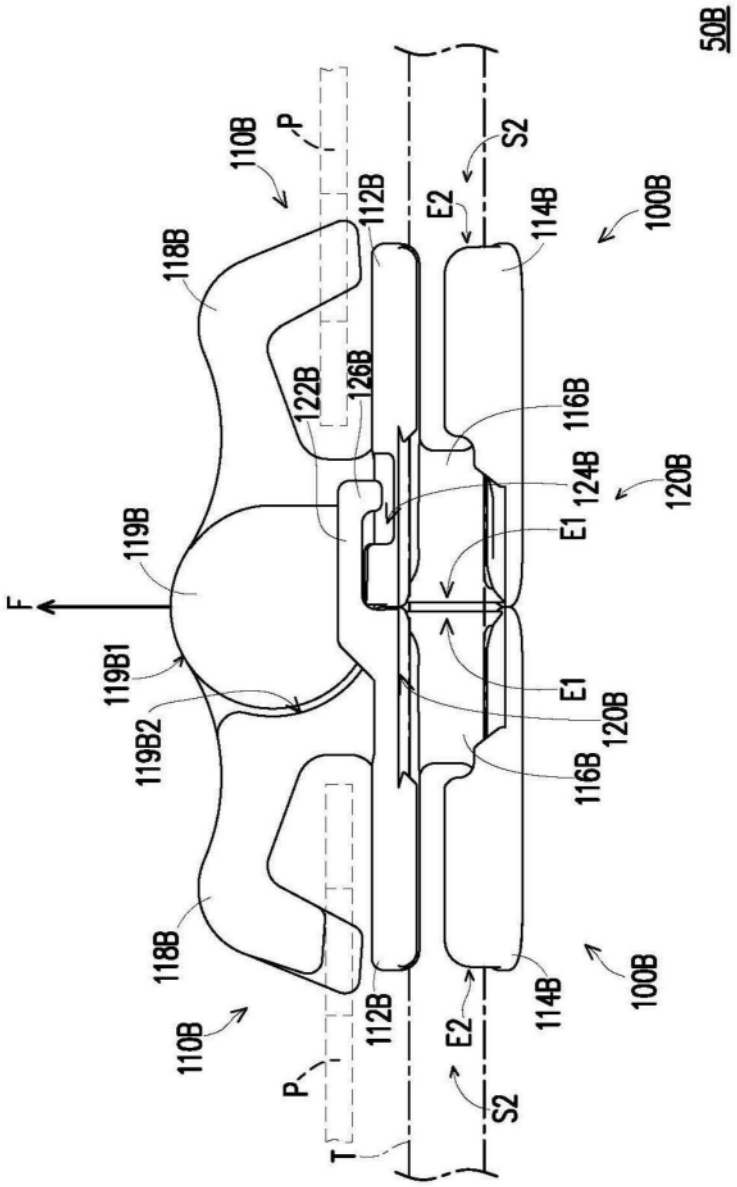
50B
110B
P
112B
S2
E2
114B
100B
118B
122B
126B
116B
124B
120B
119B
E1
F
119B1
119B2
T

图10C

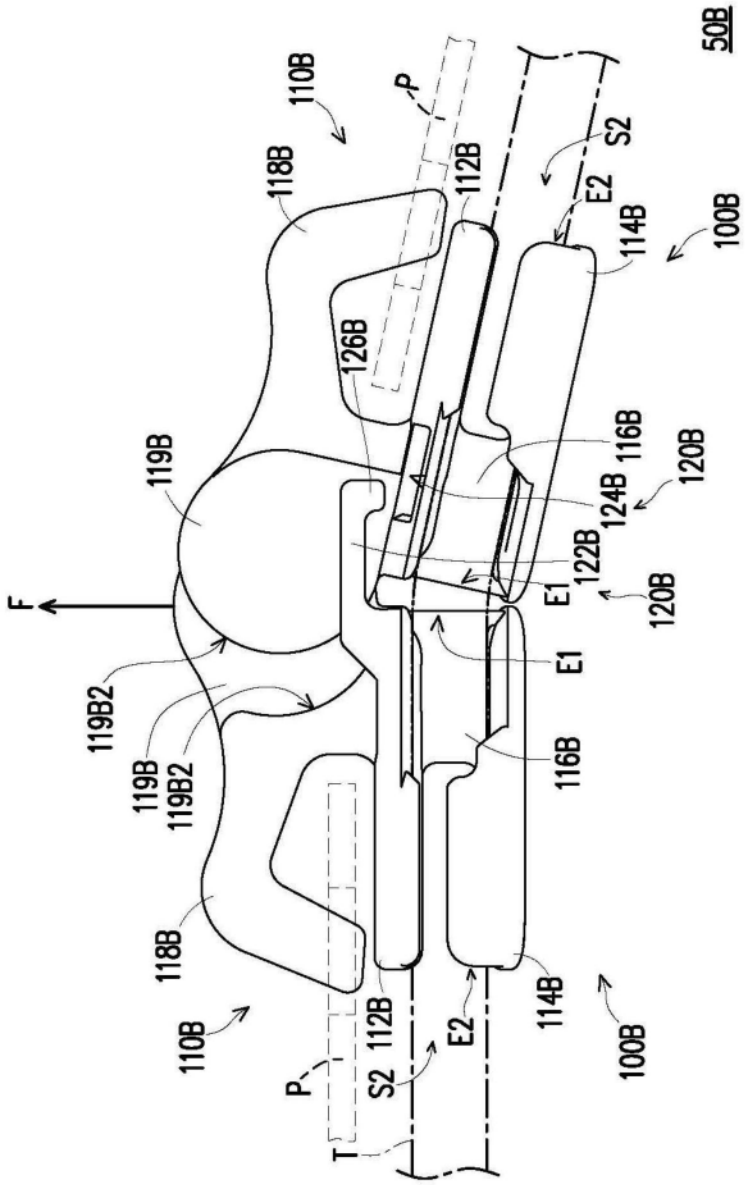
50B
110B
P
118B
112B
S2
E2
114B
100B
126B
116B
120B
124B
122B
E1
F
119B
119B2
T

图10D

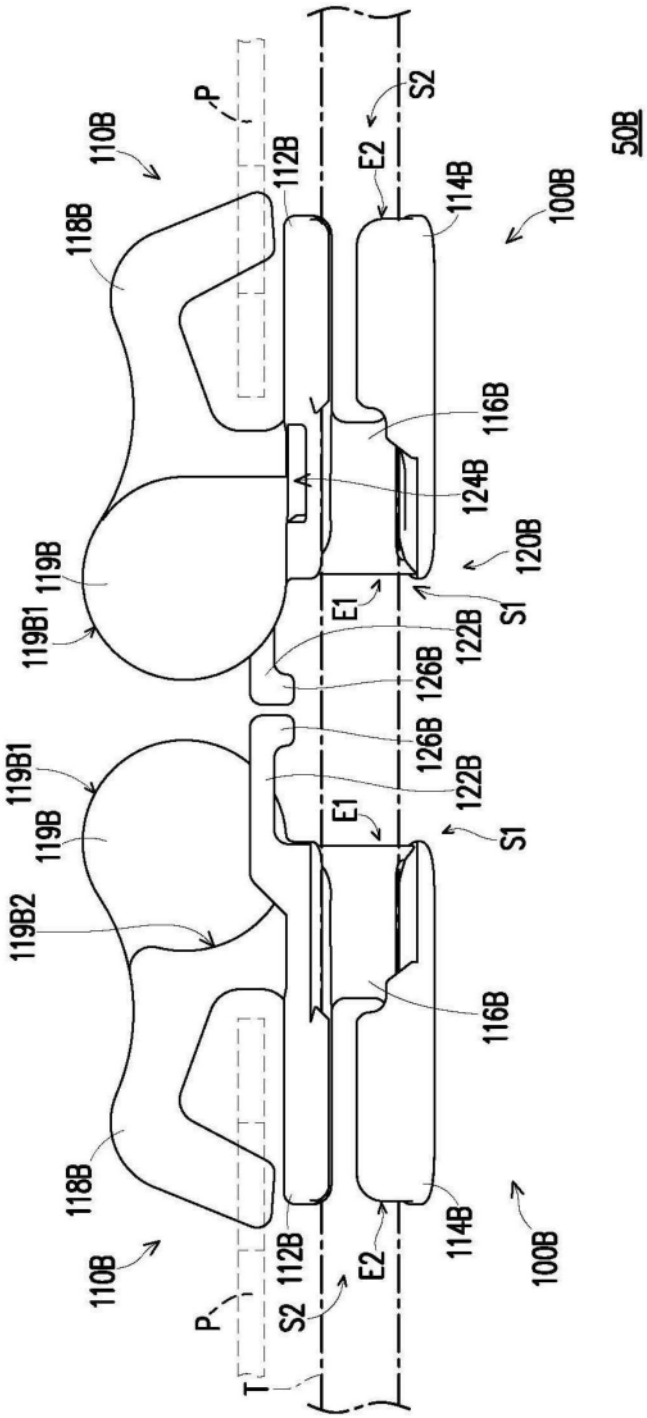
50B
100B
110B
112B
114B
116B
118B
119B
119B1
119B2
120B
122B
124B
126B
P
S1
S2
E1
E2
T

图10E