(19)中华人民共和国国家知识产权局

(12)实用新型专利

(10)授权公告号 CN 209055041 U
(45)授权公告日 2019.07.02

(21)申请号 201822185040.4

(22)申请日 2018.12.25

(73)专利权人 桐乡波力科技复材用品有限公司
地址 314500 浙江省嘉兴市桐乡市梧桐街道凤翔东路199号

(72)发明人 洪硕宏

(74)专利代理机构 杭州斯可睿专利事务所有限公司 33241
代理人 戚正云

(51)Int.Cl.
G01B 5/02(2006.01)
G01M 1/12(2006.01)

权利要求书1页 说明书2页 附图1页

(54)实用新型名称

一种草地曲棍球杆的平衡及长度测量台

(57)摘要

本实用新型涉及曲棍球杆测量设置领域，尤其是一种草地曲棍球杆的平衡及长度测量台，包括一个测量平台，在测量平台的一端设置有竖直向上的支撑板，在测量平台的一侧设置有侧挡板，所述的侧挡板与支撑板之间相互垂直，支撑板顶端的截面为弧形结构，在测量平台上设置有总刻度，总刻度方向与支撑板垂直，在总刻度的两侧设置有滑轨，在滑轨上设置有挡块，滑轨与总刻度平行。本实用新型所得到的一种草地曲棍球杆的平衡及长度测量台，其通过合理的结构设计，能对曲棍球杆的平衡点进行快速测量，同时也可以对曲棍球杆的总长度进行快速精准的测量。

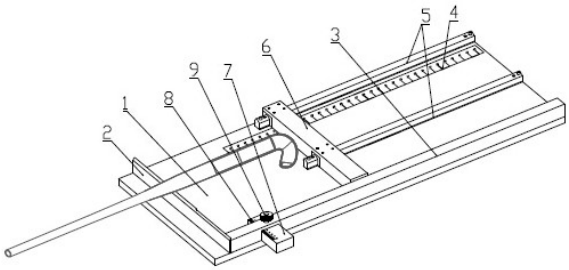

CN 209055041 U

1.一种草地曲棍球杆的平衡及长度测量台，其特征是：包括一个测量平台，在测量平台的一端设置有竖直向上的支撑板，在测量平台的一侧设置有侧挡板，所述的侧挡板与支撑板之间相互垂直，支撑板顶端的截面为弧形结构，在测量平台上设置有总刻度，总刻度方向与支撑板垂直，在总刻度的两侧设置有滑轨，在滑轨上设置有挡块，滑轨与总刻度平行，且挡块在滑轨上滑动，靠近侧挡板一侧的滑轨与侧挡板之间存在间隙，在靠近总刻度一侧的支撑板上设置有一个台阶，台阶一端的支撑板的厚度为台阶另一端的支撑板的厚度的一半，且厚度小的支撑板位于靠近侧挡板一侧，总刻度的起始点由靠近侧挡板一端的支撑板开始；所述的挡块为长方体结构且挡块与滑轨垂直，挡块的一端延伸至侧挡板处。

2.根据权利要求1所述的一种草地曲棍球杆的平衡及长度测量台，其特征是：在靠近支撑板一端的侧挡板上设置有通孔，在通孔内设置有定位调节块，在通孔上方的侧挡板上设置有竖直向下的顶紧螺栓。

3.根据权利要求2所述的一种草地曲棍球杆的平衡及长度测量台，其特征是：在定位调节块的上表面设置有定位刻度。

一种草地曲棍球杆的平衡及长度测量台

技术领域

[0001] 本实用新型涉及曲棍球杆测量设置领域，尤其是一种草地曲棍球杆的平衡及长度测量台。

背景技术

[0002] 目前行业内并没有对草地曲棍球杆的长度及平衡进行测量的专用工具，仅仅是通过简易测量。

[0003] 但是由于草地曲棍球杆一头大，一头小，而且不在同一直线上，所以测量过程中难度大，精准度也相对较差。

实用新型内容

[0004] 本实用新型的目的是为了解决上述技术的不足而提供一种草地曲棍球杆的平衡及长度测量台，其能对草地曲棍球杆的平衡的进行测量并且可精准测量其长度。

[0005] 为了达到上述目的，本实用新型所设计的一种草地曲棍球杆的平衡及长度测量台，包括一个测量平台，在测量平台的一端设置有竖直向上的支撑板，在测量平台的一侧设置有侧挡板，所述的侧挡板与支撑板之间相互垂直，支撑板顶端的截面为弧形结构，在测量平台上设置有总刻度，总刻度方向与支撑板垂直，在总刻度的两侧设置有滑轨，在滑轨上设置有挡块，滑轨与总刻度平行，且挡块在滑轨上滑动，靠近侧挡板一侧的滑轨与侧挡板之间存在间隙，在靠近总刻度一侧的支撑板上设置有一个台阶，台阶一端的支撑板的厚度为台阶另一端的支撑板的厚度的一半，且厚度小的支撑板位于靠近侧挡板一侧，总刻度的起始点由靠近侧挡板一端的支撑板开始；所述的挡块为长方体结构且挡块与滑轨垂直，挡块的一端延伸至侧挡板处。

[0006] 上述技术方案，在实际使用过程中，在测量平台上的支撑板的设计且支撑板的顶端为弧形结构，同时支撑板处设置台阶，形成一端厚一端薄。在较厚的一端进行曲棍球杆的平衡点测量，将曲棍球杆搁置在支撑板上方，在其平衡的状态下通过挡块对其支撑板到曲棍球杆端部之间的距离进行测量，实现对其平衡点的测量。另外，由于曲棍球杆在支撑板顶端的弧形结构上处于平衡状态时，其支撑板与曲棍球杆的支撑点位于支撑板的中间部位，所以将总刻度的起始点设置在厚度较小的支撑板处，可使得测量精度高。在测量总长度时，只需要将曲棍球杆的一端与支撑板厚度较小处接触，另一端与挡块接触，同时利用侧挡板进行曲棍球杆的垂直度的调整，确保测量的精度。上述方案对曲棍球杆的长度及平衡点的测量精度及效率高，操作简单方便。

[0007] 在靠近支撑板一端的侧挡板上设置有通孔，在通孔内设置有定位调节块，在通孔上方的侧挡板上设置有竖直向下的顶紧螺栓。该结构的设计，可根据被测量的曲棍球杆的型号不同调整定位调节块的位置，从而能确保曲棍球杆与侧挡板、定位调节接触时可与支撑板之间相互垂直，对其长度的测量更加准确。

[0008] 在定位调节块的上表面设置有定位刻度。该结构的设计，可根据不同型号的曲棍

球杆记录定位调节块的位置，从而方便后续使用，提升使用性能。

[0009] 本实用新型所得到的一种草地曲棍球杆的平衡及长度测量台，其通过合理的结构设计，能对曲棍球杆的平衡点进行快速测量，同时也可以对曲棍球杆的总长度进行快速精准的测量。

附图说明

[0010] 图1为本实用新型测量平衡点时的结构示意图；

[0011] 图2为本实用新型测量总长度时的结构示意图。

具体实施方式

[0012] 下面通过实施例结合附图对本实用新型作进一步的描述。

[0013] 实施例1：

[0014] 如图1、图2所示，本实施例描述的一种草地曲棍球杆的平衡及长度测量台，包括一个测量平台1，在测量平台1的一端设置有竖直向上的支撑板2，在测量平台1的一侧设置有侧挡板3，所述的侧挡板3与支撑板2之间相互垂直，支撑板2顶端的截面为弧形结构，在测量平台1上设置有总刻度4，总刻度4方向与支撑板2垂直，在总刻度4的两侧设置有滑轨5，在滑轨5上设置有挡块6，滑轨5与总刻度4平行，且挡块6在滑轨5上滑动，靠近侧挡板3一侧的滑轨5与侧挡板3之间存在间隙，在靠近总刻度4一侧的支撑板2上设置有一个台阶，台阶一端的支撑板2的厚度为台阶另一端的支撑板2的厚度的一半，且厚度小的支撑板2位于靠近侧挡板3一侧，总刻度4的起始点由靠近侧挡板3一端的支撑板2开始；所述的挡块6为长方体结构且挡块6与滑轨5垂直，挡块6的一端延伸至侧挡板3处。

[0015] 在靠近支撑板2一端的侧挡板3上设置有通孔，在通孔内设置有定位调节块7，在通孔上方的侧挡板3上设置有竖直向下的顶紧螺栓9。在定位调节块7的上表面设置有定位刻度8。

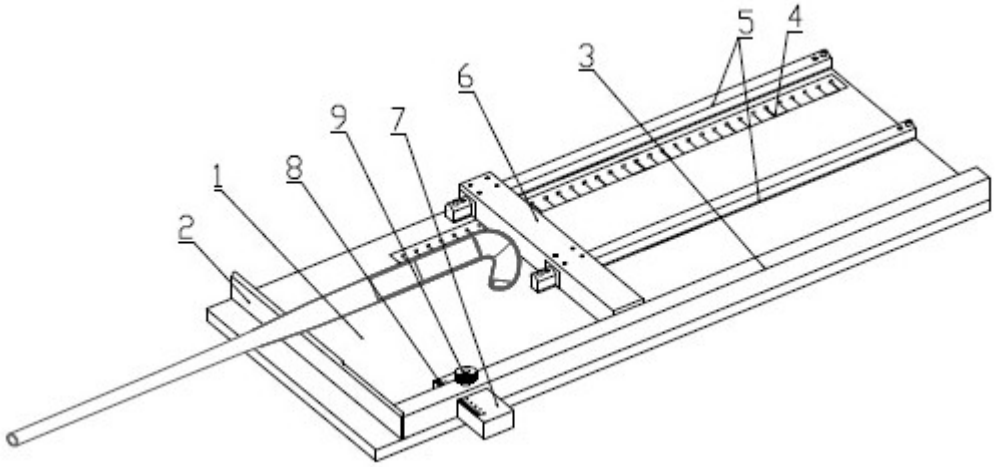

图1

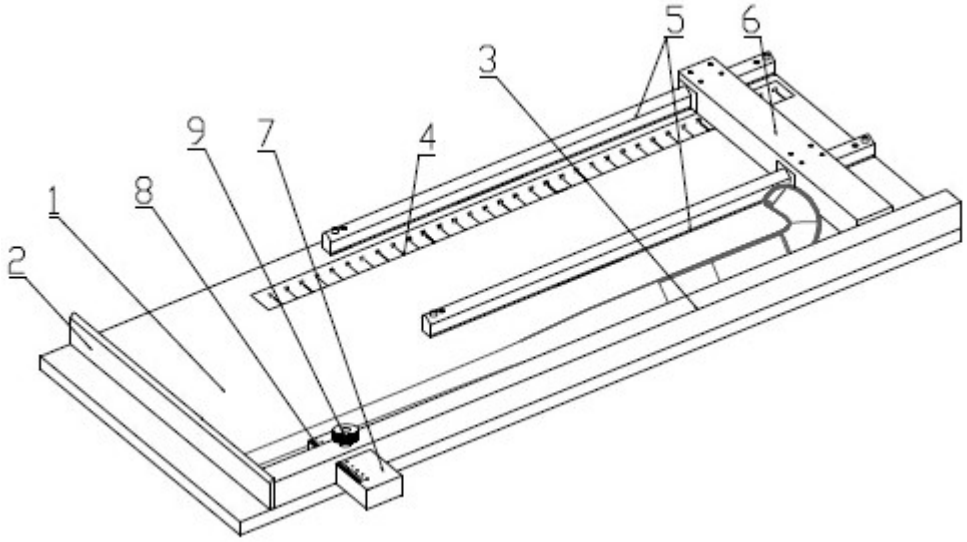

图2