(19)中华人民共和国国家知识产权局

(12)实用新型专利

(10)授权公告号 CN 205802663 U
(45)授权公告日 2016.12.14

(21)申请号 201620586901.8

(22)申请日 2016.06.16

(73)专利权人 苏州华驰机械有限公司
地址 215000 江苏省苏州市相城区阳澄湖凤阳路151号

(72)发明人 张阿兴

(74)专利代理机构 苏州铭浩知识产权代理事务所(普通合伙) 32246
代理人 潘志渊

(51)Int.Cl.
B65H 75/10(2006.01)

(ESM)同样的发明创造已同日申请发明专利

权利要求书1页 说明书1页 附图1页

(54)实用新型名称

一种绕线转盘

(57)摘要

本实用新型涉及一种绕线转盘，包含圆盘状的本体，本体的中心设置有轴孔，本体由外到内依次设置为阶梯状向外凸起的外盘、中盘和内盘；所述外盘上设置有绕本体轴线均匀排列的工艺孔；本实用新型的绕线转盘，通过阶梯状向外凸起的外盘、中盘和内盘结构，满足了新型绕线器对绕线分层的需要；并且在外盘上设置了均匀排列的工艺孔，在保证转盘平稳转动的同时，减轻了负重。

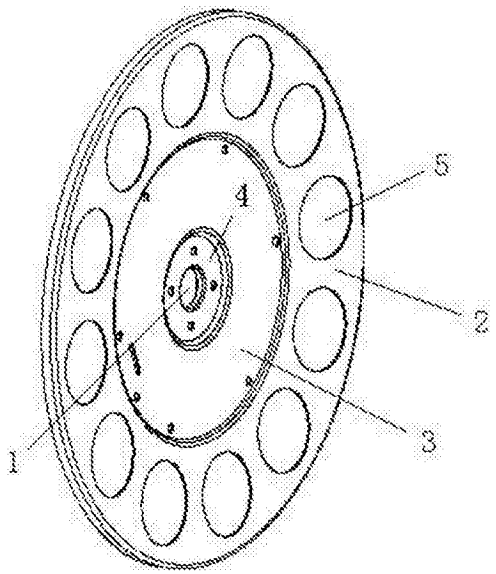

CN 205802663 U

1.一种绕线转盘，其特征在于：包含圆盘状的本体，本体的中心设置有轴孔(1)，本体由外到内依次设置为阶梯状向外凸起的的外盘(2)、中盘(3)和内盘(4)；所述外盘(2)上设置有绕本体轴线均匀排列的工艺孔(5)。

2.根据权利要求1所述的绕线转盘，其特征在于：所述内盘(4)上设置有多个连接孔。

3.根据权利要求1所述的绕线转盘，其特征在于：所述工艺孔(5)有12个。

一种绕线转盘

技术领域

[0001] 本实用新型涉及一种绕线转盘。

背景技术

[0002] 绕线器是一种用于将长的管线缠绕收拢的工具，绕线器一般需要通过绕线轴和绕线盘配合进行收放线，现有的绕线盘多为一个平板盘状部件，不能满足新型绕线器绕线分层的需要，而且整体的盘状部件较重，增加了整体负担。

实用新型内容

[0003] 针对上述存在的技术问题，本实用新型的目的是：提出了一种绕线转盘。

[0004] 本实用新型的技术解决方案是这样实现的：一种绕线转盘，包含圆盘状的本体，本体的中心设置有轴孔，本体由外到内依次设置为阶梯状向外凸起的的外盘、中盘和内盘；所述外盘上设置有绕本体轴线均匀排列的工艺孔。

[0005] 优选的，所述内盘上设置有多个连接孔。

[0006] 优选的，所述工艺孔有12个。

[0007] 由于上述技术方案的运用，本实用新型与现有技术相比具有下列优点：

[0008] 本实用新型的绕线转盘，通过阶梯状向外凸起的的外盘、中盘和内盘结构，满足了新型绕线器对绕线分层的需要；并且在外盘上设置了均匀排列的工艺孔，在保证转盘平稳转动的同时，减轻了负重。

附图说明

[0009] 下面结合附图对本实用新型技术方案作进一步说明：

[0010] 附图1为本实用新型的一种绕线转盘的立体图。

具体实施方式

[0011] 下面结合附图来说明本实用新型。

[0012] 如附图1所示，本实用新型所述的一种绕线转盘，包含圆盘状的本体，本体的中心设置有轴孔1，本体由外到内依次设置为阶梯状向外凸起的的外盘2、中盘3和内盘4，内盘4上设置有多个连接孔；所述外盘2上设置有绕本体轴线均匀排列的12个工艺孔5。

[0013] 以上仅是本实用新型的具体应用范例，对本实用新型的保护范围不构成任何限制。凡采用等同变换或者等效替换而形成的技术方案，均落在本实用新型权利保护范围之内。

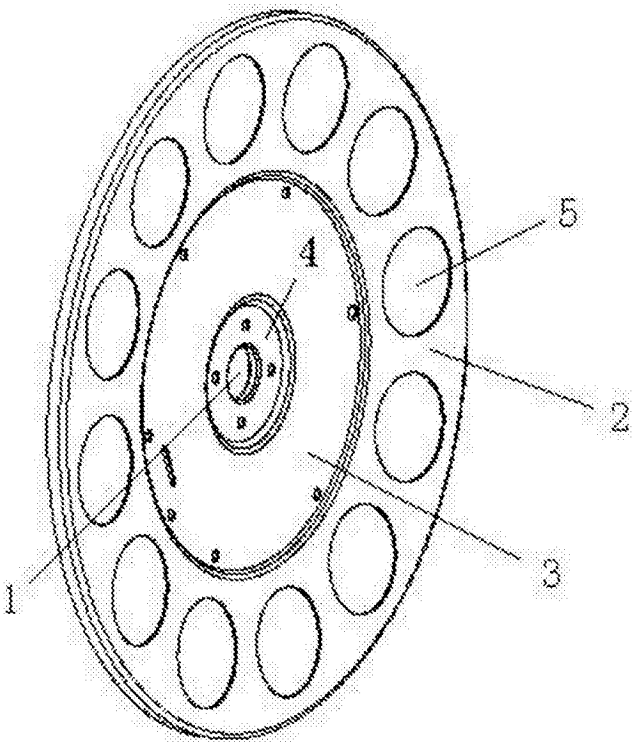

图1