(19)中华人民共和国国家知识产权局

(12)实用新型专利

(10)授权公告号 CN 209129420 U
(45)授权公告日 2019.07.19

(21)申请号 201821637780.0

(22)申请日 2018.10.10

(73)专利权人 河北大学
地址 075000 河北省保定市七一东路2666号河北大学

(72)发明人 杨海镭 姜克娟

(51)Int.Cl.
E04H 1/12(2006.01)
E04D 13/18(2018.01)
E01F 9/615(2016.01)
E01F 9/658(2016.01)
H02J 7/35(2006.01)

权利要求书1页 说明书3页 附图2页

(54)实用新型名称

一种湿地保护规划用警示牌

(57)摘要

本实用新型公开了一种湿地保护规划用警示牌，包括底座，所述底座上表面左右两侧均固定安装有支撑杆，两组所述支撑杆之间固定安装有警示板，所述警示板顶部固定安装有LED显示屏，所述警示板表面左右两侧均安装有夹持框，所述夹持框呈倒U型，所述夹持框上表面中部开设有螺孔，所述螺孔内旋接有固定螺杆，所述固定螺杆靠近夹持框内壁的一端与夹持板上表面中部固定连接。本实用新型通过警示板上的夹持框，可以对大小不同的警示标语或者规划图进行夹持固定，代替了传统的粘贴方式，方便警示标语和规划图的后期更换，且通过警示板顶部的LED显示屏与警示板配合使用，有利于提高警示的效果，较为实用，适合广泛推广与使用。

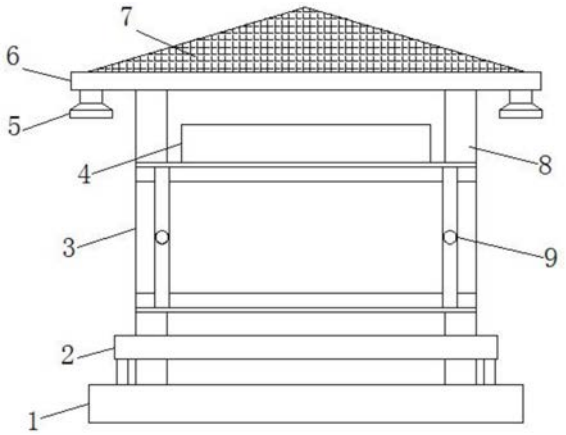

CN 209129420 U

1.一种湿地保护规划用警示牌,包括底座(1),其特征在于:所述底座(1)上表面左右两侧均固定安装有支撑杆(8),两组所述支撑杆(8)之间固定安装有警示板(3),所述警示板(3)顶部固定安装有LED显示屏(4),所述警示板(3)表面左右两侧均安装有夹持框(9),所述夹持框(9)呈倒U型,所述夹持框(9)上表面中部开设有螺孔(15),所述螺孔(15)内旋接有固定螺杆(16),所述固定螺杆(16)靠近夹持框(9)内壁的一端与夹持板(14)上表面中部固定连接,两组所述支撑杆(8)顶部分别与遮雨棚(6)底部左右两侧固定连接,所述遮雨棚(6)下表面的四个棱角处均固定安装有人体光控感应灯(5),所述人体光控感应灯(5)的型号为GR-QSXDD。

2.根据权利要求1所述的湿地保护规划用警示牌,其特征在于:所述警示板(3)与夹持框(9)底部左右两侧连接处均开设有滑槽(12),所述夹持框(9)底部左右两侧均固定安装有滑轨(13)且夹持框(9)通过滑轨(13)与滑槽(12)滑动连接。

3.根据权利要求1所述的湿地保护规划用警示牌,其特征在于:所述底座(1)上表面固定安装有坐凳(2),所述坐凳(2)共有两组且两组所述坐凳(2)分别位于两组所述支撑杆(8)的前后两侧。

4.根据权利要求1所述的湿地保护规划用警示牌,其特征在于:所述遮雨棚(6)表面固定安装有太阳能面板(7),所述遮雨棚(6)内底部固定安装有电池框(10),所述电池框(10)内安装有蓄电池(11)。

5.根据权利要求4所述的湿地保护规划用警示牌,其特征在于:所述太阳能面板(7)的电能输出端与蓄电池(11)的电能输入端连接,所述蓄电池(11)的电能输出端分别与LED显示屏(4)和人体光控感应灯(5)的电能输入端连接。

一种湿地保护规划用警示牌

技术领域

[0001] 本实用新型涉及湿地保护领域,特别涉及一种湿地保护规划用警示牌。

背景技术

[0002] 湿地公园是指以水为主体的公园。以湿地良好生态环境和多样化湿地景观资源为基础,以湿地的科普宣教、湿地功能利用、弘扬湿地文化等为主题,并建有一定规模的旅游休闲设施,可供人们旅游观光、休闲娱乐的生态型主题公园,湿地公园是国家湿地保护体系的重要组成部分,与湿地自然保护区、保护小区、湿地野生动植物保护栖息地以及湿地多用途管理区等共同构成了湿地保护管理体系。在湿地公园内,湿地保护规划警示牌是必不可少的。但是,现有的湿地保护规划用警示牌,结构简单,只具备简单的警示作用,实用性较低,且现有的湿地保护规划用警示牌的警示标语或者规划图,大多都是采用粘贴的方式,只能一次性使用,且后期更换清理较为麻烦。因此,我们提出一种湿地保护规划用警示牌。

实用新型内容

[0003] 本实用新型的主要目的在于提供一种湿地保护规划用警示牌,通过警示板上的夹持框,可以对大小不同的警示标语或者规划图进行夹持固定,代替了传统的粘贴方式,方便警示标语和规划图的后期更换,且通过警示板顶部的LED显示屏与警示板配合使用,有利于提高警示的效果,通过遮雨棚下表面的人体光控感应灯,可以在光线较暗且有人靠近时,提供照明,且遮雨棚可以起到遮阳挡雨的作用,较为实用,通过遮雨棚表面的太阳能面板,可以为LED显示屏和人体光控感应灯提供电能,节能环保,且通过底座上表面的坐凳,方便湿地公园内的游客休息,实用性高,可以有效解决背景技术中的问题。

[0004] 为实现上述目的,本实用新型采取的技术方案为:

[0005] 一种湿地保护规划用警示牌,包括底座,所述底座上表面左右两侧均固定安装有支撑杆,两组所述支撑杆之间固定安装有警示板,所述警示板顶部固定安装有LED显示屏,所述警示板表面左右两侧均安装有夹持框,所述夹持框呈倒U型,所述夹持框上表面中部开设有螺孔,所述螺孔内旋接有固定螺杆,所述固定螺杆靠近夹持框内壁的一端与夹持板上表面中部固定连接,两组所述支撑杆顶部分别与遮雨棚底部左右两侧固定连接,所述遮雨棚下表面的四个棱角处均固定安装有人体光控感应灯,所述人体光控感应灯的型号为GR-QSXDD。

[0006] 进一步的,所述警示板与夹持框底部左右两侧连接处均开设有滑槽,所述夹持框底部左右两侧均固定安装有滑轨且夹持框通过滑轨与滑槽滑动连接。

[0007] 进一步的,所述底座上表面固定安装有坐凳,所述坐凳共有两组且两组所述坐凳分别位于两组所述支撑杆的前后两侧。

[0008] 进一步的,所述遮雨棚表面固定安装有太阳能面板,所述遮雨棚内底部固定安装有电池框,所述电池框内安装有蓄电池。

[0009] 进一步的,所述太阳能面板的电能输出端与蓄电池的电能输入端连接,所述蓄电

池的电能输出端分别与LED显示屏和人体光控感应灯的电能输入端连接。

[0010] 与现有技术相比，本实用新型具有如下有益效果：

[0011] 1.本实用新型的湿地保护规划用警示牌，通过警示板上的夹持框，可以对大小不同的警示标语或者规划图进行夹持固定，代替了传统的粘贴方式，方便警示标语和规划图的后期更换，且通过警示板顶部的LED显示屏与警示板配合使用，有利于提高警示的效果。

[0012] 2.本实用新型的湿地保护规划用警示牌，通过遮雨棚下表面的人体光控感应灯，可以在光线较暗且有人靠近时，提供照明，且遮雨棚可以起到遮阳挡雨的作用，较为实用。

[0013] 3.本实用新型的湿地保护规划用警示牌，通过遮雨棚表面的太阳能面板，可以为LED显示屏和人体光控感应灯提供电能，节能环保，且通过底座上表面的坐凳，方便湿地公园内的游客休息，实用性高。

附图说明

[0014] 图1为本实用新型湿地保护规划用警示牌的整体结构示意图；

[0015] 图2为本实用新型湿地保护规划用警示牌的侧视结构示意图；

[0016] 图3为本实用新型湿地保护规划用警示牌的夹持框与警示板连接结构示意图。

[0017] 图中：1、底座；2、坐凳；3、警示板；4、LED显示屏；5、人体光控感应灯；6、遮雨棚；7、太阳能面板；8、支撑杆；9、夹持框；10、电池框；11、蓄电池；12、滑槽；13、滑轨；14、夹持板；15、螺孔；16、固定螺杆。

具体实施方式

[0018] 为使本实用新型实现的技术手段、创作特征、达成目的与功效易于明白了解，下面结合具体实施方式，进一步阐述本实用新型。

[0019] 如图1-3所示，一种湿地保护规划用警示牌，包括底座1，所述底座1上表面左右两侧均固定安装有支撑杆8，两组所述支撑杆8之间固定安装有警示板3，所述警示板3顶部固定安装有LED显示屏4，所述警示板3表面左右两侧均安装有夹持框9，所述夹持框9呈倒U型，所述夹持框9上表面中部开设有螺孔15，所述螺孔15内旋接有固定螺杆16，所述固定螺杆16靠近夹持框9内壁的一端与夹持板14上表面中部固定连接，两组所述支撑杆8顶部分别与遮雨棚6底部左右两侧固定连接，所述遮雨棚6下表面的四个棱角处均固定安装有人体光控感应灯5，所述人体光控感应灯5的型号为GR-QSXDD。

[0020] 本实施例中如图1和图3所示通过固定螺杆和固定板，可以对警示标语和规划图进行固定，代替了传统的粘贴方式，方便警示标语和规划图的后期更换，通过在遮雨棚下表面安装人体光控感应灯，可以在光线较暗且有人靠近时，提供照明，且遮雨棚可以起到遮阳挡雨的作用，较为实用。

[0021] 其中，所述警示板3与夹持框9底部左右两侧连接处均开设有滑槽12，所述夹持框9底部左右两侧均固定安装有滑轨13且夹持框9通过滑轨13与滑槽12滑动连接。

[0022] 本实施例中如图3所示通过夹持框与与警示板滑动连接，可以左右移动夹持框对大小尺寸不同的警示标语或者规划图进行固定。

[0023] 其中，所述底座1上表面固定安装有坐凳2，所述坐凳2共有两组且两组所述坐凳2分别位于两组所述支撑杆8的前后两侧。

[0024] 本实施例中如图1和图2所示通过在底座上表面安装坐凳，方便湿地公园内的游客休息。

[0025] 其中，所述遮雨棚6表面固定安装有太阳能面板7，所述遮雨棚6内底部固定安装有电池框10，所述电池框10内安装有蓄电池11。

[0026] 其中，所述太阳能面板7的电能输出端与蓄电池11的电能输入端连接，所述蓄电池11的电能输出端分别与LED显示屏4和人体光控感应灯5的电能输入端连接。

[0027] 本实施例中如图1和图2所示通过在遮雨棚表面安装太阳能面板，太阳能面板将光能转换成电能传输给蓄电池进行储存，为LED显示屏和人体光控感应灯提供电能，节能环保。

[0028] 工作原理：使用时，将警示标语置于警示板3表面，然后根据警示标语的大小尺寸，将夹持框9移动到警示标语的左右两侧，再转动固定螺杆16至固定螺杆16底部的夹持板14与警示标语表面紧密接触，对警示标语进行固定，代替了传统的粘贴方式，方便警示标语的后期更换，遮雨棚6表面的太阳能面板7，可以为LED显示屏4和人体光控感应灯5提供电能，节能环保，在光线较暗且有人靠近时，人体光控感应灯5亮起进行照明，底座1上表面的坐凳2，方便湿地公园内的游客休息，较为实用。

[0029] 以上显示和描述了本实用新型的基本原理和主要特征和本实用新型的优点。本行业的技术人员应该了解，本实用新型不受上述实施例的限制，上述实施例和说明书中描述的只是说明本实用新型的原理，在不脱离本实用新型精神和范围的前提下，本实用新型还会有各种变化和改进，这些变化和改进都落入要求保护的本实用新型范围内。本实用新型要求保护范围由所附的权利要求书及其等效物界定。

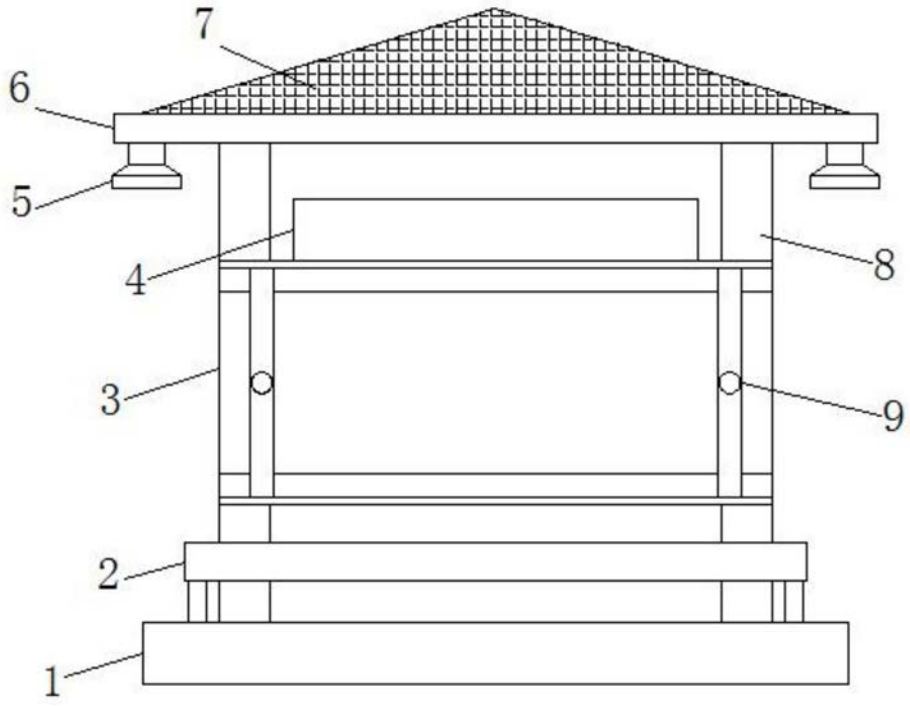

图1

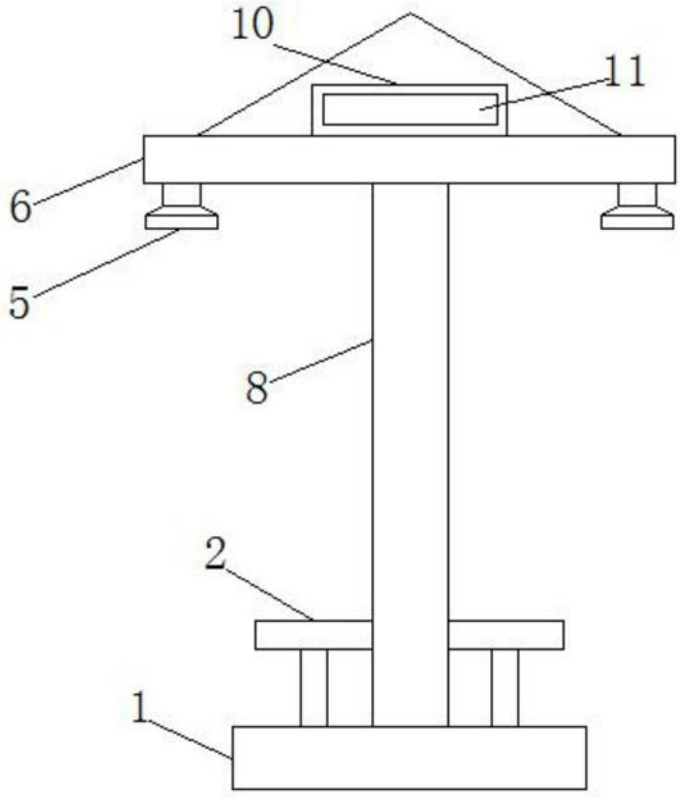

图2

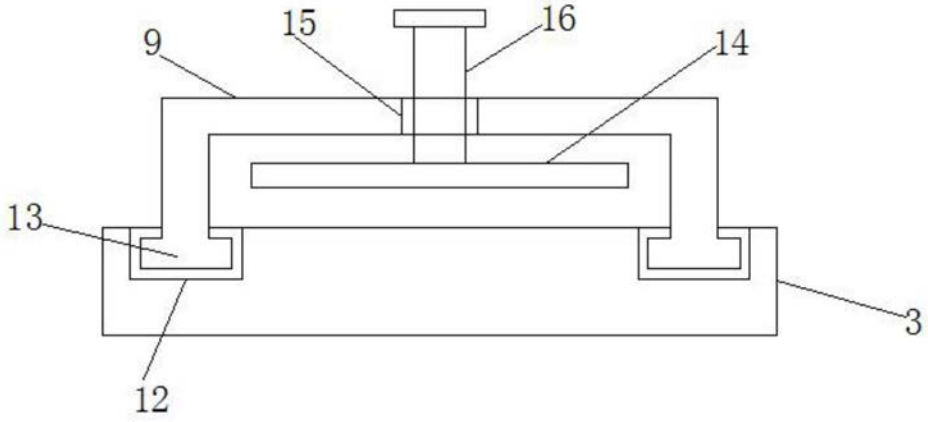

图3