(19)中华人民共和国国家知识产权局

(12)实用新型专利

(10)授权公告号 CN 204035323 U
(45)授权公告日 2014.12.24

(21)申请号 201420501177.5

(22)申请日 2014.09.01

(73)专利权人 黄文义
地址 362000 福建省泉州市南安市美林许厝村 38 号

(72)发明人 黄文义

(74)专利代理机构 北京科亿知识产权代理事务所（普通合伙） 11350
代理人 汤东凤

(51)Int.Cl.
B21D 28/34(2006.01)

权利要求书1页 说明书2页 附图1页

(54)实用新型名称

一种固定式卸料板构造的冲孔模

(57)摘要

本实用新型公开了一种固定式卸料板构造的冲孔模，其结构包括下模座和上模座，下模座和上模座之间通过两侧的导柱活动连接，上模座下方设有凸模固定座，下模座上方通过螺栓设有凹模，在凹模上表面通过螺栓固定有卸料板，卸料板前半部分与凹模上表面之间留有用来放置料板的间隙，卸料板后半部分的下方与凹模上方之间活动设有一块以上的垫高钢块，上模座中心活动贯穿设有模柄，模柄底部活动连接有两根凸模，卸料板设有两个供凸模运动的定位冲孔，本实用新型的卸料板前半部分与凹模上表面之用来放置料板的间隙的高度可调，这使得避免了卸料板与凹模之间的间隙过大而导致卸料时凸模因晃动易出现破损或者间隙过小而导致料板出现翘曲等变形。

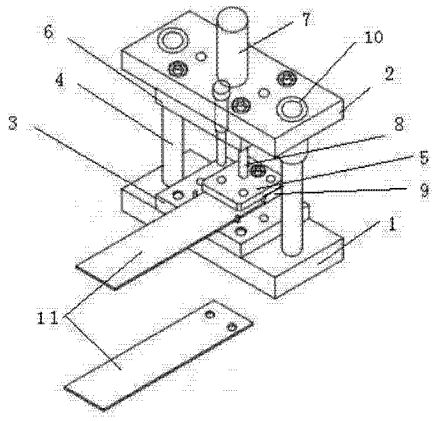

CN 204035323 U

1. 一种固定式卸料板构造的冲孔模，其特征在于：其结构包括下模座 (1) 和上模座 (2)，所述下模座 (1) 和上模座 (2) 之间通过两侧的导柱 (4) 活动连接，所述上模座 (2) 下方设有凸模固定座 (6)，所述下模座 (1) 上方通过螺栓设有凹模 (3)，在所述凹模 (3) 上表面通过螺栓固定有卸料板 (5)，所述卸料板 (5) 前半部分与凹模 (3) 上表面之间留有用来放置料板的间隙，所述卸料板 (5) 后半部分的下方与凹模 (3) 上方之间活动设有一块以上的垫高钢块 (9)，所述上模座 (2) 中心活动贯穿设有模柄 (7)，所述模柄 (7) 底部活动连接有两根凸模 (8)，所述卸料板 (5) 设有两个供凸模 (8) 运动的定位冲孔。

2. 根据权利要求 1 所述一种固定式卸料板构造的冲孔模，其特征在于：所述导柱 (4) 与下模座 (1) 和上模座 (2) 之间设有导套 (10)。

3. 根据权利要求 1 所述一种固定式卸料板构造的冲孔模，其特征在于：所述卸料板 (5) 前半部分的高度是后半部分高度的二分之一。

一种固定式卸料板构造的冲孔模

技术领域

[0001] 本实用新型涉及冲孔模，尤其涉及一种固定式卸料板构造的冲孔模。

背景技术

[0002] 现代模具行业是技术、资金密集的行业，模具技术水平的高低，在很大的程度上决定着产品的质量、效益和新产品的开发能力，因此已成为衡量一个国家产品制造水平高低的重要标志，对于精度要求不高的冲孔加工制件，经常采用作业性较好的固定式卸料板构造，但是现有技术的固定式卸料板构造的冲孔模，如果卸料板与凹模之间的间隙过大，虽然材料装入模具会变得容易，但卸料时凸模因晃动易出现破损，间隙小一些比较好，由于在进行孔加工时无压料装置，因此容易出现翘曲等变形，所以卸料板与凹模之间的间隙的高度非常重要，现有技术固定式卸料板构造的冲孔模卸料板与凹模之间的间隙的高度，这使得生产受到十分大的限制。

实用新型内容

[0003] 针对上述问题，本实用新型提供了一种固定式卸料板构造的冲孔模。

[0004] 为解决上述技术问题，本实用新型所采用的技术方案是：提供一种固定式卸料板构造的冲孔模，其结构包括下模座和上模座，所述下模座和上模座之间通过两侧的导柱活动连接，所述上模座下方设有凸模固定座，所述下模座上方通过螺栓设有凹模，在所述凹模上表面通过螺栓固定有卸料板，所述卸料板前半部分与凹模上表面之间留有用来放置料板的间隙，所述卸料板后半部分的下方与凹模上方之间活动设有一块以上的垫高钢块，所述上模座中心活动贯穿设有模柄，所述模柄底部活动连接有两根凸模，所述卸料板设有两个供凸模运动的定位冲孔。

[0005] 进一步地，所述导柱与下模座和上模座之间设有导套。

[0006] 进一步地，所述卸料板前半部分的高度是后半部分高度的二分之一。

[0007] 由上述对本实用新型结构的描述可知，和现有技术相比，本实用新型具有如下优点：

[0008] 1. 在针对长尺寸制件的端部加工孔时，采用固定式卸料板构造，作业会比较方便，可将材料装入卸料板之中，在顶住内侧即顶住卸料板后半部分或者垫高钢块进行加工，因此作业性较好。

[0009] 2. 由于垫高钢块活动装设在卸料板后半部分的下方与凹模上方之间，这使得卸料板前半部分与凹模上表面之用来放置料板的间隙的高度可调，这使得避免了卸料板与凹模之间的间隙过大而导致卸料时凸模因晃动易出现破损或者间隙过小而导致料板出现翘曲等变形。

附图说明

[0010] 构成本申请的一部分的附图用来提供对本实用新型的进一步理解，本实用新型的

示意性实施例及其说明用于解释本实用新型，并不构成对本实用新型的不当限定。在附图中：

[0011] 图 1 为本实用新型一种固定式卸料板构造的冲孔模的整体构示意图；

[0012] 图 2 为本实用新型的卸料板与垫高钢块连接结构图；

具体实施方式

[0013] 为了使本实用新型的目的、技术方案及优点更加清楚明白，以下结合附图及实施例，对本实用新型进行进一步详细说明。应当理解，此处所描述的具体实施例仅仅用以解释本实用新型，并不用于限定本实用新型。

[0014] 实施例

[0015] 通过参考图 1 和图 2，一种固定式卸料板构造的冲孔模，其结构包括下模座 1 和上模座 2，所述下模座 1 和上模座 2 之间通过两侧的导柱 4 活动连接，所述上模座 2 下方设有凸模固定座 6，所述下模座 1 上方通过螺栓设有凹模 3，在所述凹模 3 上表面通过螺栓固定有卸料板 5，所述卸料板 5 前半部分与凹模 3 上表面之间留有用来放置料板的间隙，所述卸料板 5 后半部分的下方与凹模 3 上方之间活动设有一块以上的垫高钢块 9，所述上模座 2 中心活动贯穿设有模柄 7，所述模柄 7 底部活动连接有两根凸模 8，所述卸料板 5 设有两个供凸模 8 运动的定位冲孔，所述导柱 4 与下模座 1 和上模座 2 之间设有导套 10，所述卸料板 5 前半部分的高度是后半部分高度的二分之一。

[0016] 当料板 11 的规格尺寸确定好，可以根据料板 11 的厚度调节卸料板 5 前半部分与凹模 3 上表面之的间隙即通过使用垫高钢块 9 的块数，当开始工作的时候，模柄 7 连接动力源头，动力源头对模柄 7 进行上下运动的控制，使得凸模 8 往定位冲孔迅速运动，即让料板 11 冲孔，带到冲孔成功便可以更换料板 11，。

[0017] 以上所述仅为本实用新型的较佳实施例而已，并不用以限制本实用新型，凡在本实用新型的精神和原则之内所作的任何修改、等同替换和改进等，均应包含在本实用新型的保护范围之内。

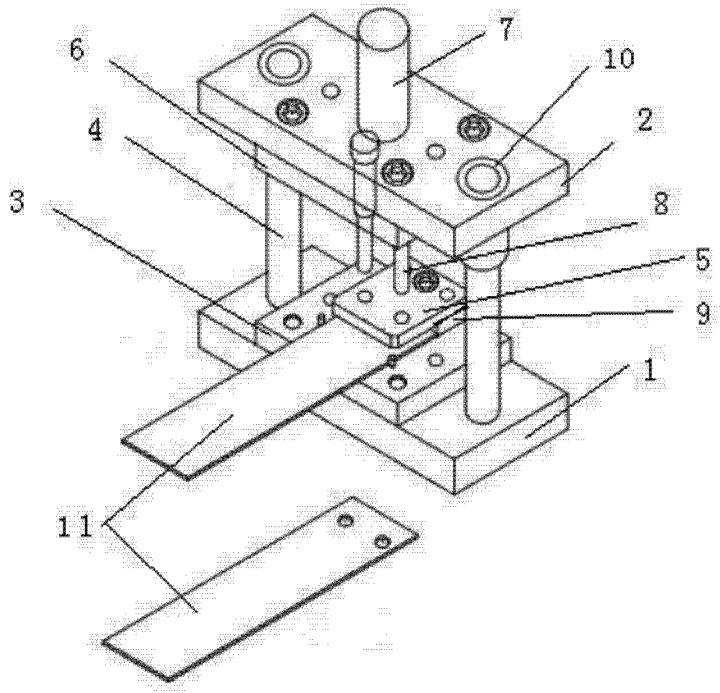

图 1

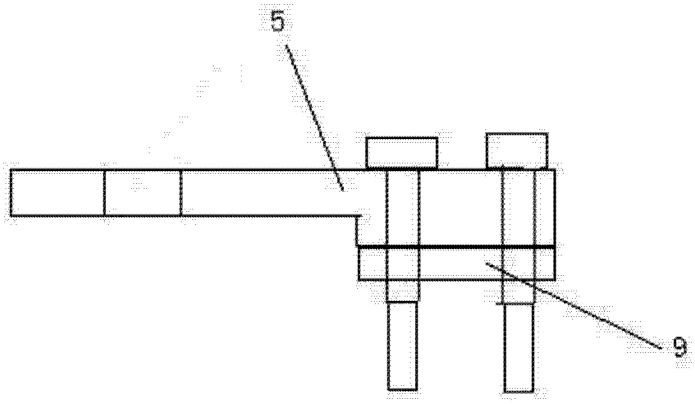

图 2