(19)中华人民共和国国家知识产权局

(12)实用新型专利

(10)授权公告号 CN 210740212 U
(45)授权公告日 2020.06.12

(21)申请号 201921717230.4

(22)申请日 2019.10.14

(73)专利权人 中山市幸威照明科技有限公司
地址 528400 广东省中山市古镇镇曹二曹安南路南五街20号5楼

(72)发明人 江先威

(74)专利代理机构 昆明合众智信知识产权事务所 53113
代理人 王昕

(51)Int.Cl.
F21S 9/03(2006.01)
F21V 17/16(2006.01)
F21V 17/12(2006.01)
F21V 23/00(2015.01)
F21V 31/00(2006.01)
F21W 131/103(2006.01)
F21Y 115/10(2016.01)

权利要求书1页 说明书2页 附图2页

(54)实用新型名称

一种新型太阳能路灯

(57)摘要

本实用新型公开了一种新型太阳能路灯，包括太阳能灯体，所述太阳能灯体顶部设有太阳能支撑座，所述太阳能支撑座表面设有固定螺孔，所述太阳能灯体内部上端设有大容量电池仓，所述大容量电池仓下端对应设有太阳能控制器槽所述太阳能控制器槽表面设有太阳能板安装槽，所述太阳能灯体左右两侧设有卡接凹槽，使用时通过太阳能灯体设有的大容量电池仓将大电池安装在仓内，便于对大容量电池的保护，通过设有的太阳能控制器槽将控制器安装在槽内，通过太阳能灯体设有的卡接凹槽与太阳能前盖进行扣接安装，本实用新型设计结构简单，制作成本低，便于安装使用，而且能够有效提高电池的使用寿命。

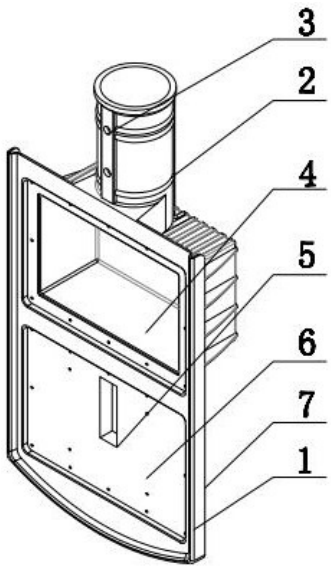

CN 210740212 U

1.一种新型太阳能路灯,包括太阳能灯体(1),其特征在于:所述太阳能灯体(1)顶部设有太阳能支撑座(2),所述太阳能支撑座(2)表面设有固定螺孔(3),所述太阳能灯体(1)内部上端设有大容量电池仓(4),所述大容量电池仓(4)下端对应设有太阳能控制器槽(5)所述太阳能控制器槽(5)表面设有太阳能板安装槽(6),所述太阳能灯体(1)左右两侧设有卡接凹槽(7)。

2.根据权利要求1所述的一种新型太阳能路灯,其特征在于:所述太阳能板安装槽(6)表面设有螺丝孔若干。

3.根据权利要求1所述的一种新型太阳能路灯,其特征在于:所述太阳能支撑座(2)设置为圆柱空心体。

一种新型太阳能路灯

技术领域

[0001] 本实用新型属于太阳能路灯技术领域，具体涉及一种新型太阳能路灯。

背景技术

[0002] 太阳能灯具是采用晶体硅太阳能电池供电，免维护的胶体电池存储电能，超高亮LED灯具作为光源，并由智能化充放电控制器控制，用于代替传统公用电力照明的灯具。具有无需铺设线缆，稳定性好，发光效率高，安装维护简便，节能环保等多种优点。广泛应用于城市主次干道，小区，工厂，旅游景点等多种场合。

[0003] 传统的太阳能灯具的电池是直接设置在灯壳外侧，保护措施差，且没有一些装置对其进行保护，导致电池的使用寿命短。

实用新型内容

[0004] 本实用新型的目的在于提供一种新型太阳能路灯，以解决上述背景技术中提出的问题。

[0005] 为实现上述目的，本实用新型提供如下技术方案：一种新型太阳能路灯，包括太阳能灯体，所述太阳能灯体顶部设有太阳能支撑座，所述太阳能支撑座表面设有固定螺孔，所述太阳能灯体内部上端设有大容量电池仓，所述大容量电池仓下端对应设有太阳能控制器槽所述太阳能控制器槽表面设有太阳能板安装槽，所述太阳能灯体左右两侧设有卡接凹槽。

[0006] 优选的，所述太阳能板安装槽表面设有螺丝孔若干。

[0007] 优选的，所述太阳能支撑座设置为圆柱空心体。

[0008] 优选的，所述卡接凹槽安装于太阳能灯体边缘上端。

[0009] 本实用新型的技术效果和优点：该新型太阳能路灯，使用时通过太阳能灯体设有的大容量电池仓将大电池安装在仓内，便于对大容量电池的保护，通过设有的太阳能控制器槽将控制器安装在槽内，在通过太阳能板安装槽上设有的螺丝孔将太阳能板安装固定，通过太阳能灯体设有的卡接凹槽与太阳能前盖进行扣接安装，通过太阳能支撑座设的固定螺孔，便于安装固定在灯杆上，且本实用新型设计结构简单，制作成本低，便于安装使用，而且本装置能够安装大容量太阳能蓄电池方，从而对电池保护设计能够得到较好的防水，能够有效提高电池的使用寿命。

附图说明

[0010] 图1为本实用新型的结构示意图；

[0011] 图2为本实用新型俯视结构示意图结构示意图。

[0012] 图中：1、太阳能灯体；2、太阳能支撑座；3、固定螺孔；4、大容量电池仓；5、太阳能控制器槽；6、太阳能板安装槽；7、卡接凹槽。

具体实施方式

[0013] 下面将结合本实用新型实施例中的附图，对本实用新型实施例中的技术方案进行清楚、完整地描述，显然，所描述的实施例仅仅是本实用新型一部分实施例，而不是全部的实施例。基于本实用新型中的实施例，本领域普通技术人员在没有做出创造性劳动前提下所获得的所有其他实施例，都属于本实用新型保护的范围。

[0014] 请参阅图1-2，本实用新型提供一种技术方案：一种新型太阳能路灯，包括太阳能灯体1，所述太阳能灯体1顶部设有太阳能支撑座 2，所述太阳能支撑座2表面设有固定螺孔3，所述太阳能灯体1内部上端设有大容量电池仓4，所述大容量电池仓4下端对应设有太阳能控制器槽5所述太阳能控制器槽5表面设有太阳能板安装槽6，所述太阳能灯体1左右两侧设有卡接凹槽7。

[0015] 具体的，所述太阳能板安装槽6表面设有螺丝孔若干，便于太阳能灯板的安装固定。

[0016] 具体的，所述太阳能支撑座2设置为圆柱空心体，便于灯杆的安装固定。

[0017] 具体的，所述卡接凹槽7安装于太阳能灯体1边缘上端，便于安装与拆卸灯盖。

[0018] 具体使用时，通过太阳能灯体1设有的大容量电池仓4将大电池安装在仓内，便于对大容量电池的防水机及保护，通过设有的太阳能控制器槽5将控制器安装在槽内，在通过太阳能板安装槽6上设有的螺丝孔将太阳能板安装固定，通过太阳能灯体1设有的卡接凹槽7与太阳能前盖进行扣接安装，通过太阳能支撑座2设的固定螺孔3，便于安装固定在灯杆上。

[0019] 最后应说明的是：以上所述仅为本实用新型的优选实施例而已，并不用于限制本实用新型，尽管参照前述实施例对本实用新型进行了详细的说明，对于本领域的技术人员来说，其依然可以对前述各实施例所记载的技术方案进行修改，或者对其中部分技术特征进行等同替换，凡在本实用新型的精神和原则之内，所作的任何修改、等同替换、改进等，均应包含在本实用新型的保护范围之内。

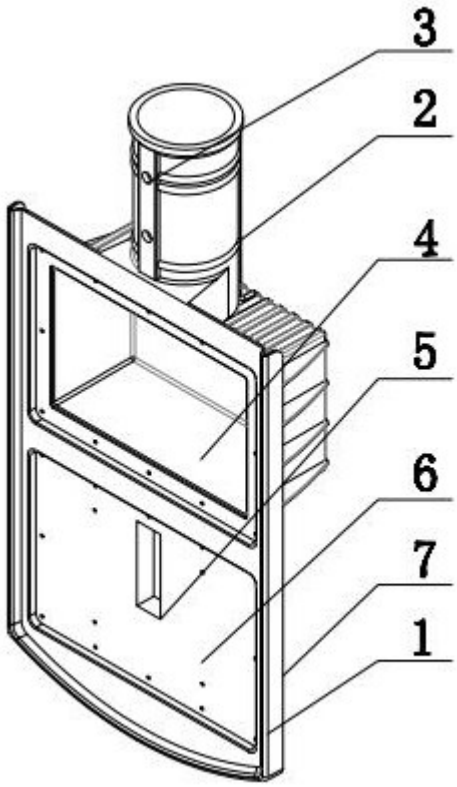

图1

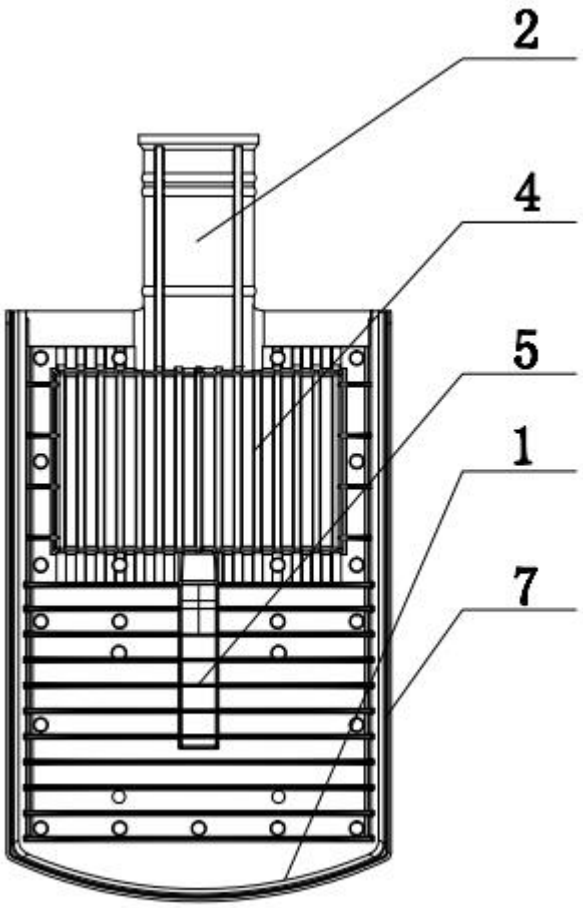

图2