(19)国家知识产权局

(12)实用新型专利

(10)授权公告号 CN 218898796 U
(45)授权公告日 2023.04.25

(21)申请号 202222681165.2

(22)申请日 2022.10.08

(73)专利权人 杭州开杰金属制品有限公司
地址 310000 浙江省杭州市余杭区余杭街道胜义路2号4幢1层106室、108室

(72)发明人 陶西乾 吴昌利

(74)专利代理机构 北京沁优知识产权代理有限公司 11684
专利代理师 姜宇

(51)Int.Cl.
A47B 41/00(2006.01)
A47B 41/02(2006.01)
A47B 1/04(2006.01)
A47B 21/007(2006.01)

权利要求书1页 说明书3页 附图2页

(54)实用新型名称

一种多媒体课桌

(57)摘要

本实用新型提供了一种多媒体课桌，属于课桌技术领域。该多媒体课桌包括桌体结构，所述桌体结构包括金属框架，所述金属框架的上部固定连接有桌板，所述桌板的右侧焊接有两个安装套筒；扩展桌板，所述扩展桌板的左侧固定连接有转轴，所述转轴与安装套筒插接，本实用新型通过上述设计得到的一种多媒体课桌，使用时，本多媒体课桌，带有桌体结构和金属框架，所述转轴与安装套筒插接，因此可以转动，在平时扩展桌板竖直朝下，在需要上多媒体课时，将扩展桌板转动与桌板平行，支撑杆能够插入插槽结构的内部，起到支撑作用，起到扩展桌面面积的目的，平板电脑镶嵌于扩展桌板的上部，所述主机体的上部设有凸起触摸屏，能够进行多媒体教学。

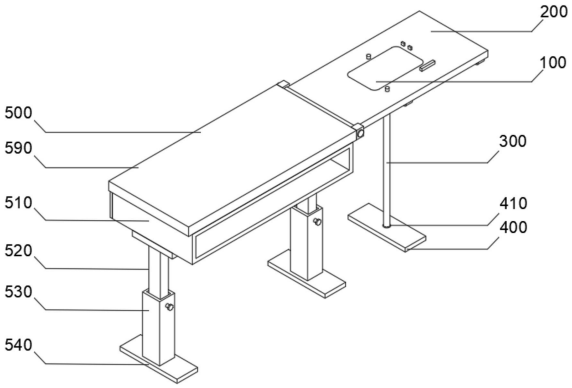

CN 218898796 U

1.一种多媒体课桌,其特征在于,包括

桌体结构(500),所述桌体结构(500)包括金属框架(510),所述金属框架(510)的上部固定连接有桌板(590),所述桌板(590)的右侧焊接有两个安装套筒(550);

扩展桌板(200),所述扩展桌板(200)的左侧固定连接有转轴(210),所述转轴(210)与安装套筒(550)插接,所述转轴(210)的两端分别焊接有限位块,所述扩展桌板(200)的下部设有插槽结构(230),所述插槽结构(230)的下部卡接有支撑杆(300);

平板电脑(100),所述平板电脑(100)镶嵌于扩展桌板(200)的上部,所述平板电脑(100)包括主机体(110),所述主机体(110)的上部设有凸起触摸屏(140)。

2.根据权利要求1所述的一种多媒体课桌,其特征在于,所述金属框架(510)的后侧焊接有挡板(580),所述金属框架(510)的左侧壁固定连接有磁钢(570)。

3.根据权利要求1所述的一种多媒体课桌,其特征在于,所述支撑杆(300)的下部设有底板(400),所述底板(400)上开设有圆形插槽(410)。

4.根据权利要求1所述的一种多媒体课桌,其特征在于,所述扩展桌板(200)的下部固定连接有两个塑胶套筒(220)。

5.根据权利要求1所述的一种多媒体课桌,其特征在于,所述主机体(110)的上部设有摄像头(130)和音量开关(120)。

6.根据权利要求1所述的一种多媒体课桌,其特征在于,所述主机体(110)的上部设有麦克风(150)和音响(160)。

7.根据权利要求1所述的一种多媒体课桌,其特征在于,所述金属框架(510)的下部固定连接有加强板(560),所述加强板(560)的下部焊接有支腿(520)。

8.根据权利要求7所述的一种多媒体课桌,其特征在于,所述支腿(520)的下部套有矩形套筒(530),所述矩形套筒(530)的下部焊接有加长板(540),所述矩形套筒(530)的前侧安装有调节螺栓(600)。

一种多媒体课桌

技术领域

[0001] 本实用新型涉及课桌技术领域，具体而言，涉及一种多媒体课桌。

背景技术

[0002] 课桌是人们日常学习生活中必不可少的用具，随着科技的日益进步，多媒体教学逐步走进了我们的教学工作中，一般多媒体教学采用的投影仪方式进行教学，但是由于光线和距离的原因，部分学生观看投影不清晰，影响教学质量，导致学生容易遗漏重点内容，解决该问题的有效办法是每个学生都能够有自己的显示器来观看教学多媒体的演示，这样的课桌设置促进了信息技术与课堂教学的整合，推动了教育质量的提高。

[0003] 目前课桌功能都较为单一，不带有扩展桌面，没有多媒体功能。

实用新型内容

[0004] 为了弥补以上不足，本实用新型提供了一种多媒体课桌，旨在改善多媒体课桌，不方便进行多媒体教学，不方便扩展的问题。

[0005] 本实用新型是这样实现的：

[0006] 本实用新型提供一种多媒体课桌，包括桌体结构，所述桌体结构包括金属框架，所述金属框架的上部固定连接有桌板，所述桌板的右侧焊接有两个安装套筒；扩展桌板，所述扩展桌板的左侧固定连接有转轴，所述转轴与安装套筒插接，所述转轴的两端分别焊接有限位块，所述扩展桌板的下部设有插槽结构，所述插槽结构的下部卡接有支撑杆；平板电脑，所述平板电脑镶嵌于扩展桌板的上部，所述平板电脑包括主机体，所述主机体的上部设有凸起触摸屏。

[0007] 在本实用新型的一种实施例中，所述金属框架的后侧焊接有挡板，所述金属框架的左侧壁固定连接有磁钢。

[0008] 在本实用新型的一种实施例中，所述支撑杆的下部设有底板，所述底板上开设有圆形插槽。

[0009] 在本实用新型的一种实施例中，所述扩展桌板的下部固定连接有两个塑胶套筒。

[0010] 在本实用新型的一种实施例中，所述主机体的上部设有摄像头和音量开关。

[0011] 在本实用新型的一种实施例中，所述主机体的上部设有麦克风和音响。

[0012] 在本实用新型的一种实施例中，所述金属框架的下部固定连接有加强板，所述加强板的下部焊接有支腿。

[0013] 在本实用新型的一种实施例中，所述支腿的下部套有矩形套筒，所述矩形套筒的下部焊接有加长板，所述矩形套筒的前侧安装有调节螺栓。

[0014] 本实用新型的有益效果是：本实用新型通过上述设计得到的一种多媒体课桌，使用时，本多媒体课桌，带有桌体结构和金属框架，金属框架的内部用于放置书包和文具，桌板的右侧焊接有两个安装套筒，所述扩展桌板的左侧固定连接有转轴，所述转轴与安装套筒插接，因此可以转动，在平时扩展桌板竖直朝下，在需要上多媒体课时，将扩展桌板转动

与桌板平行，支撑杆能够插入插槽结构的内部，起到支撑作用，起到扩展桌面面积的目的，平板电脑镶嵌于扩展桌板的上部，所述平板电脑包括主机体，所述主机体的上部设有凸起触摸屏，能够进行多媒体教学。

附图说明

[0015] 为了更清楚地说明本实用新型实施方式的技术方案，下面将对实施方式中所需要使用的附图作简单地介绍，应当理解，以下附图仅示出了本实用新型的某些实施例，因此不应被看作是对范围的限定，对于本领域普通技术人员来讲，在不付出创造性劳动的前提下，还可以根据这些附图获得其他相关的附图。

[0016] 图1是本实用新型实施方式提供的多媒体课桌扩展后视角结构示意图；

[0017] 图2为本实用新型实施方式提供的多媒体课桌折叠收起后结构示意图；

[0018] 图3为本实用新型实施方式提供的多媒体课桌底部视角结构示意图；

[0019] 图4为本实用新型实施方式提供的多媒体课桌平板电脑结构示意图。

[0020] 图中：100-平板电脑；110-主机体；120-音量开关；130-摄像头；140-凸起触摸屏；150-麦克风；160-音响；200-扩展桌板；210-转轴；220-塑胶套筒；230-插槽结构；300-支撑杆；400-底板；410-圆形插槽；500-桌体结构；510-金属框架；520-支腿；530-矩形套筒；540-加长板；550-安装套筒；560-加强板；570-磁钢；580-挡板；590-桌板；600-调节螺栓。

具体实施方式

[0021] 为使本实用新型实施方式的目的、技术方案和优点更加清楚，下面将结合本实用新型实施方式中的附图，对本实用新型实施方式中的技术方案进行清楚、完整地描述，显然，所描述的实施方式是本实用新型一部分实施方式，而不是全部的实施方式。基于本实用新型中的实施方式，本领域普通技术人员在没有作出创造性劳动前提下所获得的所有其他实施方式，都属于本实用新型保护的范围。

[0022] 实施例

[0023] 请参阅图1-4，本实用新型提供一种技术方案：一种多媒体课桌，包括桌体结构500，所述桌体结构500包括金属框架510，所述金属框架510的上部固定连接有桌板590，所述桌板590的右侧焊接有两个安装套筒550；扩展桌板200，所述扩展桌板200的左侧固定连接有转轴210，所述转轴210与安装套筒550插接，所述转轴210的两端分别焊接有限位块，所述扩展桌板200的下部设有插槽结构230，所述插槽结构230的下部卡接有支撑杆300；平板电脑100，所述平板电脑100镶嵌于扩展桌板200的上部，所述平板电脑100包括主机体110，所述主机体110的上部设有凸起触摸屏140。

[0024] 请参阅图1-图4，所述金属框架510的后侧焊接有挡板580，所述金属框架510的左侧壁固定连接有磁钢570，挡板580起到封闭金属框架510的后侧的目的，磁钢570用于吸附拆下来的底板400，底板400为铁制品。

[0025] 所述支撑杆300的下部设有底板400，所述底板400上开设有圆形插槽410，圆形插槽410用于支撑杆300的下部插入。

[0026] 所述扩展桌板200的下部固定连接有两个塑胶套筒220，塑胶套筒220用于放置拆下来的支撑杆300，起到收纳作用。

[0027] 请参阅图1、图2、图3和图4，所述主机体110的上部设有摄像头130和音量开关120，用于进行多媒体教学。

[0028] 所述主机体110的上部设有麦克风150和音响160。

[0029] 所述金属框架510的下部固定连接有加强板560，所述加强板560的下部焊接有支腿520，加强板560起到增大连接面积的目的，使得安装更稳固。

[0030] 所述支腿520的下部套有矩形套筒530，所述矩形套筒530的下部焊接有加长板540，所述矩形套筒530的前侧安装有调节螺栓600，加长板540使得支撑更稳定，调节螺栓600用于固定支腿520和矩形套筒530。

[0031] 具体的，该多媒体课桌的工作原理：使用时，本多媒体课桌，包括桌体结构500，所述桌体结构500包括金属框架510，金属框架510的内部用于放置书包和文具，桌板590的右侧焊接有两个安装套筒550，扩展桌板200，所述扩展桌板200的左侧固定连接有转轴210，所述转轴210与安装套筒550插接，因此可以转动，在平时扩展桌板200竖直朝下，在需要上多媒体课时，将扩展桌板200转动与桌板590平行，支撑杆300能够插入插槽结构的内部，起到支撑作用，起到扩展桌面面积的目的，平板电脑100镶嵌于扩展桌板200的上部，所述平板电脑100包括主机体110，所述主机体110的上部设有凸起触摸屏140，能够进行多媒体教学。

[0032] 以上所述仅为本实用新型的优选实施方式而已，并不用于限制本实用新型，对于本领域的技术人员来说，本实用新型可以有各种更改和变化。凡在本实用新型的精神和原则之内，所作的任何修改、等同替换、改进等，均应包含在本实用新型的保护范围之内。

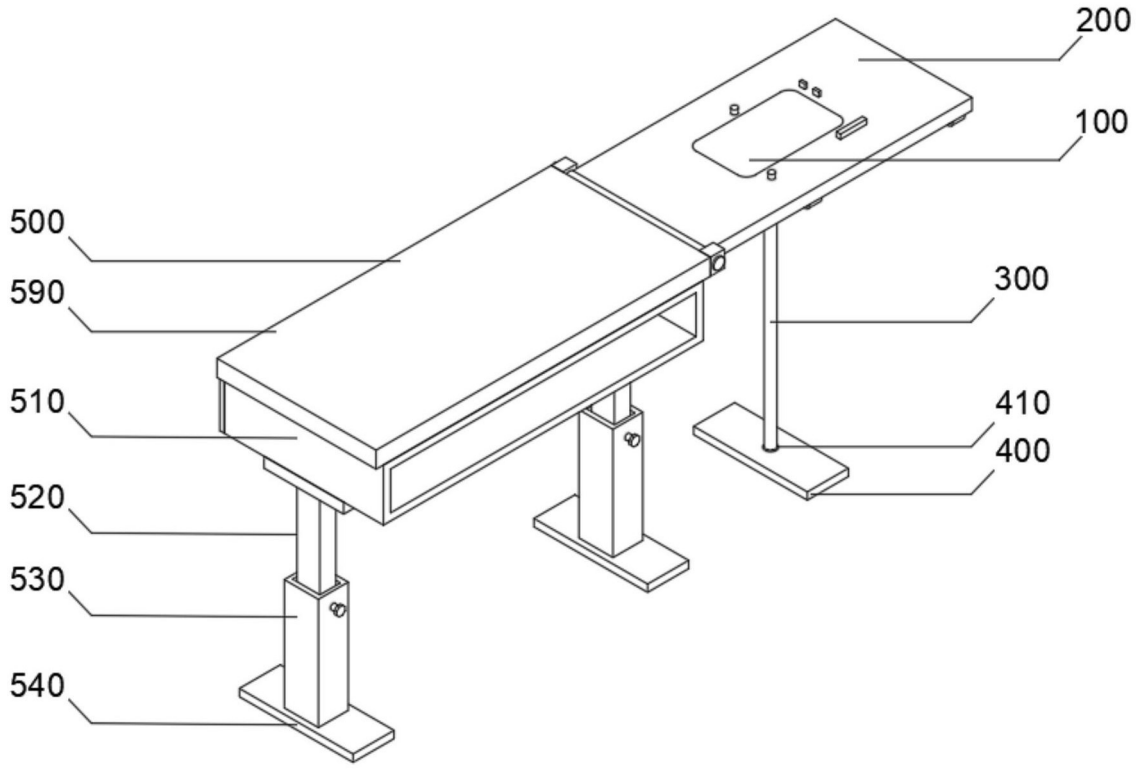
200
100
500
590
300
510
410
400
520
530
540

图1

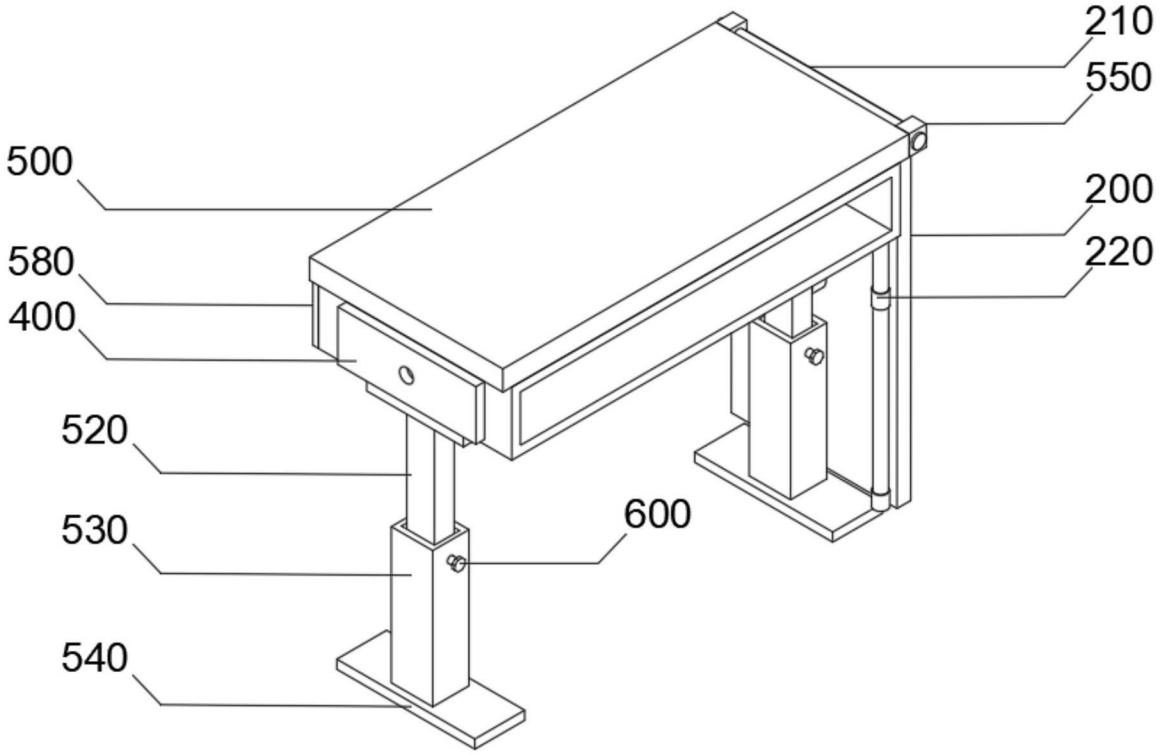
210
550
500
200
580
220
400
520
600
530
540

图2

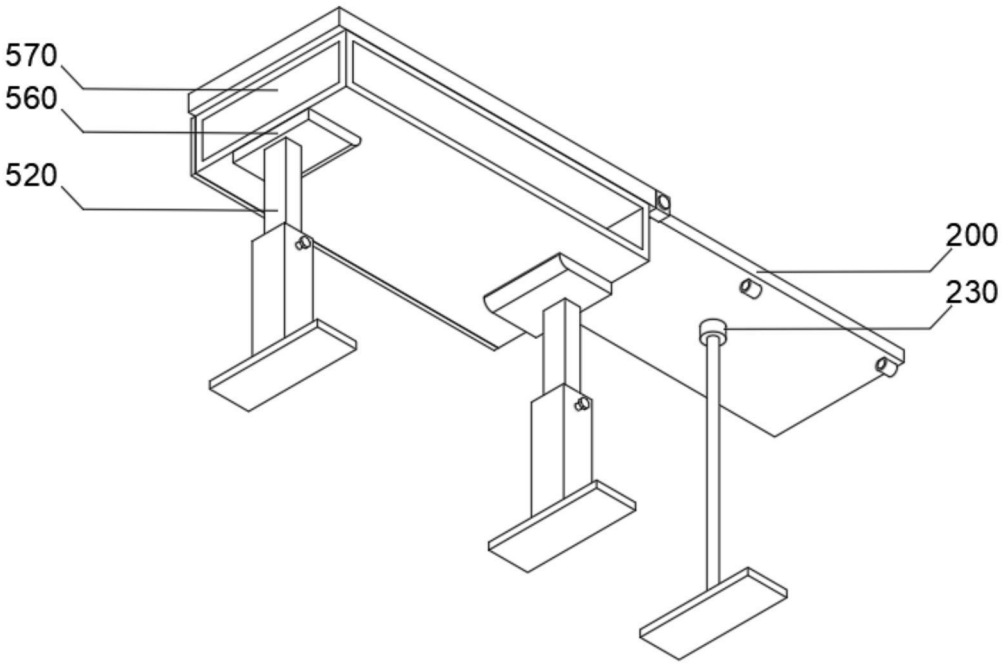

图3

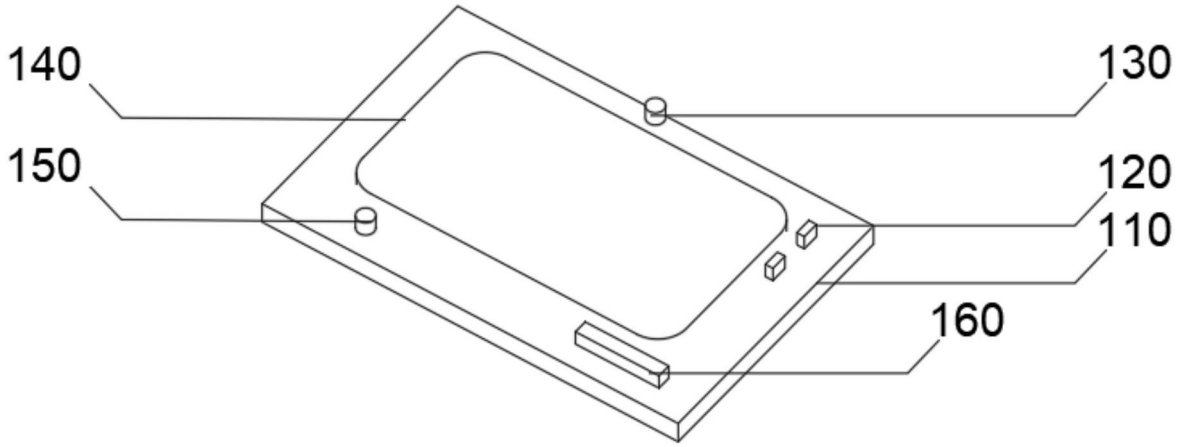

图4