(19)中华人民共和国国家知识产权局

(12)实用新型专利

(10)授权公告号 CN 203439397 U
(45)授权公告日 2014.02.19

(21)申请号 201320371785.4

(22)申请日 2013.06.25

(73)专利权人 江柏田
地址 242400 安徽省芜湖市南陵县许镇镇民一村江王时自然村 45 号

(72)发明人 江伟

(51)Int.Cl.
B65D 21/032(2006.01)

权利要求书1页 说明书2页 附图1页

(54)实用新型名称

一种组合式轻质泡沫箱

(57)摘要

本实用新型公开了一种组合式轻质泡沫箱，包括上箱体和若干个下箱体，上箱体底部以及上箱体箱口均设有封闭凸条，第一下箱体箱口设有与上箱体底部的封闭凸条相匹配的封闭凹槽，第一下箱体底部设有与第二下箱体箱口的封闭凹槽相匹配的封闭凸条。本实用通过封闭凸条与封闭凹槽进行组装，密封性能较好，箱体之间组装简易，在贮存和运输时占据空间少，节约了相应成本。

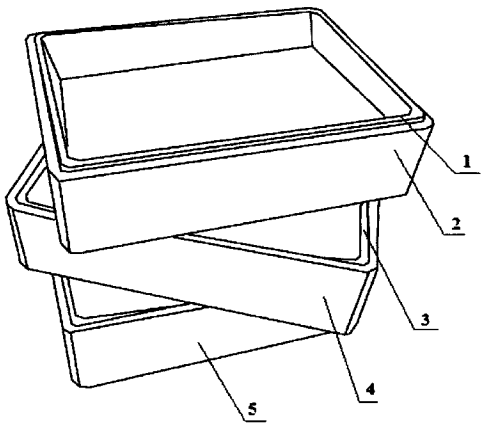

CN 203439397 U

1. 一种组合式轻质泡沫箱，包括上箱体 (2) 和若干个下箱体，其特征在于：所述上箱体 (2) 底部以及上箱体 (2) 箱口均设有封闭凸条 (1)，所述第一下箱体 (4) 箱口设有与上箱体 (2) 底部的封闭凸条 (1) 相匹配的封闭凹槽 (3)，第一下箱体 (4) 底部设有与第二下箱体 (5) 箱口的封闭凹槽 (3) 相匹配的封闭凸条 (1)。

2. 如权利要求 1 所述的一种组合式轻质泡沫箱，其特征在于：箱盖上设有与所述上箱体 (2) 箱口的封闭凸条 (1) 相匹配的封闭凹槽 (3)。

3. 如权利要求 1 所述的一种组合式轻质泡沫箱，其特征在于：所述的上箱体 (2)、下箱体以及箱盖为轻质阻燃型泡沫体。

一种组合式轻质泡沫箱

技术领域

[0001] 本实用新型涉及一种泡沫箱，具体涉及一种组合式轻质泡沫箱。

背景技术

[0002] 目前，在许多防震、易碎的产品或蔬菜、海鲜等在长途货运或搬运的过程中，都会用泡沫箱来保护。泡沫箱是当前瓜菜、水果、海鲜等各类经营者首选的运输包装材料，它既轻便又不会污染物品，且具有良好的保鲜性。另外，泡沫箱的生产和使用，不但减少纸箱原料的耗费，而且能提高各种物品运输和贮存的安全性。

[0003] 现有的泡沫箱存在组装不方便的缺陷，在运输和贮存时占据空间较大，造成许多不便，且现有的泡沫箱强度低，容易折断，在使用过程中泡沫颗粒易脱落，导致寿命较短。

实用新型内容

[0004] 本实用新型所要解决的技术问题是提供一种使用方便、占据空间少且强度高的组合式轻质泡沫箱。

[0005] 为解决上述技术问题，本实用新型采取的技术方案如下：

[0006] 一种组合式轻质泡沫箱，包括上箱体和若干个下箱体，所述上箱体底部以及上箱体箱口均设有封闭凸条，所述第一下箱体箱口设有与上箱体底部的封闭凸条相匹配的封闭凹槽，第一下箱体底部设有与第二下箱体箱口的封闭凹槽相匹配的封闭凸条。

[0007] 优选地，箱盖上设有与所述上箱体箱口的封闭凸条相匹配的封闭凹槽。

[0008] 进一步优选地，上述的上箱体、下箱体以及箱盖为轻质阻燃型泡沫体。

[0009] 与现有技术相比，本实用新型的有益效果为：

[0010] 本实用新型设计合理，通过封闭凸条与封闭凹槽进行组装，密封性能较好，同时箱体之间组装简易，在贮存和运输时占据空间少，节约了相应成本。本实用新型的上箱体、下箱体以及箱盖为轻质阻燃型泡沫体，质量轻，强度高，使用寿命长。本实用新型结构简单，制作成本低廉，易于推广。

附图说明

[0011] 下面结合附图和具体实施方式对本实用新型作进一步详细的说明。

[0012] 图 1 为本实用新型一种组合式轻质泡沫箱的结构示意图。

具体实施方式

[0013] 如图 1 所示，一种组合式轻质泡沫箱，包括上箱体 2 和若干个下箱体，所述上箱体 2 底部以及上箱体 2 箱口均设有封闭凸条 1，所述第一下箱体 4 箱口设有与上箱体 2 底部的封闭凸条 1 相匹配的封闭凹槽 3，第一下箱体 4 底部设有与第二下箱体 5 箱口的封闭凹槽 3 相匹配的封闭凸条 1。箱盖上设有与所述上箱体 2 箱口的封闭凸条 1 相匹配的封闭凹槽 3。所述的上箱体 2、下箱体以及箱盖为轻质阻燃型泡沫体。

[0014] 本实用新型通过封闭凸条 1 与封闭凹槽 3 将上箱体 2 与箱盖进行组装、将上箱体 2 与若干个下箱体进行组装，组装简易，在贮存和运输时节约空间，降低了相应成本。

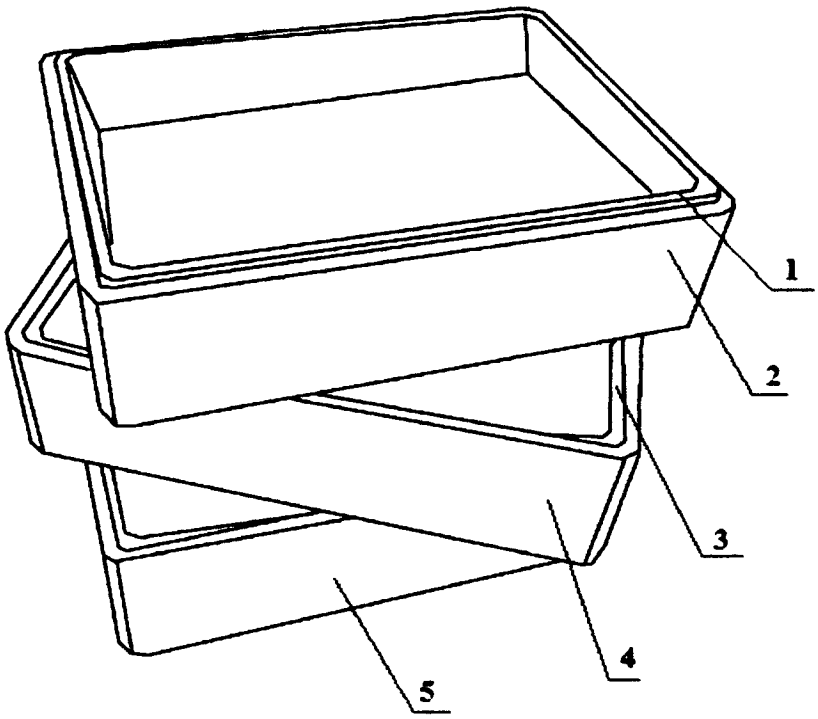

图 1