(19)中华人民共和国国家知识产权局

(12)实用新型专利

(10)授权公告号 CN 212017585 U
(45)授权公告日 2020.11.27

(21)申请号 202020563711.0

(22)申请日 2020.04.16

(73)专利权人 景德镇漾知味陶瓷文化有限公司
地址 333000 江西省景德镇市陶瓷园区内

(72)发明人 朱筱平

(74)专利代理机构 北京恒泰铭睿知识产权代理有限公司 11642
代理人 何平

(51)Int.Cl.
B01F 9/12(2006.01)

权利要求书1页 说明书3页 附图2页

(54)实用新型名称

一种可使原料混合更充分的原料加工设备

(57)摘要

本实用新型涉及原料加工技术领域，且公开了一种可使原料混合更充分的原料加工设备，包括筒体，所述筒体的内部活动连接有内筒，所述筒体内部的底部固定连接有保护罩，所述保护罩内部的底部固定连接有旋转电机，所述旋转电机的顶部固定连接有固定板，所述固定板的内部固定连接有转轴，所述保护罩的顶部固定连接有挡板，所述挡板的顶部固定连接有轴承，所述内筒底部的右侧开设有出料孔，所述内筒的内部固定连接有隔板。该可使原料混合更充分的原料加工设备，通过旋转电机带动固定板转动，固定板带动转轴转动，转轴带动内筒转动，内筒转动因而原料在内筒中可以快速转动，从而达到混合均匀的效果。

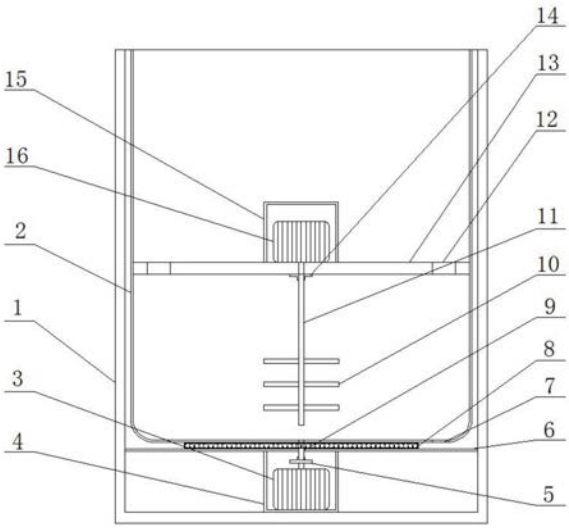

CN 212017585 U

1.一种可使原料混合更充分的原料加工设备，包括筒体(1)，其特征在于：所述筒体(1)的内部活动连接有内筒(2)，所述筒体(1)内部的底部固定连接有保护罩(4)，所述保护罩(4)内部的底部固定连接有旋转电机(3)，所述旋转电机(3)的顶部固定连接有固定板(5)，所述固定板(5)的内部固定连接有转轴(9)，所述保护罩(4)的顶部固定连接有挡板(6)，所述挡板(6)的顶部固定连接有轴承(8)，所述内筒(2)底部的右侧开设有出料孔(7)，所述内筒(2)的内部固定连接有隔板(13)，所述隔板(13)的顶部固定连接有电机罩(15)，所述隔板(13)的顶部且位于电机罩(15)的内部固定连接有搅拌电机(16)，所述隔板(13)的内部开设有进料孔(12)，所述隔板(13)的底部活动连接有固定卡块(14)，所述固定卡块(14)的内部固定连接有传动杆(11)，所述传动杆(11)的外侧固定连接有扇叶(10)。

2.根据权利要求1所述的一种可使原料混合更充分的原料加工设备，其特征在于：所述转轴(9)固定连接在内筒(2)的底部。

3.根据权利要求1所述的一种可使原料混合更充分的原料加工设备，其特征在于：所述挡板(6)的中心开设中心孔。

4.根据权利要求1所述的一种可使原料混合更充分的原料加工设备，其特征在于：所述隔板(13)的中心开设中心孔。

5.根据权利要求1所述的一种可使原料混合更充分的原料加工设备，其特征在于：所述轴承(8)位于内筒(2)的底部。

6.根据权利要求1所述的一种可使原料混合更充分的原料加工设备，其特征在于：所述扇叶(10)垂直于传动杆(11)。

一种可使原料混合更充分的原料加工设备

技术领域

[0001] 本实用新型涉及原料加工技术领域，具体为一种可使原料混合更充分的原料加工设备。

背景技术

[0002] 原料是一种加工成产品之前的材料，随着社会的发展，经济的提升，各种各样的产品都被生产出来，生产这些产品需要不同的原材料和加工设备，因此，原料加工在生产过程中起到了很重要的作用。

[0003] 现有的原料加工中，绝大多数都是需要把原材料粉碎之后再放入生产设备中加工成新的产品，原材料粉碎之后需要进行混合，而现有的设备中，很多都存在混合不均匀的情况，因此我们提出了一种可使原料混合更充分的原料加工设备来解决以上的问题。

实用新型内容

[0004] (一)解决的技术问题

[0005] 针对现有技术的不足，本实用新型提供了一种可使原料混合更充分的原料加工设备，具备使原料混合均匀的优点，解决了原料加工过程中，混合不均匀的问题。

[0006] (二)技术方案

[0007] 为实现上述原料混合均匀的目的，本实用新型提供如下技术方案：一种可使原料混合更充分的原料加工设备，包括筒体，所述筒体的内部活动连接有内筒，所述筒体内部的底部固定连接有保护罩，所述保护罩内部的底部固定连接有旋转电机，所述旋转电机的顶部固定连接有固定板，所述固定板的内部固定连接有转轴，所述保护罩的顶部固定连接有挡板，所述挡板的顶部固定连接有轴承，所述内筒底部的右侧开设有出料孔，所述内筒的内部固定连接有隔板，所述隔板的顶部固定连接有电机罩，所述隔板的顶部且位于电机罩的内部固定连接有搅拌电机，所述隔板的内部开设有进料孔，所述隔板的底部活动连接有固定卡块，所述固定卡块的内部固定连接有传动杆，所述传动杆的外侧固定连接有扇叶。

[0008] 优选的，所述转轴固定连接在内筒的底部，从而使转轴转动带动内筒转动。

[0009] 优选的，所述挡板的中心开设中心孔，使得转轴能通过挡板中心孔与内筒连接。

[0010] 优选的，所述隔板的中心开设中心孔，使得电机转轴能通过隔板的中心孔与固定卡块连接。

[0011] 优选的，所述轴承位于内筒的底部，使得内筒更好的转动。

[0012] 优选的，所述扇叶均垂直于传动杆，使得扇叶更充分的搅动原料。

[0013] (三)有益效果

[0014] 与现有技术相比，本实用新型提供了一种可使原料混合更充分的原料加工设备，具备以下有益效果：

[0015] 1、该可使原料混合更充分的原料加工设备，通过旋转电机带动固定板转动，固定板带动转轴转动，转轴带动内筒转动，内筒转动因而原料在内筒中可以快速转动，搅拌电机

带动固定卡块转动，固定卡块带动传动杆转动，传动杆带动扇叶转动，扇叶转动使得内筒中的原料充分搅动，上下联合混动，从而达到混合均匀的效果。

[0016] 2、该可使原料混合更充分的原料加工设备，轴承位于内筒的底部，通过轴承将内筒与挡板隔开，减少了摩擦力，内筒通过旋转电机的作用转动，内筒在轴承上能更好的转动。

附图说明

[0017] 图1为本实用新型结构剖视图；

[0018] 图2为本实用新型结构俯视图；

[0019] 图中：1-筒体、2-内筒、3-旋转电机、4-保护罩、5-固定板、6-挡板、7-出料孔、8-轴承、9-转轴、10-扇叶、11-传动杆、12-进料孔、13-隔板、14-固定卡块、15-电机罩、16-搅拌电机。

具体实施方式

[0020] 下面将结合本实用新型实施例中的附图，对本实用新型实施例中的技术方案进行清楚、完整地描述，显然，所描述的实施例仅仅是本实用新型一部分实施例，而不是全部的实施例。基于本实用新型中的实施例，本领域普通技术人员在没有做出创造性劳动前提下所获得的所有其他实施例，都属于本实用新型保护的范围。

[0021] 请参阅图1-2，一种可使原料混合更充分的原料加工设备，包括筒体1，筒体1的内部活动连接有内筒2，筒体1内部的底部固定连接有保护罩4，保护罩4内部的底部固定连接有旋转电机3，旋转电机3的顶部固定连接有固定板5，固定板5的内部固定连接有转轴9，保护罩4的顶部固定连接有挡板6，挡板6的顶部固定连接有轴承8，内筒2底部的右侧开设有出料孔7，内筒2的内部固定连接有隔板13，隔板13的顶部固定连接有电机罩15，隔板13的顶部且位于电机罩15的内部固定连接有搅拌电机16，隔板13的内部开设有进料孔12，隔板13的底部活动连接有固定卡块14，固定卡块14的内部固定连接有传动杆11，传动杆11的外侧固定连接有扇叶10，转轴9固定连接在内筒2的底部，从而使转轴9转动带动内筒2转动，挡板6的中心开设中心孔，使得转轴9能通过挡板6中心孔与内筒2连接，隔板13的中心开设中心孔，使得电机转轴9能通过隔板13的中心孔与固定卡块14连接，轴承8位于内筒2的底部，使得内筒2更好的转动，扇叶10均垂直于传动杆11，使得扇叶10更充分的搅动原料。

[0022] 工作原理：内筒2底部通过旋转电机3带动固定板5转动，固定板5带动转轴9转动，转轴9带动内筒2转动，通过搅拌电机16带动固定卡块14转动，固定卡块14带动传动杆11转动，转动杆11带动扇叶10转动，扇叶10转动使得内筒2中的原料充分搅动，通过上下的联合混动，使得内筒2中的原料能够充分的混合。

[0023] 综上所述，该可使原料混合更充分的原料加工设备，通过旋转电机3带动固定板5转动，固定板5带动转轴9转动，转轴9带动内筒2转动，内筒2转动因而原料在内筒2中可以快速转动，搅拌电机16带动固定卡块14转动，固定卡块14带动传动杆11转动，传动杆11带动扇叶10转动，扇叶10转动使得内筒2中的原料充分搅动，上下联合混动，从而达到混合均匀的效果。

[0024] 该可使原料混合更充分的原料加工设备，轴承8位于内筒2的底部，通过轴承8将内

筒2与挡板6隔开，减少了摩擦力，内筒2通过旋转电机3的作用转动，内筒2在轴承8上能更好的转动。

[0025] 尽管已经示出和描述了本实用新型的实施例，对于本领域的普通技术人员而言，可以理解在不脱离本实用新型的原理和精神的情况下可以对这些实施例进行多种变化、修改、替换和变型，本实用新型的范围由所附权利要求及其等同物限定。

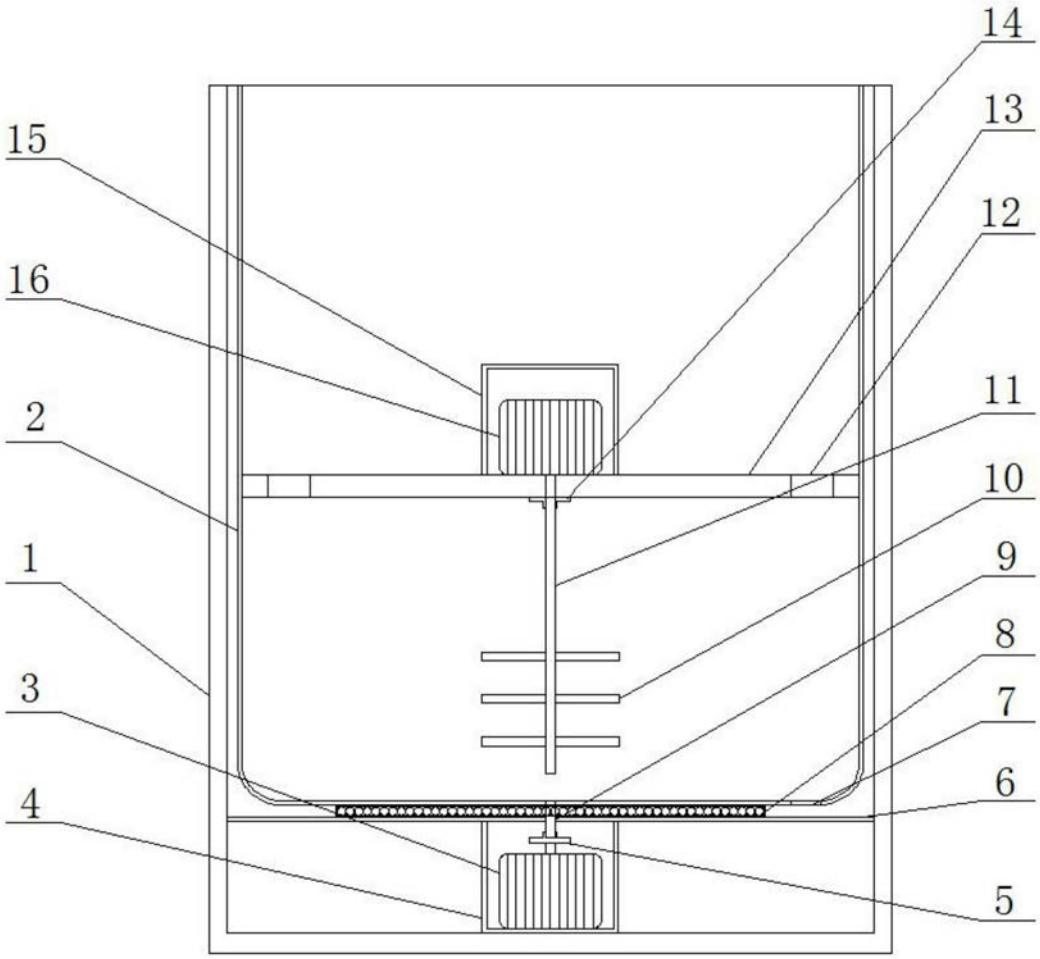

图1

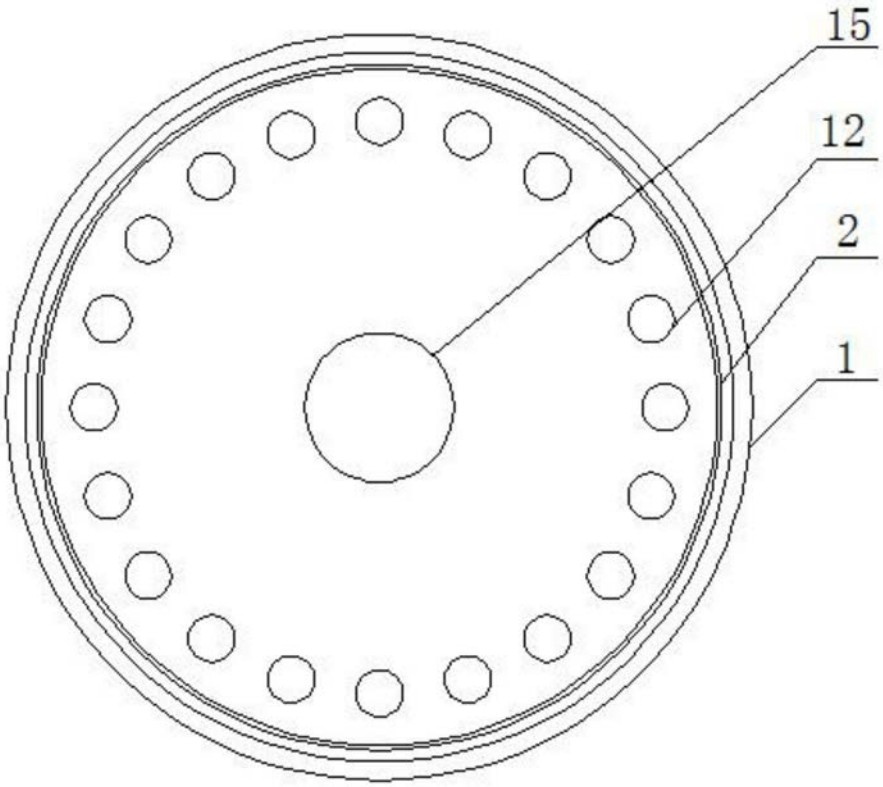

图2