(19)中华人民共和国国家知识产权局

(12)实用新型专利

(10)授权公告号 CN 202027493 U
(45)授权公告日 2011.11.09

(21)申请号 201120113220.7

(22)申请日 2011.04.14

(73)专利权人 章海良
地址 314419 浙江省海宁市马桥街道新场村中章家埭21号

(72)发明人 章海良

(74)专利代理机构 浙江杭州金通专利事务所有限公司 33100
代理人 王桂名

(51)Int.Cl.
A47K 7/02(2006.01)
A45D 24/30(2006.01)
A61H 11/00(2006.01)

(ESM)同样的发明创造已同日申请发明专利

权利要求书 1 页 说明书 2 页 附图 2 页

(54)实用新型名称

按摩洗头刷

(57)摘要

一种按摩洗头刷，包括塑料壳体，其特征在于：所述的塑料壳体底部安装有硅橡胶按摩体，塑料壳体顶部设有手柄，所述的按摩体由硅橡胶弹性板和安装在弹性板上的若干硅橡胶弹性按摩头组成。

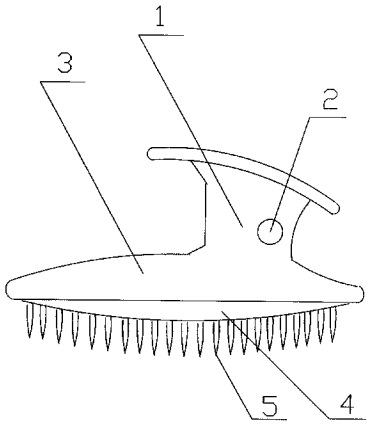

CN 202027493 U

1. 一种按摩洗头刷，包括塑料壳体，其特征在于：所述的塑料壳体底部安装有硅橡胶按摩体，塑料壳体顶部设有手柄，所述的按摩体由硅橡胶弹性板和安装在弹性板上的若干硅橡胶弹性按摩头组成。

2. 根据权利要求 1 所述的按摩洗头刷，其特征在于：所述的塑料壳体与硅橡胶弹性板体卡接。

3. 根据权利要求 2 所述的按摩洗头刷，其特征在于：所述的塑料壳体内侧设有卡槽，硅橡胶弹性板外壁设有与卡槽配合的凸棱。

4. 根据权利要求 1 所述的按摩洗头刷，其特征在于：所述的塑料壳体为圆形或椭圆形。

5. 根据权利要求 1 所述的按摩洗头刷，其特征在于：所述的手柄上设有一个通孔。

6. 根据权利要求 1 所述的按摩洗头刷，其特征在于：所述的硅橡胶弹性板底面为凸面，硅橡胶弹性按摩头由凸面圆心向外呈发散状。

按摩洗头刷

技术领域

[0001] 本实用新型涉及一种按摩洗头刷。

背景技术

[0002] 传统的洗头方法是采用手指搓洗，弹性按摩头皮，清洗头发，不但可清洗头发中的污垢，同时还可以对头皮进行按摩。但是就医学的角度来讲，这种洗头方式极不卫生，不利于健康，，在洗头的过程中，若不慎抓破头皮，容易引起交叉感染，同时用力过度引起指甲受损。

[0003] 传统的PVC材料的洗头刷，制造过程简单，原材料成本低。但制成过程中会产生致癌物质，而且PVC成品在使用时也会对人体造成慢性伤害。在欧盟、美洲国家都是拒绝使用PVC为材料的日常用品的。

[0004] 中国专利CN 2776378公开了一种按摩洗头刷，包括底板，底板上有按摩针，按摩针分为两部分，一部分为扁针区，另一部分为圆针区，按摩针采用塑料制成。使用时，扁形针顺头发生长方向弹性按摩头皮，刺激头皮毛囊加速血液循环，圆形针旋转弹性按摩头皮，有效清洁头发及头皮，增进头发健康。

实用新型内容

[0005] 本实用新型所要解决的技术问题在于提供一种按摩效果佳、简单易用的按摩洗头刷。

[0006] 一种按摩洗头刷，包括塑料壳体，所述的塑料壳体底部安装有硅橡胶按摩体，塑料壳体顶部设有手柄，所述的按摩体由硅橡胶弹性板和安装在弹性板上的若干硅橡胶弹性按摩头组成。

[0007] 优选地，所述的塑料壳体与硅橡胶弹性板卡接。

[0008] 优选地，所述的塑料壳体内侧设有卡槽，硅橡胶弹性板外壁设有与卡槽配合的凸棱。

[0009] 优选地，所述的塑料壳体为圆形或椭圆形。

[0010] 优选地，所述的手柄上设有一个通孔。设置该通孔是为了便于使用后悬挂该按摩洗头刷。

[0011] 优选地，所述的硅橡胶弹性板底面为凸面，硅橡胶弹性按摩头由凸面圆心向外呈发散状。

[0012] 本实用新型的弹性板和弹性按摩头可由硅橡胶制备，并制成一体。

[0013] 本实用新型采用硅橡胶材料制成按摩体，按摩效果好，不伤皮肤，舒适宜人。

（四）附图说明

[0014] 图1为本实用新型的整体结构示意图。

[0015] 图2为图1所示按摩洗头刷的仰视图。

（五）具体实施方式

[0016] 下面结合实施例和附图对本实用新型作进一步说明，但本实用新型的保护范围并不限于此。

[0017] 如图1-2所示，一种按摩洗头刷，包括塑料壳体3，所述的塑料壳体3底部安装有硅橡胶按摩体，塑料壳体3顶部设有手柄1，所述的按摩体由硅橡胶弹性板4和安装在弹性板4上的若干硅橡胶弹性按摩头5组成。

[0018] 所述的塑料壳体3与硅橡胶弹性板4卡接。所述的塑料壳体3内侧设有卡槽，硅橡胶弹性板4外壁设有与卡槽配合的凸棱。所述的塑料壳体3为圆形或椭圆形。所述的手柄1上设有一个通孔2。所述的硅橡胶弹性板4底面为凸面，硅橡胶弹性按摩头5由凸面圆心向外呈发散状。

[0019] 本实用新型使用时，手持手柄1，由弹性按摩头5对头皮进行按摩。按摩头5由硅橡胶弹性材料制成，因而按摩舒适无伤害。

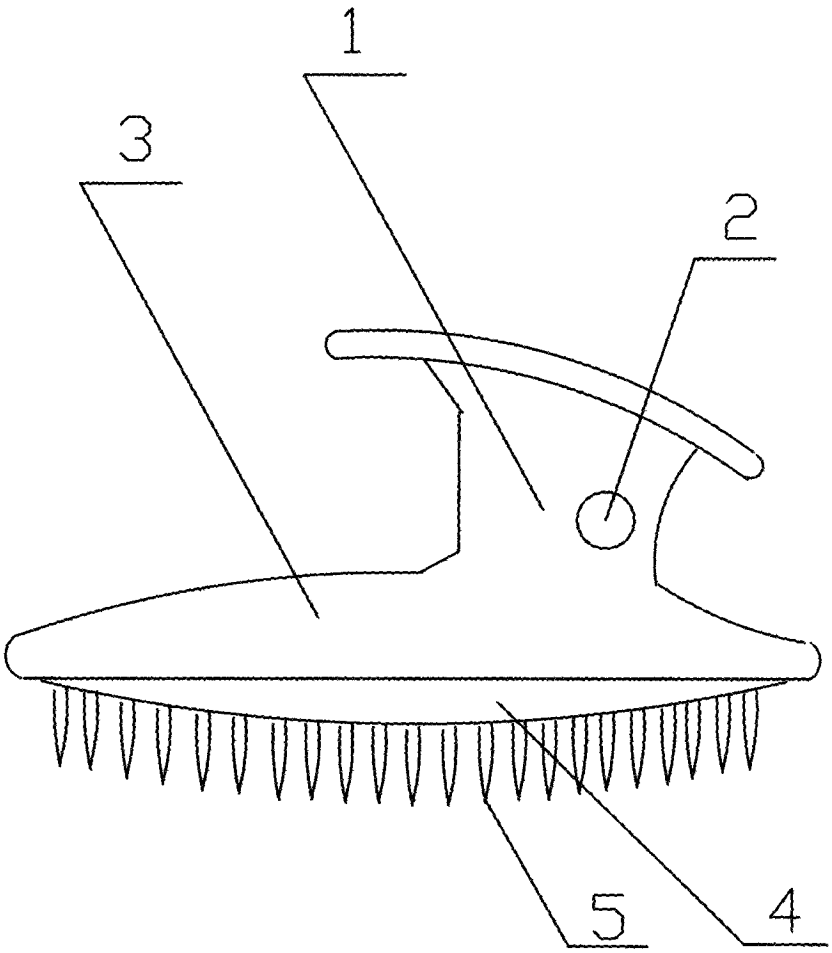

图 1

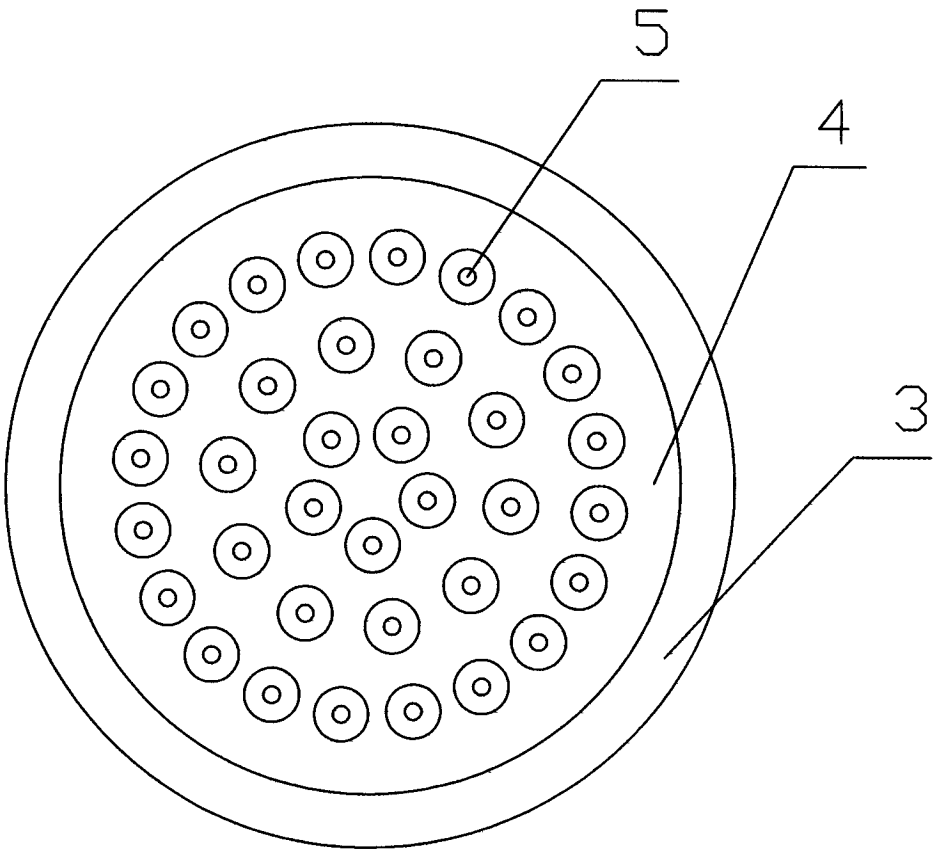

图 2