(19)中华人民共和国国家知识产权局

(12)实用新型专利

(10)授权公告号 CN 211188274 U
(45)授权公告日 2020.08.07

(21)申请号 201920624108.6

(22)申请日 2019.04.30

(73)专利权人 杭州天山医药玻璃有限公司
地址 311314 浙江省杭州市临安市太阳镇枫树岭村宣钟王家67号

(72)发明人 翁公羽

(74)专利代理机构 北京志霖恒远知识产权代理事务所(普通合伙) 11435
代理人 奚丽萍

(51)Int.Cl.
A61J 1/06(2006.01)

权利要求书1页 说明书2页 附图1页

(54)实用新型名称

一种口服液瓶

(57)摘要

一种口服液瓶，包括瓶身、瓶底、瓶颈、瓶肩、瓶口，以及用于密封的橡胶塞，所述橡胶塞包括内塞结构，所述内塞外圆周设有至少1条由内塞外圆周中部一直延伸至内塞底部的细槽结构。本实用新型所披露的口服液瓶结构瓶盖密封性好，不会跳塞。

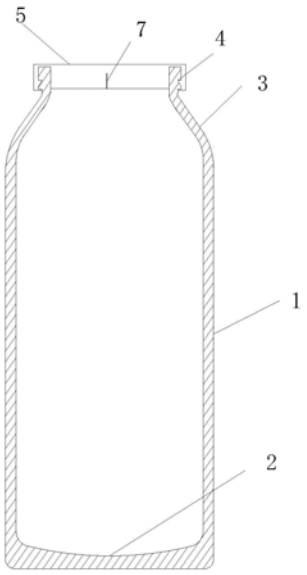

CN 211188274 U

1.一种口服液瓶，包括瓶身、瓶底、瓶颈、瓶肩和瓶口，其特征在于，还包括用于密封的橡胶塞，所述橡胶塞包括内塞结构，所述内塞外圆周设有至少1条由内塞外圆周中部一直延伸至内塞底部的细槽结构。

2.根据权利要求1所述的口服液瓶，其特征在于，所述细槽结构底部和所述细槽结构的一侧面开口，安装时所述细槽结构一侧面和所述瓶颈内壁导通。

3.根据权利要求1所述的口服液瓶，其特征在于，所述瓶颈上部外缘设有至少一圈倒齿形突起，所述橡胶塞还包括外套部分，所述内塞和外套之间形成内槽结构，所述内槽结构顶部密封，所述瓶颈上部塞入所述内槽。

4.根据权利要求3所述的口服液瓶，其特征在于，所述内槽表面设有一圈与所述倒齿形突起相契合结构。

5.根据权利要求1所述的口服液瓶，其特征在于，所述瓶底内表面为向下凹的圆弧状结构。

6.根据权利要求1所述的口服液瓶，其特征在于，所述瓶肩为与瓶身呈30°-55°的倾斜结构。

7.根据权利要求1所述的口服液瓶，其特征在于，所述瓶内表面折角处均为圆弧结构。

一种口服液瓶

技术领域

[0001] 本实用新型属于玻璃瓶领域，具体涉及药用口服液瓶领域。

背景技术

[0002] 目前我国药品行业使用的口服液用瓶的瓶盖，主要由铝盖和胶垫组成，这种口服液在瓶口容易出现侧漏；也有内塞式结构的密封，在不做真空包装的情况下，璃瓶瓶口内壁面光滑，容易出现跳塞、橡胶塞不能完全压入瓶颈的情况。同时，玻璃瓶瓶口顶端面光滑，其与胶塞密封面的密封平稳性较差，使胶塞在加铝盖封合时受力不均匀，密封可靠性较差。

发明内容

[0003] 本实用新型所要解决的技术问题是：提供一种瓶盖密封性好，不会跳塞的口服液瓶结构。

[0004] 本实用新型为解决上述技术问题采用以下技术方案：

[0005] 一种口服液瓶，包括瓶身、瓶底、瓶颈、瓶肩和瓶口，其特征在于，还包括用于密封的橡胶塞，所述橡胶塞包括内塞结构，所述内塞外圆周设有至少1条由内塞外圆周中部一直延伸至内塞底部的细槽结构。

[0006] 进一步的，所述细槽结构底部和所述细槽结构的一侧面开口，安装时所述细槽结构一侧面和所述瓶颈内壁导通。

[0007] 进一步的，所述瓶颈上部外缘设有至少一圈倒齿形突起，所述橡胶塞还包括外套部分，所述内塞和外套之间形成内槽结构，所述内槽结构顶部密封，所述瓶颈上部塞入所述内槽。

[0008] 进一步的，所述内槽表面设有一圈与所述倒齿形突起相契合结构。

[0009] 进一步的，所述瓶底内表面为向下凹的圆弧状结构。

[0010] 进一步的，所述瓶肩为与瓶身呈30°-55°的倾斜结构。

[0011] 进一步的，所述瓶内表面折角处均为圆弧结构。

[0012] 与现有技术相比，本实用新型具有以下有益效果：

[0013] 1.本实用新型在内塞上设置细槽，在内塞安装时，部分气压会进入细槽，形成一个向下的对压力，使橡胶塞可以顺利的下压。

[0014] 2.瓶底内表面向下凹的圆弧状结构，与普通的向上凹进的瓶底结构相比，向下凹的结构在使用时不会有过多的液体残留。

[0015] 3.瓶肩设计为倾斜结构，区别于普通的水平瓶肩，可以使液体更快下流，不再瓶肩部位产生液体残留。

附图说明

[0016] 图1是口服液瓶的剖面结构图；

[0017] 图2是口服液瓶瓶颈和瓶口放大结构图。

具体实施方式

[0018] 下面结合附图对本实用新型的结构及工作过程作进一步说明。

[0019] 如图1:一种口服液瓶,包括瓶身1、瓶底2、瓶颈3、瓶肩4、瓶口,瓶底内表面向下凹的圆弧状结构。瓶肩为与瓶身呈30°-55°的倾斜结构。瓶内表面折角处均为圆弧结构。

[0020] 如图2:口服液瓶还包括用于密封的橡胶塞5,橡胶塞包括内塞结构6,内塞外圆周设有至少一条由内塞中部一直延伸至内塞底部的细槽结构7。细槽结构底部和一侧面开口,安装时所述细槽结构一侧面和所述瓶颈内壁导通,瓶身内空气通过所述细槽结构底面进入槽腔。瓶内液体超过瓶肩时,瓶内液体通过毛细作用进入槽腔,在保证橡胶塞的稳定性同时进一步的保证密封。

[0021] 瓶颈上部外缘设有至少一圈倒齿形突起8,橡胶塞还包括外套部分9,内塞和外套之间形成内槽结构,内槽结构顶部密封,瓶颈上部塞入内槽。内槽表面设有与倒齿形突起相契合。

[0022] 其中,瓶肩为与瓶身呈30°-55°的倾斜结构更容易使液体下流不挂瓶,角度小于30°液体容易滞留在瓶肩位置,角度大于55°,瓶口过大不符合标准。

[0023] 以上所述实施例仅表达了本实用新型的一种实施方式,其描述较为具体和详细,但并不能因此而理解为对本实用新型专利范围的限制。应当指出的是,对于本领域的普通技术人员来说,在不脱离本实用新型构思的前提下,还可以做出若干变形和改进,这些都属于本实用新型的保护范围。

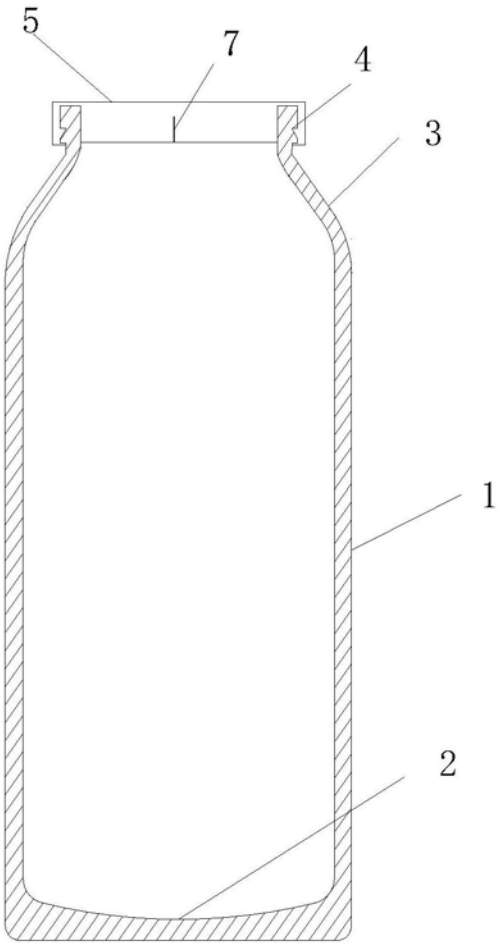

图1

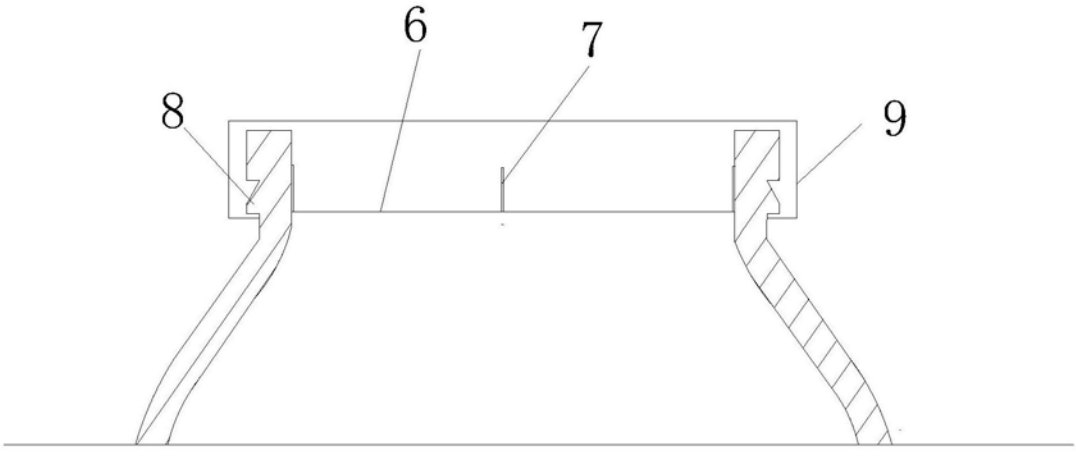

图2