[19] 中华人民共和国国家知识产权局

[51] Int. Cl.
H01R 13/70 (2006.01)
H01R 13/717 (2006.01)
G05B 19/04 (2006.01)

[12] 实用新型专利说明书

专利号 ZL 200720037383.5

[45] 授权公告日 2008 年 3 月 19 日

[11] 授权公告号 CN 201038491Y

[22] 申请日 2007.5.9

[21] 申请号 200720037383.5

[73] 专利权人 朱健华

地址 226215 江苏省启东市合作镇供销社

[72] 发明人 朱健华

权利要求书 1 页 说明书 2 页 附图 1 页

[54] 实用新型名称

受电脑控制的插座

[57] 摘要

一种受电脑控制的插座，由 USB 插头、继电器、插座组成，在插座(1)内装有继电器(2)，继电器串接在 USB 插头(5)电路中，继电器常开触点(4)一端接在 220V 市电插头(9)电路中，触点另一端接插孔(6)，市电插头另一端与插孔(7)相接，继电器电路还串有一只 LED 发光二极管(3)。 本实用新型解决了目前多媒体音箱、打印机、扫描仪的开关均不受电脑控制，浪费电能、缩短设备的使用寿命，存在火灾隐患之不足，具有能实现与电脑同步开关，节约电能，操作方便，制作工艺简单，成本低廉等优点。

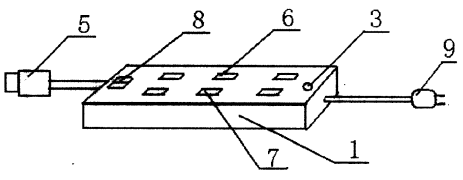

1,一种受电脑控制的插座，由 USB 插头、继电器、插座组成，其特征在于：在插座(1)内装有继电器(2)，继电器串接在 USB 插头(5)电路中，继电器常开触点(4)一端接在 220V 市电插头(9)电路中，触点另一端接插孔(6)，市电插头另一端与插孔(7)相接，继电器电路还串有一只 LED 发光二极管(3)，

2,按权利要求 1 所述的受电脑控制的插座，其特征在于：USB 插头回路中接有开关(8)。

3，按权利要求 1 所述的受电脑控制的插座，其特征在于：继电器电压为电脑 USB 接口输出的电压相同的直流 5V。

受电脑控制的插座

技术领域

本实用新型涉及电器领域，更具体地说是一种与电脑开关同步的插座。

背景技术

目前电脑已成为机关、企业、家庭必不可少的用品，其周围设备：多媒体音箱、打印机、扫描仪也人皆有之，但这些设备的开关均不受电脑控制，电脑关机后，还需逐一去切断这些设备的电源，稍一疏忽就会忘了。轻则，浪费电能、缩短设备的使用寿命，重则，还会因过热引发火灾，至今未见能受电脑控制的插座出现。

发明内容

本实用新型的目的在于克服上述之不足，提供一种受电脑开关控制的插座。

本实用新型的目的是采用以下技术方案来解决的：本实用新型由 USB 插头、继电器、插座组成，其特征在于：在插座内装有 5V 继电器，继电器串接在 USB 插头电路中，继电器常开触点串接在 220V 市电插头电路中，继电器电路还串有一只 LED 发光二极管

本实用新型的显著效果：电脑周边用电设备能实现与电脑同步开关，节约电能，操作方便，制作工艺简单，成本低廉。

以下结合附图对本实用新型作进一步阐述。

附图说明

附图 1 为本实用新型的结构示意图;

附图 2 为本实用新型的电原理图。

具体实施方式

参见图，在插座(1)内装有与电脑USB接口输出电压相同的5V继电器(2)，继电器串接在USB插头(5)电路中，继电器常开触点(4)一端接在220V市电插头(9)电路中，触点另一端接插孔(6)，市电插头另一端与插孔(7)相接，继电器电路还串有一只LED发光二极管(3)，USB插头回路中接有开关(8)。

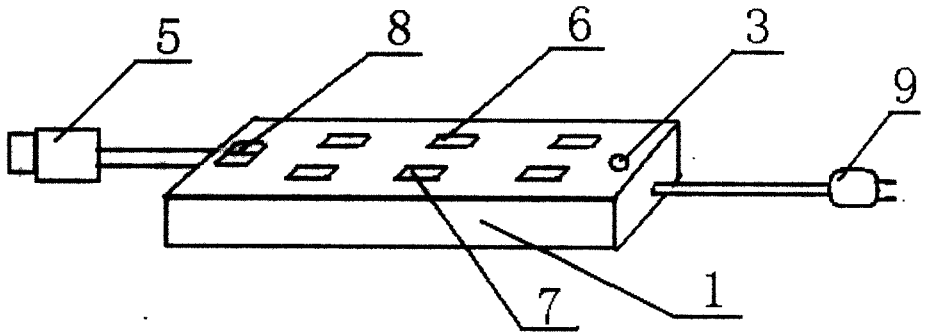

图 1

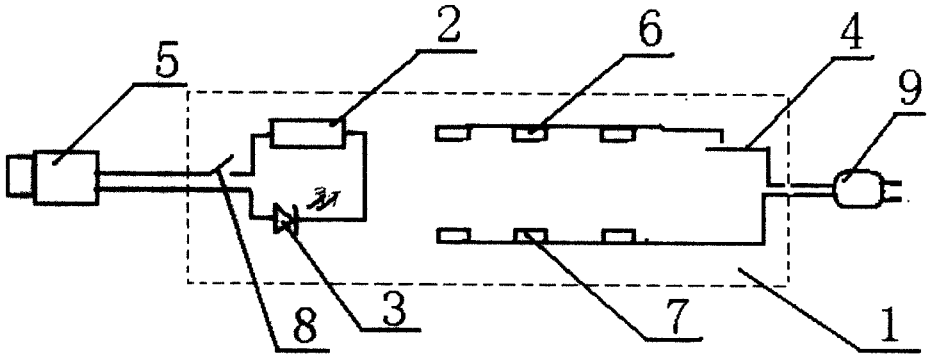

图 2