(19)中华人民共和国国家知识产权局

(12)发明专利

(10)授权公告号 CN 102961218 B
(45)授权公告日 2014.04.16

(21)申请号 201210482474.5
(22)申请日 2012.11.26
(73)专利权人 杭州余宏卫生用品有限公司
地址 311118 浙江省杭州市余杭区百丈镇溪口村百丰路2号
(72)发明人 李新华
(74)专利代理机构 杭州中平专利事务所有限公司 33202
代理人 翟中平 蓝建中
(51)Int.Cl.
*A61F 13/15*(2006.01)
*A61F 13/53*(2006.01)
(56)对比文件
CN 202933106 U,2013.05.15, 权利要求1-7.
CN 202933110 U,2013.05.15, 权利要求1-7.
CN 102711687 A,2012.10.03,
CN 102711687 A,2012.10.03,
JP 特开2003-33396 A,2003.02.04, 全文.
CN 101380260 A,2009.03.11,
审查员 黄长斌

权利要求书1页 说明书3页 附图2页

(54)发明名称

吸液透气无渗漏卫生巾

(57)摘要

本发明涉及一种既能使卫生巾快速吸收经液，又不需要使用PE塑料底膜，还能使卫生巾芯体本身具备透气特性且不会渗漏经液的吸液透气无渗漏卫生巾，卫生巾中的芯体由亲肤干爽层与三层透气储液芯体层叠加构成，每层透气储液芯体层由导流透气支层、储液透气支层和拒液透气支层叠加构成。优点：一是开创了采用全透气型材料制作卫生巾的先河，所制得的卫生巾能够实时透气，有利于女性保持生理卫生的健康；二是多层吸水透气体的吸液效果更好，可以吸收每次大于20ml的经液且无渗漏；三是由于所有材料均为透气性材料且在机器上以压合方式压合而成，既能够控制卫生巾的厚度，又可以做成丝薄型吸水透气防渗漏卫生巾，满足不同消费者的需求。

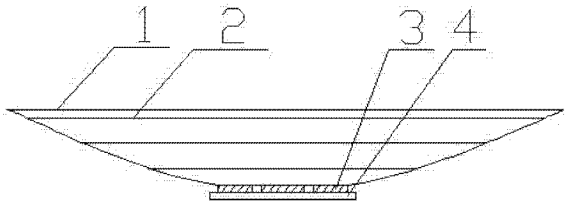


CN 102961218 B

1. 一种吸液透气无渗漏卫生巾，其特征是：卫生巾由亲肤干爽层（1）与三层透气储液芯体层（2）叠加构成或卫生巾由亲肤干爽层（1）与二层透气储液芯体层（2）叠加构成，每层透气储液芯体层（2）由导流透气支层（201）、储液透气支层（202）和拒液透气支层（203）叠加构成；所述三层透气储液芯体层（2）底层两端间隔喷有胶条层（3），胶条层（3）与离型纸（4）粘贴；所述亲肤干爽层（1）可以是水刺无纺布或打孔无纺布或打孔膜且水刺无纺布或打孔无纺布或打孔膜的背面喷有一层高分子树脂。

2. 根据权利要求 1 所述的吸液透气无渗漏卫生巾，其特征是：所述导流透气支层（201）为吸水无纺布。

3. 根据权利要求 1 所述的吸液透气无渗漏卫生巾，其特征是：所述储液透气支层（202）为高分子吸水树脂吸水纸或高分子吸水树脂无尘纸。

4. 根据权利要求 1 所述的吸液透气无渗漏卫生巾，其特征是：所述拒液透气支层（203）为 SMS 拒水无纺布或拒水纸或纺织布。

# 吸液透气无渗漏卫生巾

## 技术领域

[0001] 本发明涉及一种既能使卫生巾快速吸收经液，又不需要使用 PE 塑料底膜，还能使卫生巾芯体本身具备透气特性且不会渗漏经液的吸液透气无渗漏卫生巾，属于卫生巾制造领域。

## 背景技术

[0002] 公开号 CN102670356A、名称：一种透气卫生巾，包括吸液层和 PE 包膜防渗透包膜层，吸液层从上到下依次为真丝无纺布层，卫生纸层，药物子混合层和无尘纸层，然后用食用胶粘合。缺点：防渗透层为 PE 包膜层，PE 膜为塑料膜，仍然会产生不透气的问题。

[0003] 专利号：200820088530.6、名称：一种透气卫生巾，属于卫生巾技术领域。它包括吸收层，防渗漏底层，其特征在于防渗漏底层系是防水透气膜。缺点：防水透气膜的实质还是塑料膜，其防水性较强，所谓的透气性是要靠人体体温加热的热空气才能从防水透气膜的微孔中透出，透气性能差，整个卫生巾巾体材料并不能完全透气。

## 发明内容

[0004] 设计目的：为了避免上述背景技术中的不足之处，设计一款卫生巾巾体材料为完全透气性材料，彻底实现卫生巾巾体完全为透气巾体的吸液透气无渗漏卫生巾。

[0005] 设计方案：为了实现上述设计目的。1、卫生巾由亲肤干爽层与三层透气储液芯体层叠加构成，每层透气储液芯体层由导流透气支层、储液透气支层和拒液透气支层叠加构成的设计，是本发明的技术特征之一。这样做的目的在于：一是由于亲肤干爽层采用水刺无纺布或打孔无纺布或打孔膜，而水刺无纺布或打孔无纺布或打孔膜的面为凹凸面，位于凹凸面的凹槽内的孔可以快速使经液通过进入由三层透气储液芯体层，而位于亲肤干爽层的凹凸面的凸起面又可以使皮肤不沾经液，保持干爽；二是由于每层透气储液芯体层由导流透气支层、储液透气支层和拒液透气支层叠加构成，当经液经亲肤干爽层进入第一层透气储液芯体层时，透气储液芯体流层中的导流透气支层、储液透气支层和拒液透气支层通过依次对经液吸收，使经液的量大大减小，未被吸收掉的经液进入第二层透气储液芯体层，第二层透气储液芯体层对第一层未吸收掉的经液再依次通过导流透气支层、储液透气支层和拒液透气支层进行吸收，此时对于经液量正常的使用者而言，一般情况下已经吸收完，而对于经量大的使用者而言，未被第二层透气储液芯体层吸收掉的经液，再通过第三层透气储液芯体层中的导流透气支层、储液透气支层和拒液透气支层即可完全被吸收（因为女性人体排出经液流量达到 20ml 时，才有很少的液体能够到达拒液层，而女性每次的周期月经总量大概在 60ml~80ml 之间）；三是导流透气支层、储液透气支层为含有高分子吸水树脂的储液透气支层（纸），其第一、二层透气储液芯体层中的高分子吸水树脂有充足的时间完全吸收经液的液体、达到饱和状态，除经液量特别大的外，经液在通过第二层透气储液芯体层时基本被完全吸收掉，确保了经液不会渗透卫生巾；四是由于 SMS 拒水无纺布本身具有防菌、透气、不吸水的特点，只有当具有一定压力施加于 SMS 拒水无纺布上的液体时，SMS 拒水无

纺布上的液体可以穿过 SMS 拒水无纺布的布体结构，因此将其在用在卫生巾芯体上，使人体排出经液的流量都能够完全被吸收，只有当人体排出经液流量达到 20ml 时，才有很少的液体能够到达拒液层，而女性每次的周期月经总量大概在 60ml~80ml 之间，因此本发明的透气防水卫生巾完全能够满足女性月经需求，而且所有材料本身为透气型材料，彻底解决了卫生巾防水不透气的弊端，避免因为不透气而滋生细菌，有利于女性生理卫生的健康。2、水刺无纺布或打孔无纺布或打孔膜的背面喷有一层高分子树脂的设计，是本发明的技术特征之二。这样做的目的在于：由于水刺无纺布或打孔无纺布或打孔膜为卫生巾芯体亲肤干爽层，该亲肤干爽层能否保持干爽，直接关系到使用者经期能否保持心情舒畅的因素之一，本申请在亲肤层背面喷一层高分子树脂，它不仅能够将经液通过时遗留下的液体吸收，而且能够吸收人体阴部汗液及潮气，使人经部始终处于干爽的状态。3、储液层为高分子吸水树脂吸水纸或高分子吸水树脂无尘纸的设计，是本发明的技术特征之三。这样做的目的在于：由于高分子吸水树脂吸水纸或高分子吸水树脂无尘纸中含有高分子吸水树脂，或高分子吸水树脂吸水纸或高分子吸水树脂无尘纸的面上密布微孔，该微孔内填有高分子吸水树脂，因此无论是含有高分子吸水树脂的高分子吸水树脂吸水纸或高分子吸水树脂无尘纸，还是密布微孔填有高分子吸水树脂的高分子吸水树脂吸水纸或高分子吸水树脂无尘纸，就犹如蓄液槽，它能够将经液迅速吸收蓄存。4、吸水透气防渗漏卫生巾底层两端条状胶条层的设计，是本发明的技术特征之二。这样做的目的在于：由于喷胶层为间隔条状喷胶条层，该间隔条状喷胶层既可以让卫生巾在继续保留粘贴的固定性能的同时，又尽量减少胶层的喷涂面积，进一步使提高了吸水透气防渗漏卫生巾透气性能。

[0006] 技术方案：一种吸液透气无渗漏卫生巾，卫生巾由亲肤干爽层与三层透气储液芯体层叠加构成或卫生巾由亲肤干爽层与二层透气储液芯体层叠加构成，每层透气储液芯体层由导流透气支层、储液透气支层和拒液透气支层叠加构成。

[0007] 本发明与背景技术相比，一是开创了采用全透气型材料制作卫生巾的先河，所制得的卫生巾能够实时透气，有利于女性保持生理卫生的健康；二是多层吸水透气体层的吸液效果更好，可以吸收每次大于 20ml 的经液且无渗漏；三是由于所有材料均为透气性材料且在机器上以压合方式压合而成，既能够控制卫生巾的厚度，又可以做成丝薄型吸水透气防渗漏卫生巾，满足不同消费者的需求。

## 附图说明

[0008] 图 1 是吸液透气无渗漏卫生巾的剖面结构示意图。

[0009] 图 2 是单层透气储液芯体的剖面结构示意图。

[0010] 图 3 是亲肤干爽层的结构示意图。

[0011] 图 4 是高分子吸水树脂吸水纸或高分子吸水树脂无尘纸的结构示意图。

[0012] 图 5 是本申请第二种实施例的结构示意图。

## 具体实施方式

[0013] 实施例 1：参照附图 1-2。一种吸液透气无渗漏卫生巾，卫生巾由亲肤干爽层 1 与三层透气储液芯体层 2 叠加构成或卫生巾由亲肤干爽层与二层透气储液芯体层叠加构成，每层透气储液芯体层 2 由导流透气支层 201、储液透气支层 202 和拒液透气支层 203 叠加

构成。所述三层透气储液芯体层 2 底层两端间隔喷有胶条层 3，胶条层 3 与离型纸 4 粘贴。所述亲肤干爽层 1 可以是水刺无纺布或打孔无纺布或打孔膜。所述导流透气支层 201 为吸水无纺布。所述储液透气支层 202 为高分子吸水树脂吸水纸或高分子吸水树脂无尘纸。所述拒液透气支层 203 为 SMS 拒水无纺布或拒水纸或纺织布。

[0014] 实施例 2：参照附图 5。在实施例 1 的基顾上，一种吸液透气无渗漏卫生巾，卫生巾由亲肤干爽层 1 与二层透气储液芯体层 2 叠加构成，每层透气储液芯体层 2 由导流透气支层 201、储液透气支层 202 和拒液透气支层 203 叠加构成。

[0015] 实施例 3：参照附图 3。在实施例 1 或 2 的基础上，所述亲肤干爽层 1，即水刺无纺布或打孔无纺布或打孔膜 101 的背面喷有一层高分子树脂 102，其制作工艺系现有技术，在此不作叙述。

[0016] 实施例 4：参照附图 4。在实施例 1 或 2 的基础上，高分子吸水树脂吸水纸或高分子吸水树脂无尘纸 202 的面上密布微孔 2021，该微孔内填有高分子吸水树脂，其制作工艺系现有技术，在此不作叙述。

[0017] 需要理解到的是：上述实施例虽然对本发明的设计思路作了比较详细的文字描述，但是这些文字描述，只是对本发明设计思路的简单文字描述，而不是对本发明设计思路的限制，任何不超出本发明设计思路的组合、增加或修改，均落入本发明的保护范围内。

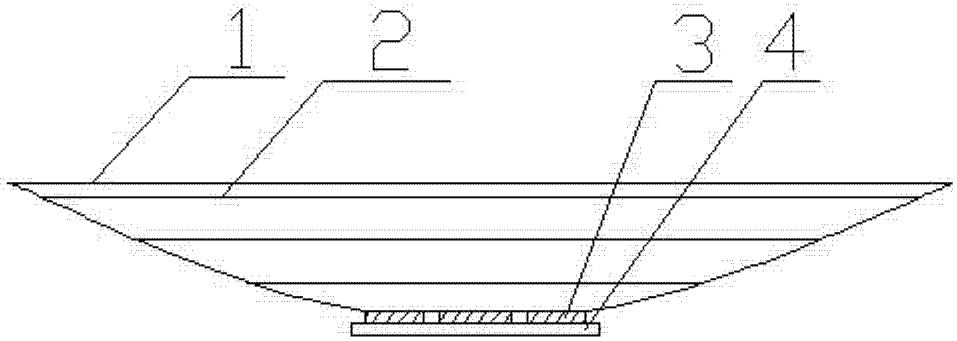


图 1

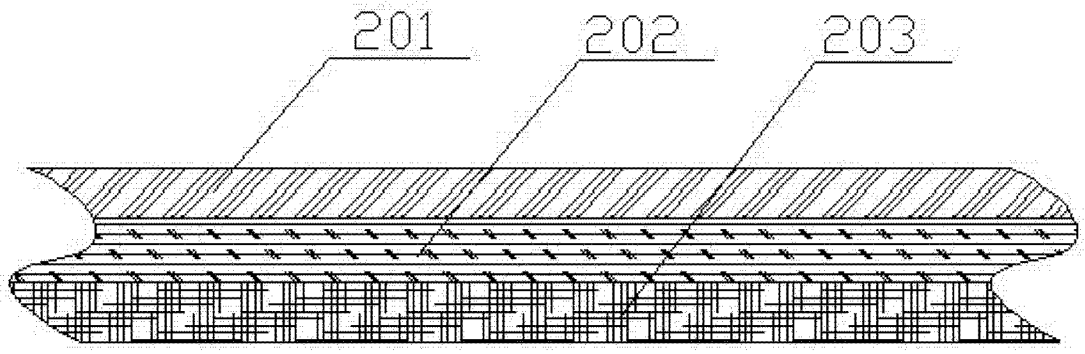


图 2

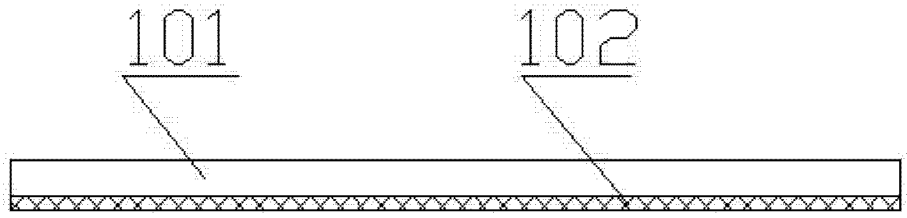


图 3

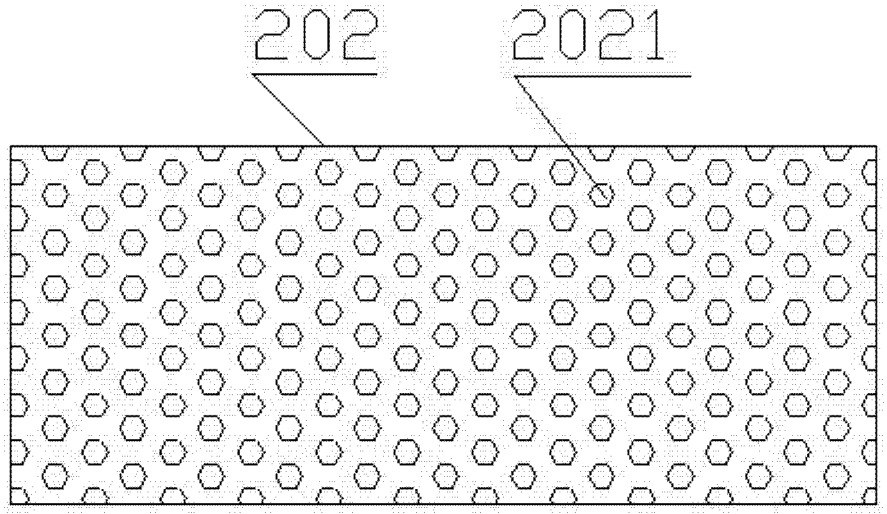


图 4

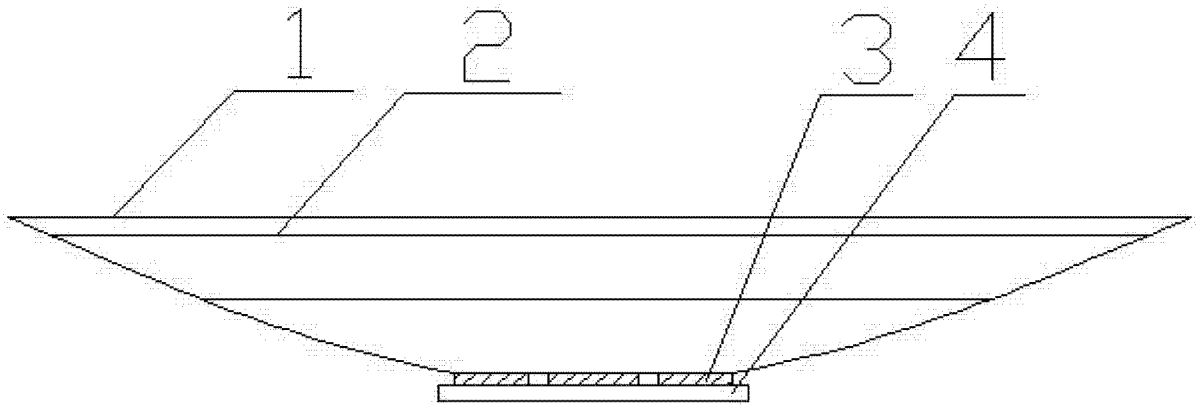


图 5