(19)中华人民共和国国家知识产权局

(12)实用新型专利

(10)授权公告号 CN 206459067 U
(45)授权公告日 2017.09.01

(21)申请号 201720087519.7
(22)申请日 2017.01.23
(73)专利权人 中山市华派照明有限公司
地址 528400 广东省中山市横栏镇新丰工业区(供电所对面桥头前100米左侧)
(72)发明人 朱旭永
(74)专利代理机构 北京科亿知识产权代理事务所(普通合伙) 11350
代理人 汤东凤
(51)Int.Cl.
F21S 6/00(2006.01)
F21V 14/00(2006.01)
F21V 14/04(2006.01)
F21V 23/04(2006.01)
F21V 21/14(2006.01)
F21Y 115/10(2016.01)

权利要求书1页 说明书2页 附图1页

(54)实用新型名称

一种智能调光LED折叠台灯

(57)摘要

本实用新型公开了一种智能调光LED折叠台灯,包括底座,所述底座上方垂直设置有支撑柱,所述支撑柱的一侧设有放置槽,所述放置槽上转动连接有第一灯罩,所述第一灯罩内设有两个反光镜和第二灯罩,两个所述反光镜分别位于第二灯罩的两侧,所述第一灯罩的内壁上安装有驱动装置,所述驱动装置的驱动端连接在第二灯罩上。本实用新型操作方便,结构简单,使用者可以调节整个台灯的光照,主要通过转动把手,使得主动轮转动,进而带动从动轮转动,使得反光镜可以转动一定角度,驱动装置的运转也会使得照明灯的光照度可以得到调节,最后照明灯自身可以依靠红外感应装置进行关闭或者开启,实现智能化的效果,达到高效快速调光的功用。

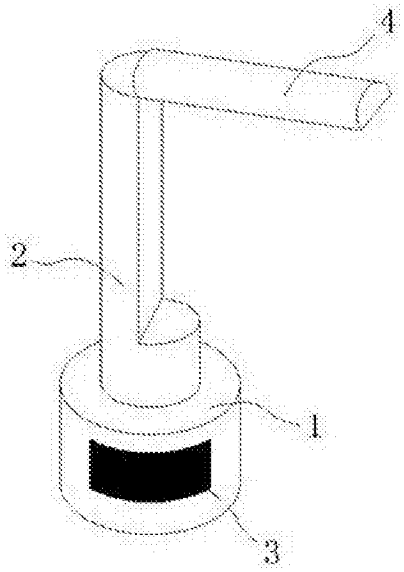

CN 206459067 U

1.一种智能调光LED折叠台灯，包括底座(1)，其特征在于，所述底座(1)上方垂直设置有支撑柱(2)，所述支撑柱(2)的一侧设有放置槽，所述放置槽上转动连接有第一灯罩(4)，所述第一灯罩(4)内设有两个反光镜(5)和第二灯罩(12)，两个所述反光镜(5)分别位于第二灯罩(12)的两侧，所述第一灯罩(4)的内壁上安装有驱动装置(11)，所述驱动装置(11)的驱动端连接在第二灯罩(12)上，所述第二灯罩(12)远离驱动装置(11)的一端与第一灯罩(4)的内壁转动连接，所述反光镜(5)的一端与第一灯罩(4)转动连接，所述反光镜(5)的另一端连接有转动杆(6)，所述转动杆(6)的一端穿过第一灯罩(4)连接有从动轮(7)，所述第一灯罩(4)的外侧设有与从动轮(7)啮合连接的主动轮(9)，所述主动轮(9)的一侧通过转动件(10)与第一灯罩(4)转动连接。

2.根据权利要求1所述的一种智能调光LED折叠台灯，其特征在于，所述第二灯罩(12)内通过固定件安装有照明灯(13)，所述照明灯(13)采用LED灯。

3.根据权利要求1所述的一种智能调光LED折叠台灯，其特征在于，所述主动轮(9)的一侧连接有把手(8)，所述把手(8)的侧面套接有防滑纹。

4.根据权利要求1所述的一种智能调光LED折叠台灯，其特征在于，所述底座(1)的一侧设有凹槽，所述凹槽内卡接有红外感应装置(3)。

5.根据权利要求1所述的一种智能调光LED折叠台灯，其特征在于，所述第一灯罩(4)通过转轴与支撑柱(2)转动连接，所述第一灯罩(4)以转轴为轴心转动，且其转动角度范围为0-90°。

一种智能调光LED折叠台灯

技术领域

[0001] 本实用新型涉及折叠台灯技术领域，尤其涉及一种智能调光LED折叠台灯。

背景技术

[0002] 现有技术中，台灯用于为室内提供照明，台灯包括底座、灯头和与底座和灯头连接的支杆，灯头包括灯罩、光源和相关组件，光源和相关组件固定在灯罩内。LED 台灯因大方美观、节能环保、使用方便等优点而越来越受人们的喜爱。目前，生活中采用光亮度是固定的，使用时，固定的灯光不利于眼睛的健康，严重影响了用户的视力，并且，常用的台灯是不可折叠的，携带及其不便，并且目前的台灯的调光效果也不佳，不能很好地做到快速调节光照的效果从而影响使用者的使用效果。

实用新型内容

[0003] 本实用新型的目的是为了解决现有技术中存在的缺点，而提出的一种智能调光LED折叠台灯。

[0004] 为了实现上述目的，本实用新型采用了如下技术方案：

[0005] 一种智能调光LED折叠台灯，包括底座，所述底座上方垂直设置有支撑柱，所述支撑柱的一侧设有放置槽，所述放置槽上转动连接有第一灯罩，所述第一灯罩内设有两个反光镜和第二灯罩，两个所述反光镜分别位于第二灯罩的两侧，所述第一灯罩的内壁上安装有驱动装置，所述驱动装置的驱动端连接在第二灯罩上，所述第二灯罩远离驱动装置的一端与第一灯罩的内壁转动连接，所述反光镜的一端与第一灯罩转动连接，所述反光镜的另一端连接有转动杆，所述转动杆的一端穿过第一灯罩连接有从动轮，所述第一灯罩的外侧设有与从动轮啮合连接的主动轮，所述主动轮的一侧通过转动件与第一灯罩转动连接。

[0006] 优选地，所述第二灯罩内通过固定件安装有照明灯，所述照明灯采用LED灯。

[0007] 优选地，所述主动轮的一侧连接有把手，所述把手的侧面套接有防滑纹。

[0008] 优选地，所述底座的一侧设有凹槽，所述凹槽内卡接有红外感应装置。

[0009] 优选地，所述第一灯罩通过转轴与支撑柱转动连接，所述第一灯罩以转轴为轴心转动，且其转动角度范围为0-90°。

[0010] 本实用新型操作方便，结构简单，使用者可以调节整个台灯的光照，主要通过转动把手，使得主动轮转动，进而带动从动轮转动，使得反光镜可以转动一定角度，从而使得照明灯光照可以在反光镜的角度调节作用下发生一定程度上偏转，从而可以做到调光的效果，并且驱动装置的运转也会使得照明灯的光照度可以得到调节，最后照明灯自身可以依靠红外感应装置进行关闭或者开启，实现智能化的效果，达到高效快速调光的功用。

附图说明

[0011] 图1为本实用新型提出的一种智能调光LED折叠台灯的结构示意图；

[0012] 图2为本实用新型提出的一种智能调光LED折叠台灯的第一灯罩结构示意图。

[0013] 图中：1底座、2支撑柱、3红外感应装置、4第一灯罩、5反光镜、6转动杆、7从动轮、8把手、9主动轮、10转动件、11驱动装置、12第二灯罩、13照明灯。

具体实施方式

[0014] 下面将结合本实用新型实施例中的附图，对本实用新型实施例中的技术方案进行清楚、完整地描述，显然，所描述的实施例仅仅是本实用新型一部分实施例，而不是全部的实施例。

[0015] 参照图1-2，一种智能调光LED折叠台灯，包括底座1，底座1上方垂直设置有支撑柱2，底座1的一侧设有凹槽，凹槽内卡接有红外感应装置3，可以通过红外感应装置3来达到开启和关闭整个装置的效果，支撑柱2的一侧设有放置槽，放置槽上转动连接有第一灯罩4，第一灯罩4通过转轴与支撑柱2转动连接，第一灯罩4以转轴为轴心转动，且其转动角度范围为0-90°，增加了整个装置的折叠的效果，从而达到方便使用者携带的效果，第一灯罩4内设有两个反光镜5和第二灯罩12，第二灯罩12内通过固定件安装有照明灯13，照明灯13采用LED灯，使得整个装置的照明效果更佳，并且方便使用者使用，两个反光镜5分别位于第二灯罩12的两侧，第一灯罩4的内壁上安装有驱动装置11，驱动装置11的驱动端连接在第二灯罩12上，第二灯罩12远离驱动装置11的一端与第一灯罩4的内壁转动连接，反光镜5的一端与第一灯罩4转动连接，反光镜5的另一端连接有转动杆6，转动杆6的一端穿过第一灯罩4连接有从动轮7，第一灯罩4的外侧设有与从动轮7啮合连接的主动轮9，主动轮9的一侧连接有把手8，把手8的侧面套接有防滑纹，增加使用者与把手8之间的接触摩擦力，从而使得主动轮9的的转动效果更佳，主动轮9的一侧通过转动件10与第一灯罩4转动连接。

[0016] 本实用新型中，使用者使用该装置时，使用者可以调节整个台灯的光照，主要通过转动把手8，使得主动轮9转动，进而带动从动轮7转动，使得反光镜5可以转动一定角度，从而使得照明灯13光照可以在反光镜5的角度调节作用下发生一定程度上偏转，从而可以做到调光的效果，并且驱动装置11的运转也会使得照明灯13的光照度可以得到调节，最后照明灯13自身可以依靠红外感应装置3进行关闭或者开启，实现智能化的效果。

[0017] 以上所述，仅为本实用新型较佳的具体实施方式，但本实用新型的保护范围并不局限于此，任何熟悉本技术领域的技术人员在本实用新型揭露的技术范围内，根据本实用新型的技术方案及其实用新型构思加以等同替换或改变，都应涵盖在本实用新型的保护范围之内。

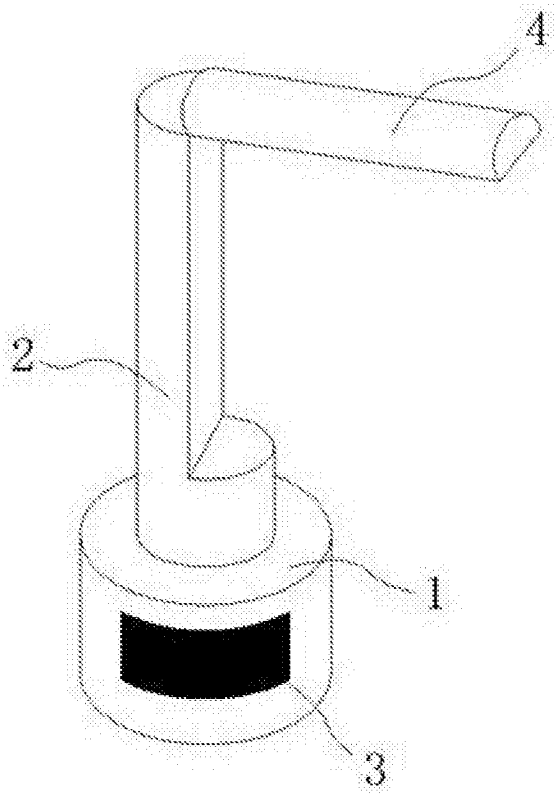

图1

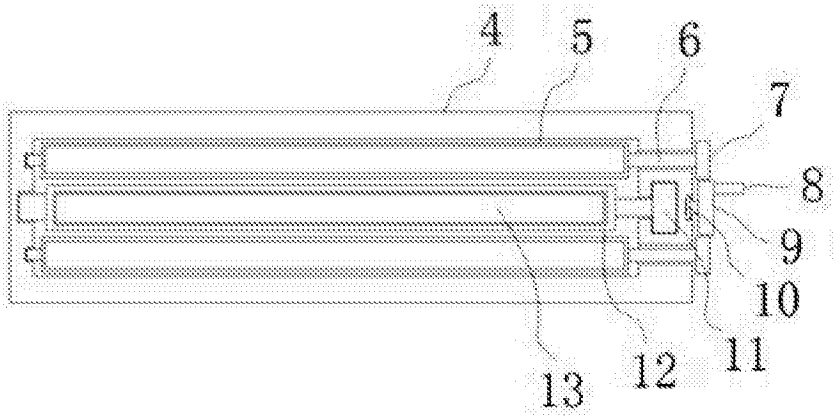

图2