(19)中华人民共和国国家知识产权局

(12)实用新型专利

(10)授权公告号 CN 205084090 U
(45)授权公告日 2016.03.16

(21)申请号 201520443124.7

(22)申请日 2015.11.16

(73)专利权人 天津盛康传祺科技发展有限公司
地址 300000 天津市南开区红日南路42号(环兴科技园)B座509、511室

(72)发明人 任仕祺

(51)Int.Cl.
A61M 3/02(2006.01)

权利要求书1页 说明书2页 附图1页

(54)实用新型名称

一种温控电动阴道冲洗器

(57)摘要

本实用新型涉及一种温控电动阴道冲洗器，属医疗设备领域，包括可替换的喷头、与喷头连接的沐浴软管、与沐浴软管连接的药壶，其特征在于，所述药壶内设置温度传感器，所述温度传感器与设置在药壶底部的加热器连接，所述加热器连接设置在药壶外壁上的控制器，所述控制器还连接设置在药壶底部的水泵，所述控制器上设置可以显示药壶内部药液实时温度的显示器，所述显示器连接温度传感器，所述显示器内部设有存储温度值的存储模块。本实用新型采用温控方式控制冲洗器的使用，保证药液在最佳温度下进入患者体内，发挥药效，提高治疗效果。

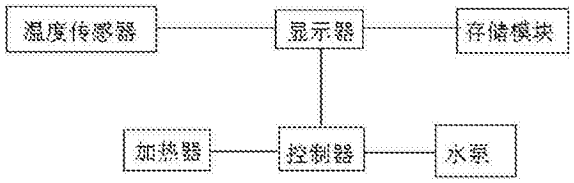

CN 205084090 U

1. 一种温控电动阴道冲洗器，包括可替换的喷头、与喷头连接的沐浴软管、与沐浴软管连接的药壶，其特征在于，所述药壶内设置温度传感器，所述温度传感器与设置在药壶底部的加热器连接，所述加热器连接设置在药壶外壁上的控制器，所述控制器还连接设置在药壶底部的水泵，所述控制器上设置可以显示药壶内部药液实时温度的显示器，所述显示器连接温度传感器，所述显示器内部设有存储温度值的存储模块。

2. 根据权利要求 1 所述的一种温控电动阴道冲洗器，其特征在于，所述药壶外壁上还设有药壶内可承载最大药液量的刻度线。

一种温控电动阴道冲洗器

技术领域

[0001] 本实用新型涉及医疗设备领域，具体地说，是一种温控电动阴道冲洗器。

背景技术

[0002] 阴道冲洗器是一种治疗妇科疾病的常用医疗设备，现有的阴道冲洗器种类繁多：恒温式、恒压式、电动式、手动式等等。恒温式的阴道冲洗器虽然可以保证药液的温度适宜，但是存在一定的缺陷，当药液的温度较低时，仍可进行冲洗工作，这样一方面降低了药物的活性，降低药效，另一方面也给患者带来不适感。

实用新型内容

[0003] 本实用新型的目的在于克服现有技术的不足，提供一种温控电动阴道冲洗器。

[0004] 为实现上述目的，本实用新型提供如下技术方案：

[0005] 本实用新型涉及一种温控电动阴道冲洗器，包括可替换的喷头、与喷头连接的沐浴软管、与沐浴软管连接的药壶，其特征在于，所述药壶内设置温度传感器，所述温度传感器与设置在药壶底部的加热器连接，所述加热器连接设置在药壶外壁上的控制器，所述控制器还连接设置在药壶底部的水泵，所述控制器上设置可以显示药壶内部药液实时温度的显示器，所述显示器连接温度传感器，所述显示器内部设有存储温度值的存储模块。

[0006] 作为本实用新型的进一步方案，所述药壶外壁上还设有药壶内可承载最大药液量的刻度线。

[0007] 与现有技术相比，本实用新型的积极效果是：

[0008] 1. 本实用新型采用温控方式控制冲洗器的使用，保证药液在最佳温度下进入患者体内，发挥药效，提高治疗效果。

附图说明

[0009] 图 1 是一种温控电动阴道冲洗器的内部元件连接框图；

[0010] 图 2 是一种温控电动阴道冲洗器的结构示意图。

[0011] 附图 2 中的标记分别是：1. 喷头；2. 沐浴软管；3. 药壶；4. 加热器；5. 水泵；6. 显示器；7. 控制器；8. 温度传感器；9. 刻度线。

具体实施方式

[0012] 为了使本实用新型实现的技术手段、创新特征、达成目的与功效易于明白了解，下面结合具体图示，进一步阐述本实用新型。

[0013] 如图 1、2 所示，一种温控电动阴道冲洗器，包括可替换的喷头 1、与喷头连接的沐浴软管 2、与沐浴软管连接的药壶 3，其特征在于，所述药壶内设置温度传感器 8，所述温度传感器与设置在药壶底部的加热器 4 连接，所述加热器连接设置在药壶外壁上的控制器 7，所述控制器还连接设置在药壶底部的水泵 5，所述控制器上设置可以显示药壶内部药液实

时温度的显示器6，所述显示器6连接温度传感器8，所述显示器内部设有存储温度值的存储模块（图未示）。

[0014] 其中，所述药壶外壁上还设有药壶内可承载最大药液量的刻度线9。

[0015] 本实用新型的具体实施过程如下：

[0016] 温度传感器8实时将药壶3内部药液的温度信号传递至显示器6，与显示器连接的控制器7将实时温度与显示器内存储的温度值进行比较，若温度低于存储温度，控制器驱动加热器4工作，对药液进行加热，直至温度等于存储温度时，控制器7驱动加热器4停止工作，驱动水泵5工作，进行冲洗工作；当温度下降时，控制器7驱动水泵5停止工作，冲洗暂停，加热器4工作，如此循环。

[0017] 对于本领域技术人员而言，显然本实用新型不限于上述示范性的实施例的细节，而且在不背离本实用新型的精神或基本特征的情况下，能够以其他的具体形式实现本实用新型。因此，无论从哪一点来看，均应将实施例看作是示范性的，而且是非限制性的，本实用新型的范围由所附权利要求而不是上述说明限定，因此旨在将落在权利要求的等同要件的含义和范围内的所有变化囊括在本实用新型内，不应将权利要求中的任何附图标记视为限制所涉及的权利要求。

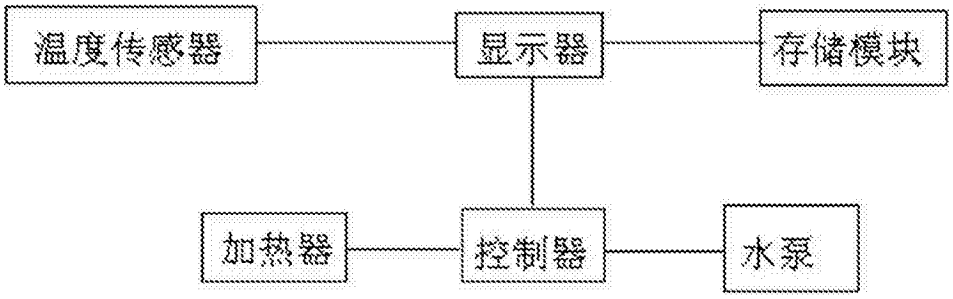

图 1

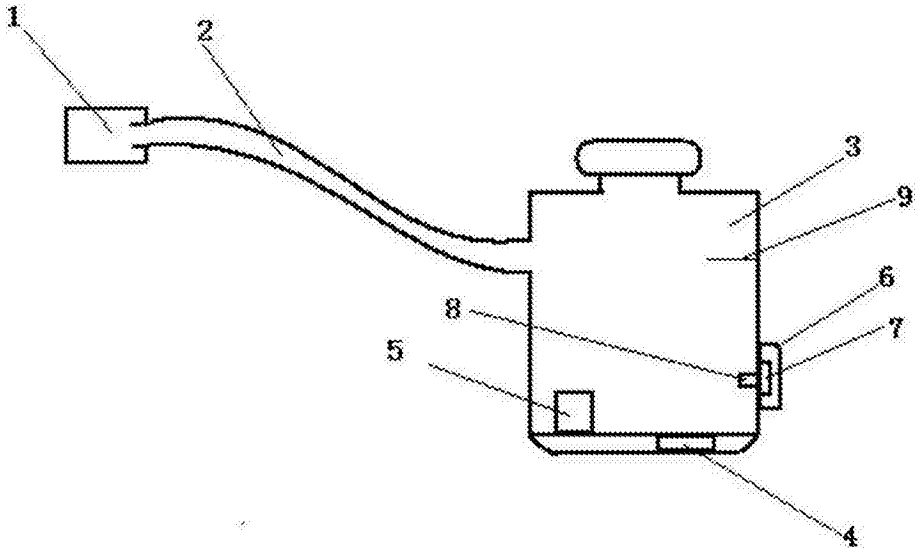

图 2