(19)国家知识产权局

(12)实用新型专利

(10)授权公告号 CN 222745517 U
(45)授权公告日 2025.04.11

(21)申请号 202420694977.7

(22)申请日 2024.04.07

(73)专利权人 上海缪斯装饰设计有限公司
地址 202157 上海市崇明区堡镇堡镇南路58号(上海堡镇经济小区)

(72)发明人 李华

(74)专利代理机构 上海邦德专利代理事务所(普通合伙) 31312
专利代理师 杨益

(51)Int.Cl.
*E04F 13/076*(2006.01)
*E04F 15/02*(2006.01)
*E04F 13/075*(2006.01)
*E04F 15/18*(2006.01)

权利要求书1页 说明书2页 附图2页

(54)实用新型名称

一种可拼接连接的装饰装修板材

(57)摘要

本实用新型一种可拼接连接的装饰装修板材,包括板材主体和连接件,板材主体一侧固定连接有插块,板材主体与插块的同一侧底部开凿设有卡槽,板材主体远离插块的一侧底部固定连接有卡块,板材主体远离插块的一侧中部开凿设有插槽,本实用新型所达到的有益效果是:通过插块、插槽及卡块、卡槽的配合连接使板材连接可以横向拼接,后将连接件插入板材连接后形成的孔槽,使其可以纵向连接,同时连接件插入也使得板材横向连接的更加紧固,且拆卸过程中只需要拔出连接件,就可拆解木板间的纵向连接,接着将两板材一拉,再将其中一个板材向上提起,就可拆解横向连接,拆解过程十分便捷,而且不会破坏板材结构。

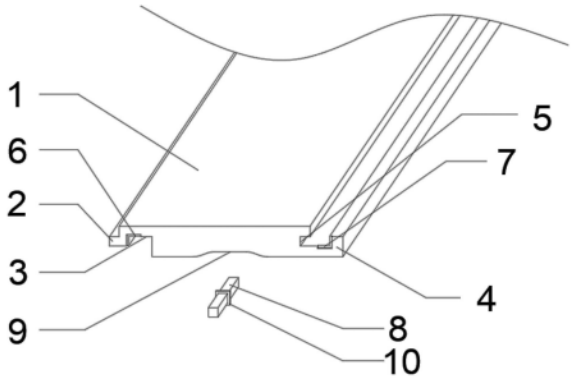


CN 222745517 U

1.一种可拼接连接的装饰装修板材,其特征在于,包括板材主体(1)和连接件(8),所述板材主体(1)一侧固定连接有插块(2),所述板材主体(1)与插块(2)的同一侧底部开凿设有卡槽(3),所述板材主体(1)远离插块(2)的一侧底部固定连接有卡块(4),所述板材主体(1)远离插块(2)的一侧中部开凿设有插槽(5)。

2.如权利要求1所述的一种可拼接连接的装饰装修板材,其特征在于,所述卡槽(3)接近插块(2)的一侧开凿设有L形的一号槽(6)。

3.如权利要求1所述的一种可拼接连接的装饰装修板材,其特征在于,所述卡块(4)接近插槽(5)的一侧开凿设有L形的二号槽(7)。

4.如权利要求1所述的一种可拼接连接的装饰装修板材,其特征在于,所述板材主体(1)底部开凿设有防潮槽(9)。

5.如权利要求1所述的一种可拼接连接的装饰装修板材,其特征在于,所述连接件(8)中部固定连接有限位板(10)。

# 一种可拼接连接的装饰装修板材

## 技术领域

[0001] 本实用新型涉及家具装潢技术领域,具体涉及一种可拼接连接的装饰装修板材。

## 背景技术

[0002] 近年来随着房地产行业的蓬勃发展和国家城镇化的建设,带动了我国家居装修板材行业的飞速发展,板材行业保持着稳中向好的态势,板材是制作地面装饰、家具和吊顶的主要原材料,呈扁平矩形,绝大多数为木质材料,专利号为CN214834236U记载了一种可拼接集成装饰板,通过板材平缝和V缝连接提高了拼接过程的灵活性,同时采用金属固定件辅助安装设计,解决了传统装饰板安装工序繁琐、难度高的问题;但是仅通过平缝和V缝不能使装饰板横向连接牢固,若是受到横向的作用力,板材间有概率发生松动,且采用金属固定件,拆卸时可能破坏原有的木材结构。

## 实用新型内容

[0003] 本实用新型解决技术问题采用的技术方案是:一种可拼接连接的装饰装修板材,其包括板材主体和连接件,所述板材主体一侧固定连接有插块,所述板材主体与插块的同一侧底部开凿设有卡槽,所述板材主体远离插块的一侧底部固定连接有卡块,所述板材主体远离插块的一侧中部开凿设有插槽。

[0004] 作为本实用新型的一种优选技术方案,所述卡槽接近插块的一侧开凿设有L形的一号槽。

[0005] 作为本实用新型的一种优选技术方案,所述卡块接近插槽的一侧开凿设有L形的二号槽。

[0006] 作为本实用新型的一种优选技术方案,所述板材主体底部开凿设有防潮槽。

[0007] 作为本实用新型的一种优选技术方案,所述连接件中部固定连接有限位板。

[0008] 本实用新型具有以下优点,通过插块、插槽及卡块、卡槽的配合连接使板材连接可以横向拼接,后将连接件插入板材连接后形成的孔槽,使其可以纵向连接,同时连接件插入也使得板材横向连接的更加紧固,且拆卸过程中只需要拔出连接件,就可拆解木板间的纵向连接,接着将两板材一拉,再将其中一个板材向上提起,就可拆解横向连接,拆解过程十分便捷,而且不会破坏板材结构。

## 附图说明

[0009] 图1是本实用新型一优选实施例的立体结构示意图;

[0010] 图2是本实用新型一优选实施例的拼接结构示意图;

[0011] 图3是本实用新型一优选实施例的拼接流程图。

[0012] 附图标记说明:1、板材主体;2、插块;3、卡槽;4、卡块;5、插槽;6、一号槽;7、二号槽;8、连接件;9、防潮槽;10、限位板。

## 具体实施方式

[0013] 下面将结合附图对本实用新型的技术方案进行清楚、完整地描述。在本实用新型的描述中,需要说明的是,术语“中心”、“上”、“下”、“左”、“右”、“竖直”、“水平”、“内”、“外”等指示的方位或位置关系为基于附图所示的方位或位置关系,仅是为了便于描述本实用新型和简化描述,而不是指示或暗示所指的装置或元件必须具有特定的方位、以特定的方位构造和操作,因此不能理解为对本实用新型的限制。此外,术语“第一”、“第二”、“第三”仅用于描述目的,而不能理解为指示或暗示相正对地重要性。

[0014] 在本实用新型的描述中,需要说明的是,除非另有明确的规定和限定,术语“安装”、“相连”、“连接”应做广义理解,例如,可以是固定连接,也可以是可拆卸连接,或一体地连接;可以是机械连接,也可以是电连接;可以是直接相连,也可以通过中间媒介间接相连,可以是两个元件内部的连通。对于本领域的普通技术人员而言,可以具体情况理解上述术语在本实用新型中的具体含义。

[0015] 下面结合附图对本实用新型作进一步说明。

[0016] 请结合参阅图1-3,本实用新型一种可拼接连接的装饰装修板材,包括板材主体1和连接件8,板材主体1一侧固定连接有插块2,插块2通过插接起到固定作用,板材主体1与插块2的同一侧底部开凿设有卡槽3,板材主体1远离插块2的一侧底部固定连接有卡块4,卡块4与卡槽3配合使用,便于木板的固定,板材主体1远离插块2的一侧中部开凿设有插槽5,插槽5与插块2插接配合方便固定。

[0017] 卡槽3接近插块2的一侧开凿设有L形的一号槽6,卡块4接近插槽5的一侧开凿设有L形的二号槽7,一号槽6与二号槽7配合连接时形成矩形槽,板材主体1底部开凿设有防潮槽9,防潮槽9具有增加气体流通的功能,可以除湿防潮,连接件8中部固定连接有限位板10限位板10与矩形槽卡接,使板材连接时没有缝隙。

[0018] 具体的,本实用新型使用时,拿出若干板材拼接,先将其中一个板材的插块2悬置于另一板材的插槽5的正上方,板材的卡槽3悬置于另一板材的卡块4的上方,然后缓慢放下,使得插块2进入插槽5内,卡块4进入卡槽3内,后水平推动一板材,使插块2与插槽5完全配合连接,卡块4与卡槽3完全卡接,此时一号槽6与二号槽7拼接形成矩形空心槽,将连接件8一端插接入矩形空心槽的空心处,直到限位板10与矩形空心槽完全配合,至此完成一对板材的横向拼接,将两对拼接好的板材通过连接件8进行紧密配合完成纵向的拼接,可根据所需要的长度宽度拼接出所需要的大小。

[0019] 以上仅是本实用新型的优选实施方式,应当指出,对本技术领域的普通技术人员来说,在不脱离本实用新型原理的前提下,还可以做出若干改进和润饰,这些改进和润饰也应视为本实用新型的保护范围。

[0020] 本实用新型中其他未详述部分均属于现有技术,故在此不再赘述。

[0021] 最后应说明的是:以上各实施例仅用以说明本实用新型的技术方案,而非对其限制;尽管参照前述各实施例对本实用新型进行了详细的说明,本领域的普通技术人员应当理解:其依然可以对前述各实施例所记载的技术方案进行修改,或者对其中部分或者全部技术特征进行等同替换;而这些修改或者替换,并不使相应技术方案的本质脱离本实用新型各实施例技术方案的范围。

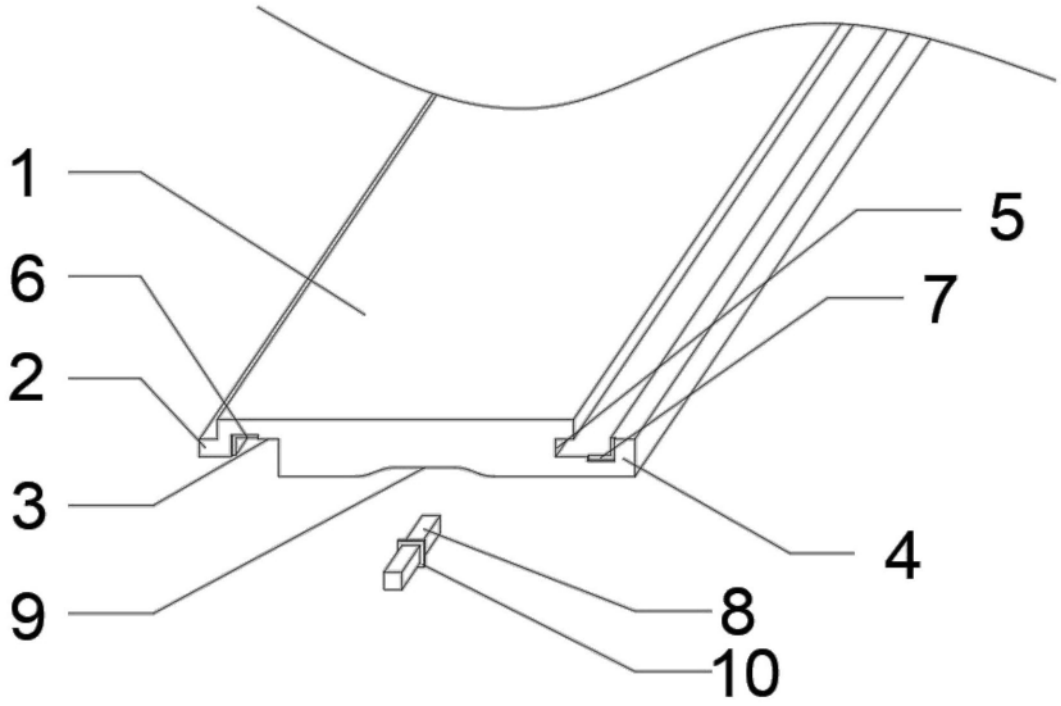


图1

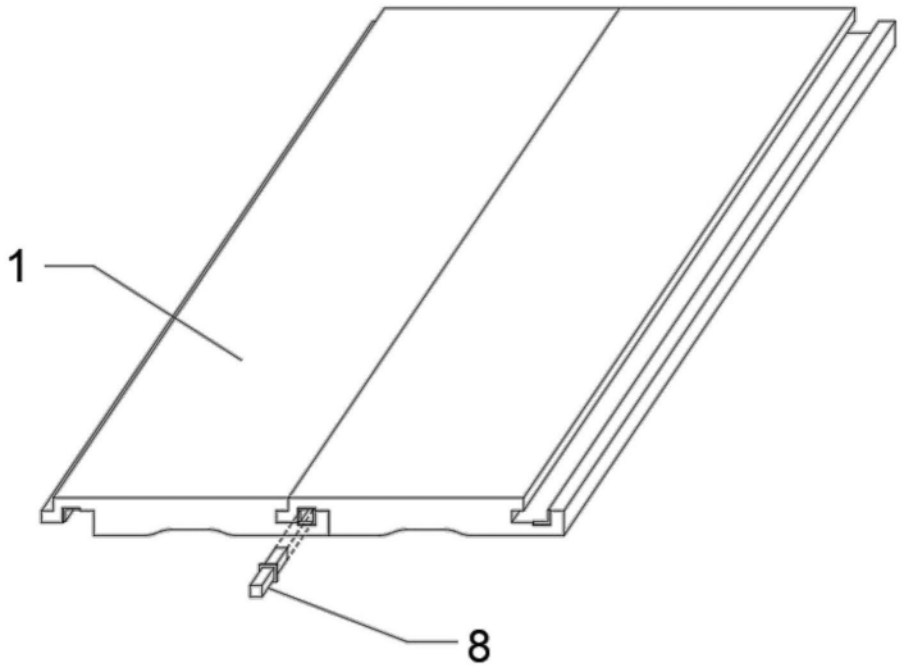


图2

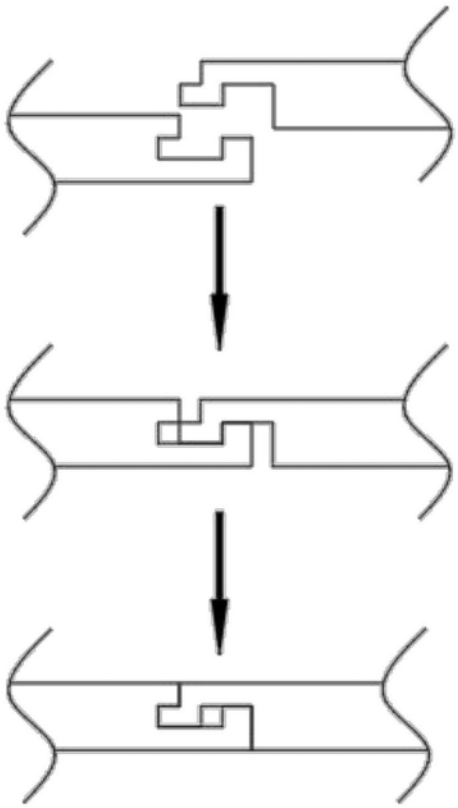

图3