(19)中华人民共和国国家知识产权局

(12)实用新型专利

(10)授权公告号 CN 202760617 U
(45)授权公告日 2013.03.06

(21)申请号 201220163458.5

(22)申请日 2012.04.18

(73)专利权人 张桂联
地址 400084 重庆市第三十七中学

(72)发明人 张桂联

(51)Int.Cl.
A47B 67/00(2006.01)
A47B 13/08(2006.01)

权利要求书 1 页 说明书 1 页 附图 1 页

(54)实用新型名称

两用梳妆台

(57)摘要

两用梳妆台，其特征是：在桌子下方安装桌腿，在桌面中央安装镜子，在镜子下方设置与镜子同等大小的凹槽，镜子与凹槽用合页相连。有益效果是：可以通过合页把镜子打开，里面放上美容用品，这样就不用把美容用品摆在桌面上节省空间，不用的时候可以把镜子盖上，这张桌子就可以当课桌或者饭桌来使用。

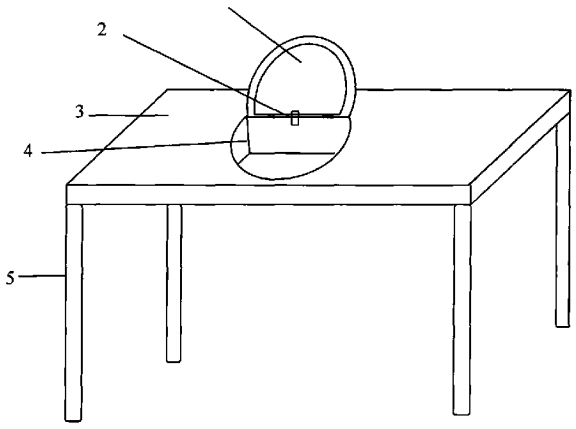

CN 202760617 U

1. 两用梳妆台，其特征是：在桌子下方安装桌腿，在桌面中央安装镜子，在镜子下方设置与镜子同等大小的凹槽，镜子与凹槽用合页相连。

两用梳妆台

技术领域

[0001] 本实用新型涉及一种梳妆台，特别是一种两用梳妆台。

背景技术

[0002] 现在很多女孩家里都爱放置梳妆台，现有的梳妆台除了能梳妆以为没有其他用途，摆在家里也很占地方。

发明内容

[0003] 本实用新型的目的就是要解决上述背景技术中提到的问题，提供一种两用梳妆台。

[0004] 本实用新型采用的技术方案是：两用梳妆台，其特征是：在桌子下方安装桌腿，在桌面中央安装镜子，在镜子下方设置与镜子同等大小的凹槽，镜子与凹槽用合页相连。

[0005] 本实用新型的有益效果是：可以通过合页把镜子打开，里面放上美容用品，这样就不用把美容用品摆在桌面上节省空间，不用的时候可以把镜子盖上，这张桌子就可以当课桌或者饭桌来使用。

附图说明

[0006] 下面结合附图和实例对本实用新型作进一步详细说明。

[0007] 图 1 为本实用新型的结构示意图。

[0008] 图 1 中：1、镜子，2、合页，3、桌面，4、凹槽，5、桌腿。

具体实施方式

[0009] 如图 1，两用梳妆台，其特征是：在桌子下方安装桌腿，在桌面 3 中央安装镜子 1，在镜子 1 下方设置与镜子 1 同等大小的凹槽 4，镜子 1 与凹槽 4 用合页 2 相连。其有益效果是：可以通过合页把镜子打开，里面放上美容用品，这样就不用把美容用品摆在桌面上节省空间，不用的时候可以把镜子盖上，这张桌子就可以当课桌或者饭桌来使用。

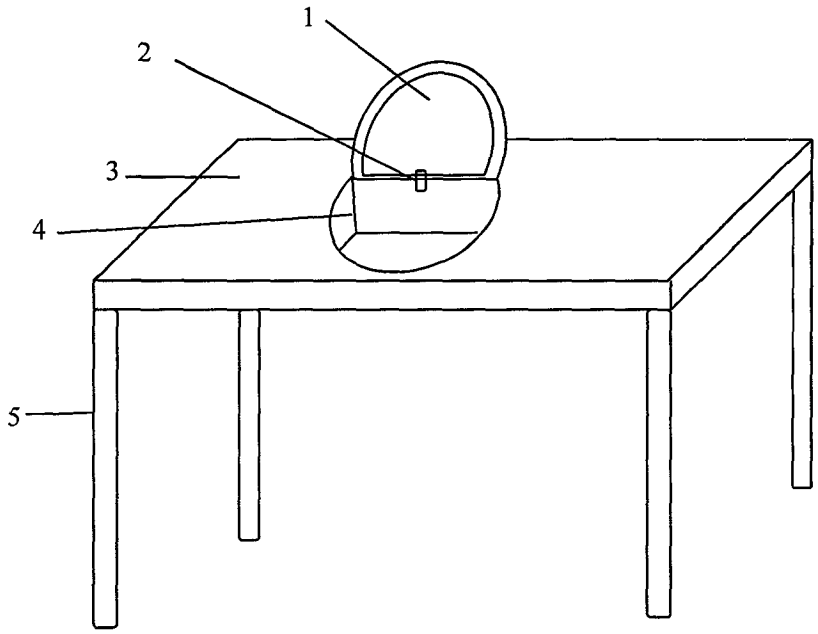

图 1