[19] 中华人民共和国国家知识产权局

[51] Int. Cl.
B43L 13/00 (2006.01)
B43L 7/10 (2006.01)
B43L 7/12 (2006.01)
G01B 3/04 (2006.01)

[12] 实用新型专利说明书

专利号 ZL 200720186357.9

[45] 授权公告日 2008 年 12 月 17 日

[11] 授权公告号 CN 201165144Y

[22] 申请日 2007.12.27

[21] 申请号 200720186357.9

[73] 专利权人 关 昊

地址 116000 辽宁省大连市沙河口区尖山街 241 号(辽宁师范大学附属第二中学)

[72] 发明人 关 昊

权利要求书 1 页 说明书 1 页 附图 1 页

[54] 实用新型名称

多功能尺

[57] 摘要

本实用新型涉及一种多功能尺，包括直尺、量角器和三角板，在直尺的一端轴连接量角器和三角板，直尺为可伸缩结构。 学生们上课的时候，直接带多功能尺就可以了，因为直尺、量角器和三板轴连接在一起，不容易丢失；另外，若要画不同长短直线的时候，可以根据需要拉伸直尺的长度，更加方便使用。 本实用新型具有结构简单、方便实用等优点，能有效地解决学生们上课需要带很多东西的问题。

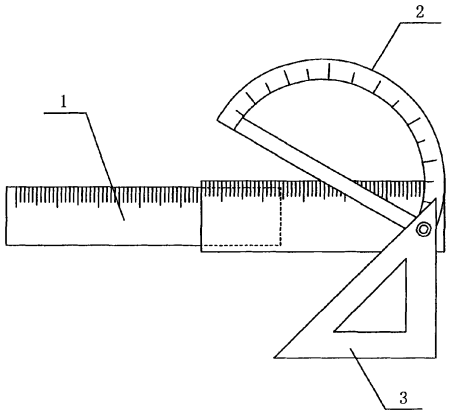

1、一种多功能尺，包括直尺（1）、量角器（2）和三角板（3），其特征是：在直尺（1）的一端轴连接量角器（2）和三角板（3），直尺（1）为可伸缩结构。

多功能尺

技术领域　本实用新型涉及一种学习用品，尤其是一种多功能尺。

技术背景　学生上数学课的时候需要准备很多的东西，例如：三角尺，量角器，直尺等等，非常的麻烦，有的时候这些东西还容易丢失，给学生带来了不便。为了解决上述问题，我们提供了一种多功能尺。

发明内容　本实用新型的目的克服了上述所说的不足，提供了一种多功能尺，用于解决普通学生上数学课的时候需要带很多尺，使用不便的问题。

为达到上述目的，本实用新型多功能尺，包括直尺、量角器和三角板，在直尺的一端轴连接量角器和三角板，直尺为可伸缩结构。

采用上述结构后，学生们上课的时候，直接带多功能尺就可以了，因为直尺、量角器和三板轴连接在一起，不容易丢失；另外，若要画不同长短直线的时候，可以根据需要拉伸直尺的长度，更加方便使用。

本实用新型的优点是：结构简单、方便实用、能有效地解决学生们上课需要带很多东西的问题。

附图说明　图 1 为本实用新型多功能尺的整体结构示意图。

具体实施方式　如图 1 所示，本实用新型多功能尺，包括直尺 1、量角器 2 和三角板 3，在直尺 1 的一端轴连接量角器 2 和三角板 3，直尺 1 为可伸缩结构。

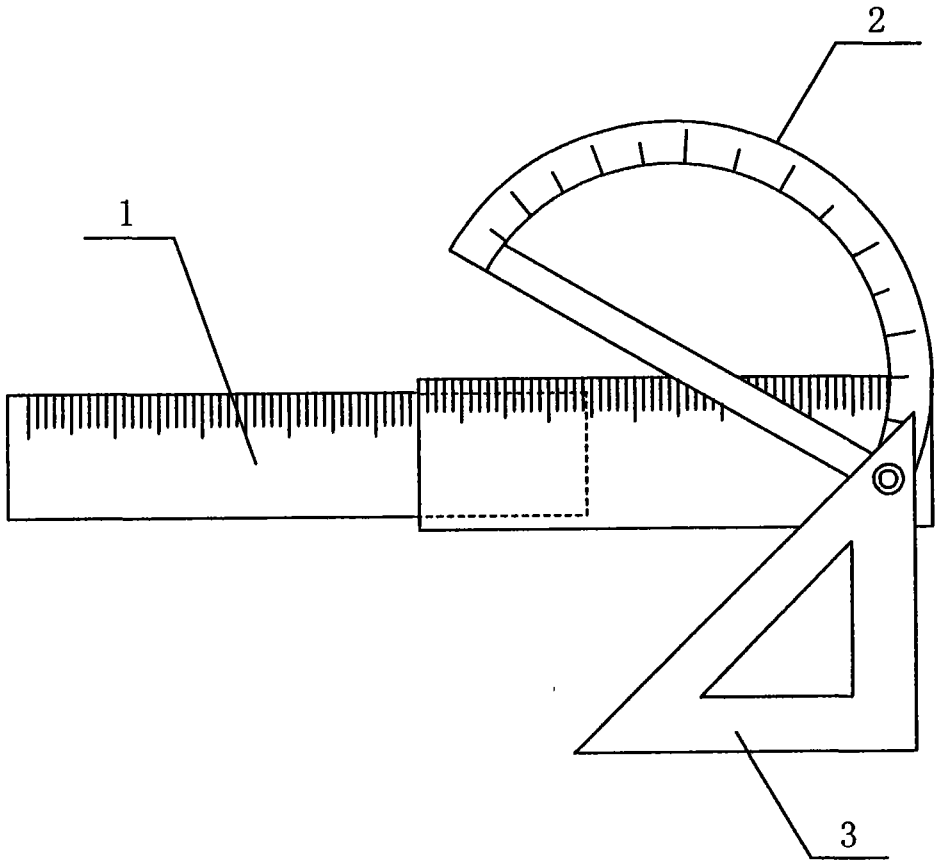

图1